UFORCE
500/800

OWNER'S MANUAL
GUIDE DE L'UTILISATEUR
CF500UU | CF800-3

READ THIS MANUAL CAREFULLY
It contains important safety information.
This ROV should not be ridden by anyone under 16 years of age.
Passenger under 12 are prohibited.

VEUILLEZ LIRE CE GUIDE ATTENTIVEMENT
Il contient des informations importantes sur la sécurité.
Utilisation non recommandées pour toute personne âgée de 16 ans et moins.
Interdite à tout passager de moins de 12 ans.

CFMOTO

TABLE OF CONTENTS

Foreword 1
Welcome 1
EVAP System (Evaporative Emission Control System) 2
Signal Words 3
Introduction 6
Vehicle Identification Numbers 7
UFORCE 800 Specifications 8
UFORCE 500 Specifications 15
Operator Safety 22
General Safety Precautions 22
Owner Responsibilities 25
Safety Labels, Locations and Warnings 30
Potential Hazard Warnings 35
Controls and Features 55
Primary Controls 55
Secondary Controls 58
Vehicle Features 65
CVT System 75
Engine Braking System (EBS) - 800cc Engines Only 76

How To Avoid CVT Drive Belt and Component Failure 77
Dashboard Indicators and Operation 79
Operating Your Vehicle 83
Break-In Period 83
Pre-Ride Inspection 85
Throttle 85
Foot Brake *85
Starting the Engine 86
Shifting the Transmission 87
Safe Operation - Driving Safely 90
Responsibilities of the operator 90
Practice Exercises 94
Operating Your Vehicle 97
Hauling and Towing Loads 102
Winch Operation 107
Maintenance 117
Severe Use Definition 118
General Recommended Lubrication 118
Periodic Maintenance Schedule and Icon Key 119
Pre-Ride Maintenance Checklist 121

Break-In Maintenance Checklist 123
Periodic Maintenance Schedule 125
Maintenance Procedures 132
Cleaning and Storage 166
Transporting the vehicle 170
Vehicle Issue Diagnosis 171
Engine doesn't turn over 171
Engine pings or knocks 171
Engine stops or loses power 172
Engine turns over, Fails to start 173
Engine backfires 174
Engine runs irregularly, stalls or misfires 174
EFI Malfunction Indicator Light 176
EPS Malfunction Indicator Light 177
Electronic Power Steering (EPS) fault diagnosis and solution 179
CFMOTO Limited Warranty 180
WARRANTY TERMS & CONDITIONS 180
U.S.A. EPA and CARB Emissions Control Limited Warranty 186
Noise Control System and Tampering 192
Change of Ownership 193

FOREWORD

Welcome

Thank you for purchasing a CFMOTO vehicle, and welcome to our world-wide family of CFMOTO enthusiasts. Be sure to visit us online at www.cfmoto.com for the latest news, new product introductions, upcoming events, and more.

CFMOTO is an international company that specializes in the development, manufacture, and marketing of all-terrain vehicles, utility vehicles, large displacement motorcycles, and their core components. Founded in 1989, CFMOTO is devoted to the development of independent brand cultivation and R&D innovation. CFMOTO products are currently distributed through more than 2000 companions worldwide in more than 100 countries and regions. CFMOTO is edging into the advanced ranks in the world of powersports, and aims to supply superior products to dealers and fans globally.

For safe and enjoyable operation of your vehicle, be sure to follow the instructions and recommendations in this owner's manual. Your manual contains instructions for minor maintenance. Information about major repairs is outlined in the CFMOTO Service Manual.

Your CFMOTO dealer knows your vehicle best and is interested in your total satisfaction. Be sure to return to your dealership for all of your service needs during, and after, the warranty period.

Due to constant improvements in the design, quality, or configuration of production components, some minor discrepancies may result between the actual vehicle and the information presented in this publication. CFMOTO reserves the right to change product features, specifications and components without notice or incurring obligation to the purchaser. Depictions and/or procedures within are intended for reference use only. The most current version of this manual may be available on the CFMOTO consumer website of the market you reside in.

⚠WARNING
The engine exhaust from this product contains chemicals known to the State of California to cause cancer, birth defects or other reproductive harm.

EVAP System (Evaporative Emission Control System)

(If equipped)

When required by environmental emissions regulations, this vehicle is manufactured with a fuel evaporation system (EVAP) to prevent fuel vapors entering the atmosphere from the fuel tank and fuel system.

During routine maintenance, visually inspect all hose connections for leaks or blockage. Ensure the hoses are not clogged or kinked, which could damage the fuel pump or distort the fuel tank. No other maintenance is necessary.

Contact your dealer if repair is required. Do not modify the EVAP system. Modifying any part of this system will violate environmental emissions regulations.

Catalytic Converter

CAUTION: Please pay attention to the following to protect your catalytic converter:

- Use only unleaded gasoline. Even gasoline that contains a little lead could damage the reactive metals contained in the catalytic converter and disable it.
- Never add rust preventive oil or engine oil into the muffler. Doing so could damage the catalytic converter.

NOTE

Some features described within this manual may not apply to models sold in North America.

All descriptions and directions given are from the operator’s perspective when properly seated.

FOREWORD

Signal Words

A signal word calls attention to a safety message or messages, a property damage message or messages, and designates a degree or level of hazard seriousness. The standard signal words in this manual are WARNING, CAUTION and NOTE or NOTICE.

The following signal words and symbols appear throughout this manual and on your vehicle. Your safety is involved when these words and symbols are used. Become familiar with their meanings before reading the manual:

⚠WARNING

This safety alert and icon indicates a potential hazard that may result in serious injury or death.

⚠CAUTION

This safety alert and icon indicates a potential hazard that may result in minor or moderate personal injury and/or damage to the vehicle.

CAUTION

This safety alert without an icon indicates a situation that may result in damage to the vehicle.

NOTE or NOTICE

A note or notice will alert you to important information or instructions

NEVER:

- Operate without proper training or instruction.
- Operate on public roads. A collision can occur with another vehicle.
- Operate on paved roads. Pavement may seriously affect handling and control.
- Operate at speeds too fast for your skill, conditions, or the terrain.
- Carry multiple passengers UTVs are designed for a single passenger only.
- Use ALCOHOL or DRUGS before or while driving this vehicle.

ALWAYS:

- Avoid paved surfaces, which may adversely affect the handling and control.
- Use proper driving techniques to avoid vehicle overturn on hills, rough terrain, and when turning.
- Wear eye protection, helmet and protective clothing.

READ THE OWNER'S MANUAL

FOLLOW ALL INSTRUCTIONS AND WARNINGS

⚠WARNING
Read, understand, and follow all of the instructions and safety precautions in this manual and on all product labels. Failure to follow the safety precautions could result in serious injury or death.

⚠WARNING
The engine exhaust gas from this product contains CO, which is deadly gas and could cause headaches, giddy, or lose consciousness, even death

INTRODUCTION

Thank you for purchasing a CFMOTO vehicle, and welcome to our world-wide family of CFMOTO enthusiasts. For safe and enjoyable operation of your vehicle, be sure to follow the instructions and recommendations in this owner's manual. Information about major repairs are outlined in the CFMOTO Service Manual, and should only be performed by a CFMOTO service dealer and technician. Be sure to return to your dealership for all of your service needs during, and after, the warranty period.

If you have questions or concerns about your vehicle

All questions or concerns related to your vehicle should be directed to your local CFMOTO dealer first. Your dealer knows your vehicle best and is interested in your total satisfaction. In the event your local dealer is unable to resolve a product issue or concern, you can reach a CFMOTO customer service representative depending on the market you reside in:

For USA: Please contact CFMOTO POWERSPORTS, INC. TEL: 763-398-2690, by e-mail: info@cfmotousa.com, or online: https://cfmotousa.com/customer-care/customer-care-contact. Please note that customer service does not have authority to approve or deny warranty, and cannot provide technical repair data, diagnosis, or instructions.

For CANADA: Please contact CANADA MOTOR IMPORT INC. TEL: 1-418-227-2077, or online: https://www.cfmoto.ca/en/customer-care/.

For a safety concern related to your Canadian vehicle, you may report your concern to Transport Canada Defect Investigation and Recalls Division by mail, telephone, or online using the contact information below:

Mailing address: Transport Canada - ASFAD, 330 Sparks Street, Ottawa, ON, K1A 0N5

TEL: 819-994-3328 (Ottawa-Gatineau area or international) or toll-free: 1-800-333-0510 (In Canada)

Online: http://www.tc.gc.ca/recalls

Vehicle Identification Numbers

Record your vehicle's identification numbers in the spaces provided. Remove the spare key and store in a safe place. Your key can be duplicated only by mating a key blank with one of your existing keys.

If both keys are lost, the complete lock assembly must be replaced.

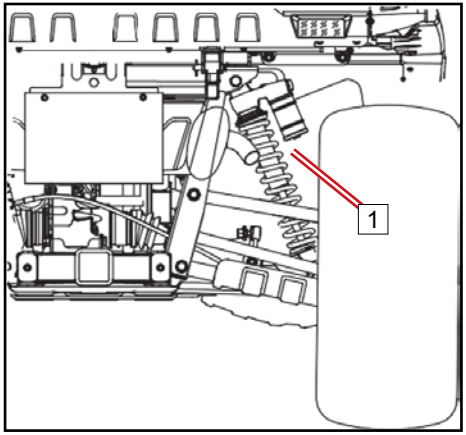

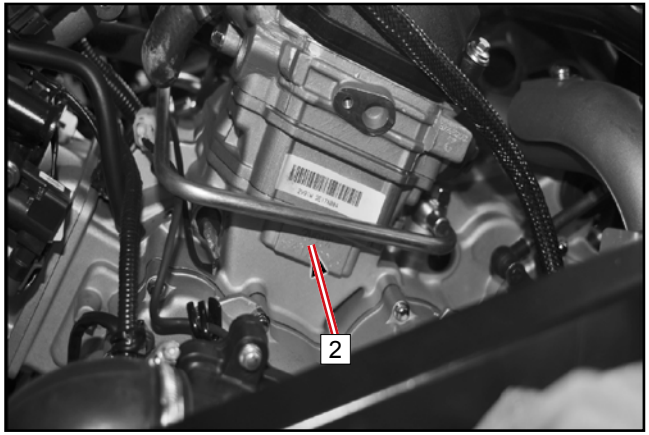

1 Vehicle Identification Number:_____

2 Engine Serial Number:_____

UFORCE 800 Specifications

Item	UFORCE 800 Specification
	CF800-3
Overall Length	117.3 in. (2980 mm)
Overall Width	57.6 in (1465 mm)
Overall Height	72.8 in. (1850 mm)
Wheel Base	72.0 in. (1830 mm)
Minimum ground clearance	10.2 in. (260 mm)
Min. turning radius	179.1 in. (4550 mm)
Basic weight:(Engine oil and fuel tank full)	1378 lb. (625 kg)
Front rack weight capacity	330 lb. (150 kg)
Rear rack weight capacity	683.4 lb.(310 kg)
Recommended towing capacities: Tongue weight Trailer and Cargo weight	 110 lb. (50 kg) 881 lb. (400 kg)
Engine model and type	2V91W
Type	V-twin, Liquid-cooled/4-stroke, 8 valves, SOHC

SPECIFICATIONS

Item	UFORCE 800 Specification
	CF800-3
Bore × Stroke	3.5 in x 2.42 in (91 mm x 61.5 mm) x 2
Displacement	800 cc
Compression ratio	10.3 : 1
Starting type	Electric start
Lubrication type	Splash /pressure feed
Engine coolant: Type Capacity Mix Ratio	 Commercially available – Safe for aluminum engines 3.1 qt. (3.0 L) 50% coolant / 50% distilled water
Engine oil: Type Engine oil volume: Capacity change / oil filter	SAE 10W-40 / SAE 5W-40 / SAE 15W-40 Engine oil should be JASO-certfied (See page 84 for oil viscosity chart) Note: Applies to vehicles built after 3/15/2022 3.59 qt. (3.4L) Note: Applies to vehicles built after 3/15/2022 2.64 qt. (2.5L)
Transmission oil: Type Capacity	Note: Applies to vehicles built after 3/15/2022 SAE75W/90 GL-5 (0.6L)

SPECIFICATIONS

Item	UFORCE 800 Specification
	CF800-3
Rear differential oil: Type Volume	 SAE80W/90 GL-5 13.5 oz. (400mL)
Front differential oil: Type Volume	 SAE80W/90 GL-5 11.2 oz. (330mL)
Air filter	Paper filter element with foam pre-filter
Fuel type Fuel tank capacity Fuel reserve amount at fuel gauge ‘flash’ (approximate)	89 Octane minimum unleaded gasoline 6.9 gallons (26 L) 0.9 gallons. (3.5 L)

SPECIFICATIONS

Item			UFORCE 800 Specification		
			CF800-3		
Spark plug: type Spark plug gap			DCPR8E (NGK) 0.035 in. ~ 0.045 in. (0.8 mm ~0.9 mm)		
Transmission	Transmission		CVT + Gear shift		
	Gear shift/order		Manual / L-H-N-R-P		
	CVT ratio		0.70~2.88		
	Gear shift ratio		H:1.143	L:2.529	R:2.231
		Final	1.333		
		Secondary	1.952		
		Single	1.143	2.529	2.231
		Total	2.975	6.585	5.807
Chassis Frame			Steel tube		
Tires: Type Front Rear Wheel Bolt Pattern			 Tubeless AT 26×9-12 or AT 26×9-14 AT 26×11-12 or AT 26×11-14 4x110mm		

SPECIFICATIONS

Item	UFORCE 800 Specification
	CF800-3
Tire pressure: Front Rear	 10.1 psi (70 kPa) 14.5 psi (100 kPa)
Brake system:	Front axles: Double-disc / Rear axles: Double-disc
Foot brake Type / Operation	Foot Operated Four wheel disc
Parking brake Type / Operation	Operated by hand Rear discs only
Brake Fluid Type	DOT 4
Suspension: Front suspension Rear suspension	 Double A-arm independent Double A-arm independent

SPECIFICATIONS

Item	UFORCE 800 Specification
	CF800-3
Shock absorber: Front shock absorber Rear shock absorber	 Coil spring/Gas and Oil dampened Coil spring/Gas and Oil dampened
Wheel travel: Front wheel travel Rear wheel travel	 6.3 in. (160 mm) 7.8 in. (200 mm)
Electrical system: Ignition Charging Battery	 Electronic Rectified A/C 460 Watt @ 5000 rpm 12Vdc / 30 Amp Hr

SPECIFICATIONS

Item	UFORCE 800 Specification
	CF800-3
Light system: Head lamp, low beam Head lamp, high beam Front position light Tail light/Brake light License plate light	 H3 12V 55W×2 H7 12V 55W×2 LED LED Incandescent - 5Wx1
Dashboard	LED and LCD -- Non-serviceable
Fuses	Main – 40 Amp x 1 Headlight – 25 Amp x 1 Auxiliary – 15 Amp x 3 Auxiliary - 10 Amp x 1 ECU – 5 Amp x 1 EPS – 40 Amp x 1

UFORCE 500 Specifications

Item	UFORCE 500 Specification
	CF500UU
Overall Length	117.3 in. (2980 mm)
Overall Width	57.6 in (1465 mm)
Overall Height	72.8 in. (1850 mm)
Wheel Base	72.0 in. (1830 mm)
Minimum ground clearance	10.2 in. (260 mm)
Min. turning radius	187 in. (4750 mm)
Basic weight:(Engine oil and fuel tank full)	1378 lb. (625 kg)
Front rack weight capacity	330 lb. (150 kg)
Rear rack weight capacity	683.4 lb.(310 kg)
Recommended towing capacities: Tongue weight Trailer and Cargo weight	 110 lb. (50 kg) 881 lb. (400 kg)
Engine model and type	191R
Type	Liquid-cooled/4-stroke, 4 valves, SOHC

SPECIFICATIONS

Item	UFORCE 500 Specification
	CF500UU
Bore × Stroke	3.5 in x 3.0 in (91 mm x 76.2 mm)
Displacement	495 mL
Compression ratio	10.3 : 1
Starting type	Electric start
Lubrication type	Splash /pressure feed
Engine coolant: Type Capacity Mix Ratio	Commercially available – Safe for aluminum engines 3.1 qt. (3.0 L) 50% coolant / 50% distilled water
Engine oil: Type Engine oil volume: Capacity change / oil filter	SAE 15W-40 /SAE 10W-40 /SAE 5W-40 (See page 84 for oil viscosity chart) 3.06 qt. (2.9 L)

SPECIFICATIONS

Item	UFORCE 500 Specification
	CF500UU
Rear differential oil: Type Volume	SAE80W/90 GL-5 13.5 oz. (400mL)
Front differential oil: Type Volume	SAE80W/90 GL-5 11.2 oz. (330mL)
Air filter	Paper filter element with foam pre-filter
Fuel type Fuel tank capacity Fuel reserve amount at fuel gauge ‘flash’ (approximate)	89 Octane minimum unleaded gasoline 6.9 gallons (26 L) 0.9 gallons. (3.5 L)

SPECIFICATIONS

Item			UFORCE 500 Specification		
			CF500UU		
Spark plug: type Spark plug gap			DCPR8E (NGK) 0.035 in. ~ 0.045 in. (0.8 mm ~0.9 mm)		
Transmission	Transmission		CVT + Gear shift		
	Gear shift/order		Manual / L-H-N-R-P		
	CVT ratio		0.82~3.02		
	Gear shift ratio		“H”gear	“L”gear	“R”gear
		Final	1.333		
		Secondary	1.952		
		Single	1.35	2.529	2.071
		Total	3.514	6.585	5.391
Chassis Frame			Steel tube		
Tires: Type Front Rear Wheel Bolt Pattern			 Tubeless AT 26×9-12 or AT 26×9-14 AT 26×11-12 or AT 26×11-14 4x110mm		

SPECIFICATIONS

Item	UFORCE 500 Specification
	CF500UU
Tire pressure: Front Rear	 10.1 psi (70 kPa) 14.5 psi (100 kPa)
Brake system:	Front axles: Double-disc / Rear axles: Double-disc
Foot brake Type / Operation	Foot Operated Four wheel disc
Parking brake Type / Operation	Operated by hand Rear discs only
Brake Fluid Type	DOT 4
Suspension: Front suspension Rear suspension	 Double A-arm independent Double A-arm independent

SPECIFICATIONS

Item	UFORCE 500 Specification
	CF500UU
Shock absorber: Front shock absorber Rear shock absorber	 Coil spring/Gas and Oil dampened Coil spring/Gas and Oil dampened
Wheel travel: Front wheel travel Rear wheel travel	 6.3 in. (160 mm) 7.8 in. (200 mm)
Electrical system: Ignition Charging Battery	 Electronic Rectified A/C 600 Watt @ 5000 rpm 12Vdc / 30 Amp Hr

SPECIFICATIONS

Item	UFORCE 500 Specification
	CF500UU
Light system: Head lamp, low beam Head lamp, high beam Front position light Tail light/Brake light License plate light	 H3 12V 55W×2 H7 12V 55W×2 LED LED Incandescent - 5Wx1
Dashboard	LED and LCD -- Non-serviceable
Fuses	Main – 40 Amp x 1 Headlight – 25 Amp x 1 Auxiliary – 15 Amp x 3 Auxiliary - 10 Amp x 1 ECU – 5 Amp x 1 EPS – 40 Amp x 1

Operator Safety

General Safety Precautions

⚠WARNING

Failure to heed the warnings contained in this manual can result in serious injury or death. This vehicle is not a toy and can be hazardous to operate. This vehicle handles differently from other vehicles, such as cars. A collision or rollover can occur quickly, even during routine maneuvers like turning or driving over obstacles, if you fail to take proper precautions.

Read this owner's manual. Understand all safety warnings, precautions and operating procedures before operating this vehicle.

Age Restrictions

This vehicle is an ADULT VEHICLE ONLY. Operation is prohibited for anyone under the age of 16. No passengers under age 12 are allowed on CFMOTO vehicles designed to carry a passenger.

Know Your Vehicle

As the operator of the vehicle, you are responsible for your personal safety, the safety of others, and the protection of the environment. Read and understand your owner's manual, which includes valuable information about all aspects of your vehicle, including safe operating procedures.

Equipment Modifications

CFMOTO is concerned with the safety of our customers and for the general public. Therefore, we strongly recommend that consumers do not install on a vehicle, any equipment that may increase the speed or power of the vehicle, or make any other modifications to the vehicle for these purposes. Any modifications to the original equipment of the vehicle create a substantial safety hazard and increase the risk of body injury. The warranty on your vehicle is terminated if any unapproved accessory equipment has been added to the vehicle, or if any modifications have been made to the vehicle that increase its speed or power.

NOTE

The addition of certain accessory equipment which may change the handling and performance characteristics of the vehicle include, but are not limited to; mowers, plow blades, oversize tires, sprayers, large racks, lift kits and trailers. Use only approved accessories, and familiarize yourself with their function and effect on the vehicle.

Avoid Carbon Monoxide Poisoning

All engine exhaust contains carbon monoxide, a deadly gas. Breathing carbon monoxide can cause headaches, dizziness, drowsiness, nausea, confusion and eventually death.

Carbon monoxide is a colorless, odorless, tasteless gas that may be present even if you do not see or smell any engine exhaust. Deadly levels of carbon monoxide can collect rapidly, and you can quickly be overcome and unable to save yourself. Also, deadly levels of carbon monoxide can linger for hours or days in enclosed or poorly ventilated areas.

To prevent serious injury or death from carbon monoxide:

- Never run the vehicle in poorly ventilated or partially enclosed areas.
- Never run the vehicle outdoor where engine exhaust can be drawn into a building through openings such as windows and doors.

Avoid Gasoline Fires and Other Hazards

Gasoline is extremely flammable and highly explosive. Fuel vapors can spread and be ignited by a spark or flame many feet away from the engine. To reduce the risk of fire or explosion, follow these instructions:

- Use only an approved gasoline container to store fuel.
- Never fill the gasoline container in the vehicle cargo box or on the vehicle. An electrical static discharge may ignite the fuel.
- Strictly adhere to proper fueling procedures.
- Never start or operate the engine if the fuel cap is not properly installed. Gasoline is poisonous and can cause injury or death.
- Never siphon gasoline by mouth.

- If you swallow gasoline, get any in your eye(s), or inhale gasoline vapor, see a doctor immediately.
- If gasoline spills on you, wash with soap and water and change your clothes.

Avoid Burns from Hot Parts

The exhaust system and engine become hot during operation. Avoid contact during and shortly after operation to avoid burns.

Owner Responsibilities

Be Qualified and Responsible

Read this Owner's Manual and the warning decals on this vehicle carefully. Take a safety training course on open areas if available. Practice at low speeds. Higher speeds require greater experience, knowledge and suitable riding conditions. Become completely familiar with the operational controls and the general operation of the vehicle.

This vehicle is an ADULT VEHICLE ONLY. Operation is prohibited for anyone under 16 years of age. Operators must be tall enough to be properly seated back against the backrest with the seat belt fastened, to hold the steering wheel with both hands and still be able to reach the full stroke of brake and throttle pedals with the right foot, and able to firmly plant their left foot on the footrest.

Operators may be required to have a proper driver's license in accordance with local laws.

Carrying a Passenger

- Only carry one passenger. The passenger must be properly seated in the passenger seat.
- The passenger must be at least 12 years old and tall enough to always be properly seated against the backrest with the seat belt fastened, holding both handholds, and feet firmly planted; right foot on the footrest and the left foot on the vehicle floor.
- Never carry a passenger who has used drugs or alcohol, or is tired or ill. These slow reaction time and impair judgment.
- Instruct the passenger to read the vehicle's safety labels.
- Never carry a passenger if you judge their ability or judgment is insufficient to concentrate on the terrain conditions and adapt accordingly. More specifically for side-by-side vehicles, the passenger must also pay constant attention to the terrain ahead and be able to brace for bumps.

Riding Carefully

- This vehicle is not a toy and can be hazardous to operate. This vehicle handles differently from other vehicles such as motorcycles or cars. A collision or rollover can occur quickly, during abrupt maneuvers such as sharp turns, acceleration or deceleration, and driving on hills or over obstacles if you fail to take proper precautions.
- Never operate at excessive speeds. Always operate at a speed that is proper for the terrain, visibility, and operating conditions, and your experience.
- Never attempt jumps, side slides, donuts, or any other stunts.
- Never attempt rapid acceleration or deceleration when performing a sharp turn. This may result in a rollover.
- Never attempt skidding or sliding. If vehicle starts to skid or slide, counter steer in the direction of skidding or sliding. On extremely slippery surfaces, such as ice, go slowly and be very cautious in order to reduce the chance of skidding out of control.

- Always be sure there are no obstacles or people behind the vehicle when reversing. Pay attention to blind spots. When it is safe to proceed in reverse, go slowly.
- Never exceed the stated load limits for this vehicle. Cargo must be properly secured. Reduce speed, allow for greater braking distance and follow other instructions in this manual.
- Ensure that cargo is well distributed in the cargo box. Otherwise, it could change the center-of-gravity and may result in rollover.

Roll Over Protection System (ROPS)

- The ROPS on this vehicle meets the performance requirements of ISO 3471:2008. The ROPS can limit intrusions of outside objects and reduce your risk of injury in rollovers.
- Always follow all safe operating practices outlined in this manual to avoid vehicle rollover.
- Do not put your hands and/or feet outside of the vehicle when driving. The ROPS will not protect you from injury in all rollovers.
- Always have your authorized CFMOTO dealer thoroughly inspect the ROPS if it ever becomes damaged in any way. Occupant Restraint System
- This vehicle is designed to carry one driver and one passenger, both wearing proper protective gear.
- The driver and passenger must latch the side doors and wear the seat belts at all times when riding.

Terrain Conditions

- Avoid sharp turns, abrupt acceleration and sudden braking when passing public roads.
- Always go slowly and be extra careful when operating on unfamiliar terrain. Always be alert to changing terrain conditions when operating this vehicle. Take the time to learn how the vehicle performs in different environments.

OPERATOR SAFETY

- Never operate on excessively rough, slippery or loose terrain until you have learned and practiced the skills necessary to control this vehicle on such terrain. Always be especially cautious on these kinds of terrain.
- Never operate this vehicle on hills too steep for the vehicle or your abilities. Practice on small inclines.
- Always follow proper procedures for climbing or going down hills. Never go over the top of any hill at high speed.
- Never attempt steep hills or side hilling when pulling a trailer.
- Always check for obstacles before operating in a new area. Always follow proper procedures when operating over obstacles or fallen trees.
- Never operate this vehicle in deep water or fast flowing water. Remember that wet brakes may have reduced stopping ability. Test your brakes after leaving water. If necessary, apply them several times while driving slowly to let friction dry out the brakes.
- Always ensure to properly park the vehicle on the flattest terrain section available. Put the shift lever in PARK, stop the engine, and remove the key before leaving the vehicle.
- Never assume that the vehicle will go everywhere safely. Sudden changes in terrain caused by holes, depressions, banks, softer or harder ground, or other irregularities may cause the vehicle to topple or become unstable. To avoid this, slow down and always observe the terrain ahead. If the vehicle begins to topple or rollover, the best advice is to immediately steer in the direction of the rollover.
- Never attempt to prevent a rollover with your arms or legs. Always keep limbs inside the ROPS cage.

Safe Riding Gear

Always wear clothing suited to the type of riding. Operating this vehicle requires wearing special protective clothing for comfort and to reduce the chance of injury:

1. A helmet is the most important piece of protective gear for safe riding. An approved helmet can prevent a severe head injury.
2. Eye protection. A pair of goggles or a helmet face shield offers the best protection for your eyes. They should be kept clean and be a shatterproof design. Do not depend on sunglasses for proper eye protection.
3. Off-road style gloves with knuckle pads are the best for comfort and protection.
4. The best footwear is a pair of strong over-the-calf boots with heels, like moto-cross boots.
5. Always wear long pants and long sleeve shirts to protect arms and legs. Riding pants and a jersey that have kneepads and shoulder pads provide the best protection.

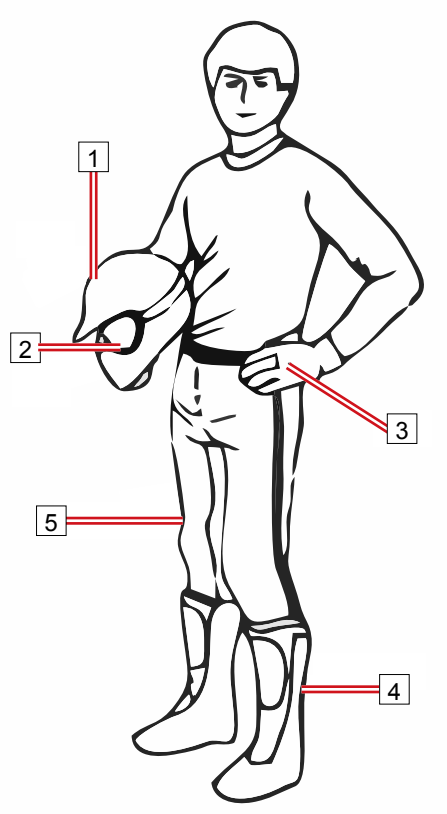

Safety Labels, Locations and Warnings

Warning labels have been placed on the vehicle for your protection. Read and follow the instructions on each decal carefully. If a decal becomes illegible or comes off, contact your dealer to purchase a replacement. Read and follow the safety warnings in this manual.

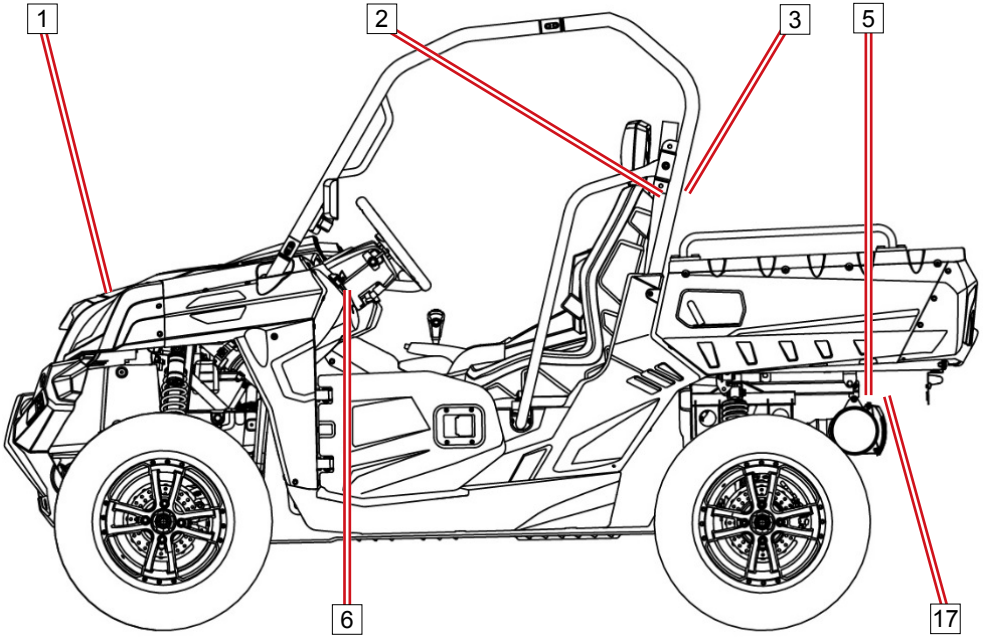

SAFETY DECALS AND LOCATIONS

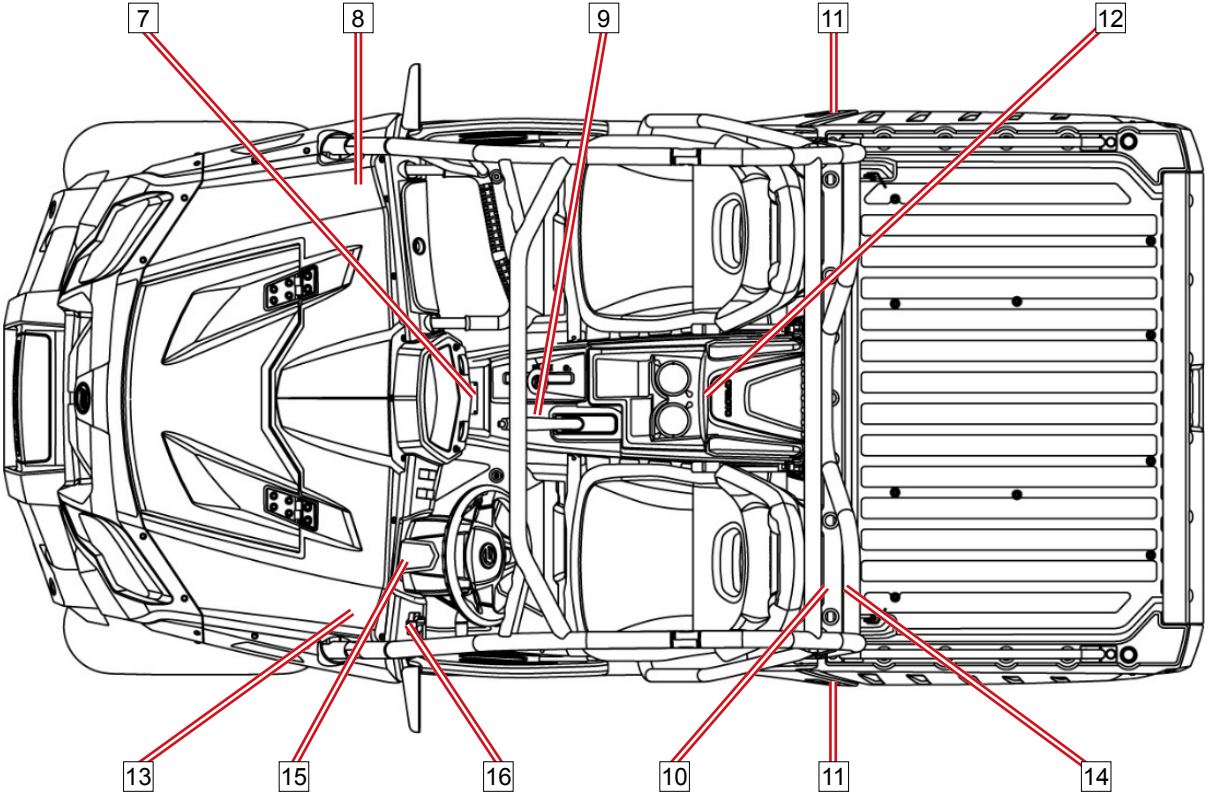

SAFETY DECALS AND LOCATIONS

1

3 UFORCE 500

UFORCE 800

5

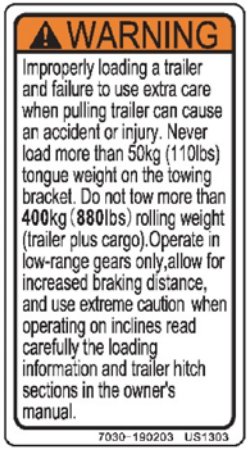

2

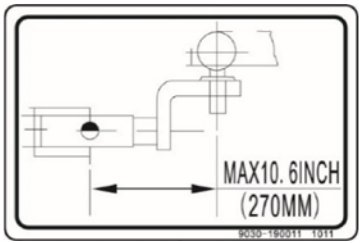

6

SAFETY DECALS AND LOCATIONS

7

8

9

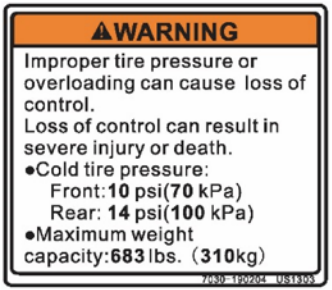

10

11

SAFETY DECALS AND LOCATIONS

12 UFORCE 500

UFORCE 800

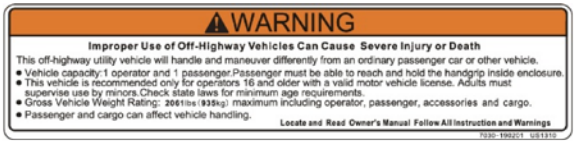

13

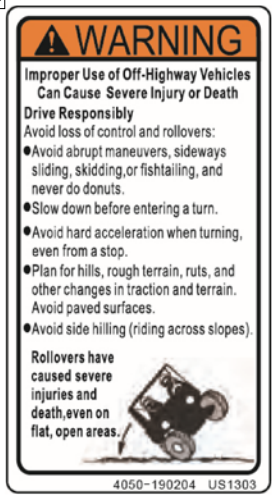

14

15

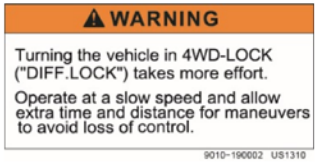

16

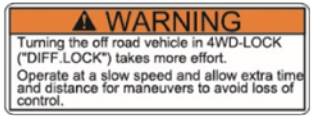

17

Potential Hazard Warnings

⚠WARNING

POTENTIAL HAZARD:
Operating this vehicle without proper instruction.

WHAT CAN HAPPEN:
The risk of an accident is greatly increased if the operator does not know how to operate the vehicle properly in different situations and on different types of terrain.

HOW TO AVOID THE HAZARD:
Beginning and inexperienced operators should complete a safety training course if offered by dealer. Operators should regularly practice the skills learned in the course and the operating techniques described in the owner's manual.

OPERATOR SAFETY

⚠**WARNING**

POTENTIAL HAZARD:

Failure to follow the age recommendations for this vehicle.

WHAT CAN HAPPEN:

Severe injury and/or death could occur if a child under the minimum age recommendation operates this vehicle.

Even though a child may be within the recommended age group for operating, he/she may not have the skills, abilities, or judgment needed to operate safely and could be susceptible to accident or injury.

HOW TO AVOID THE HAZARD:

Operation is prohibited for anyone under 16 years of age.

⚠**WARNING**

POTENTIAL HAZARD:
Carrying more passengers than the rated capacity.

WHAT CAN HAPPEN:
A passenger not seated in the vehicle could be ejected from the vehicle unexpectedly or make contact with moving components, both of which can result in severe injury or death. Carrying 2 or more passengers is prohibited.

HOW TO AVOID THE HAZARD:
Never allow multiple passengers.

⚠**WARNING**

POTENTIAL HAZARD:
Operation on paved surfaces such as sidewalks, trails, parking lots, or public highways and streets.

WHAT CAN HAPPEN:
All-terrain tires are designed for off-road use. Driving on paved surfaces greatly affects how a vehicle handles, which can result in loss of control and/or an accident.

HOW TO AVOID THE HAZARD:
Never drive on paved surfaces. If it is unavoidable, slow down and do not make sudden turning or braking maneuvers.

Never operate on public highways or streets if it is not allowed by law. Check local laws to determine if it is legal to do so.

⚠**WARNING**

POTENTIAL HAZARD:
Operating this vehicle without wearing approved helmet, eye protection, and protective clothing.

WHAT CAN HAPPEN:
Operating without an approved helmet increases the risk of a severe head injury or death in the event of an accident. Operating without eye protection could result in an accident and could increase the chance of a severe eye injury in the event of an accident. Operating without protective clothing could increase the chance of a severe injury.

HOW TO AVOID THE HAZARD:
Always wear an approved helmet that fits properly. Always wear eye protection (goggles or face shield), gloves, long-sleeved shirt or jacket, long pants, and over-the-calf boots.

⚠**WARNING**

POTENTIAL HAZARD:
Operating the vehicle after consuming alcohol or drugs.

WHAT CAN HAPPEN:
Consumption of alcohol and/or drugs could seriously affect operator judgment. Reaction time may be slower and operator balance and perception could be affected. Consumption of alcohol and/or drugs before or while operating a vehicle could result in an accident causing severe injury or death.

HOW TO AVOID THE HAZARD:
Never consume alcohol or drugs before or while operating the vehicle.

⚠**WARNING**

POTENTIAL HAZARD:
Operating at excessive speeds.

WHAT CAN HAPPEN:
Excessive speed increases the operator's chance of losing control, which can result in an accident.

HOW TO AVOID THE HAZARD:
Always operate at a speed that's proper for the terrain, visibility and operating conditions, and your experience.

⚠**WARNING**

POTENTIAL HAZARD:
Attempting wheelies, jumps and other stunts.

WHAT CAN HAPPEN:
Attempting stunts increases the chance of an accident, including an overturn.

HOW TO AVOID THE HAZARD:
Never attempt wheelies, jumps, or other stunts. Avoid exhibition driving.

OPERATOR SAFETY

⚠**WARNING**

POTENTIAL HAZARD:
Failure to inspect the vehicle before operating. Failure to properly maintain the vehicle.

WHAT CAN HAPPEN:
Poor maintenance increases the possibility of an accident or equipment damage.

HOW TO AVOID THE HAZARD:
Always inspect your vehicle before each use to make sure it's in safe operating condition.
Always follow the inspection and maintenance procedures and schedules described in the owner's manual.

⚠**WARNING**

POTENTIAL HAZARD:
Extending arms, hands, or legs outside the ROPS bars of the vehicle during operation.

WHAT CAN HAPPEN:
Severe injury can occur to arms, hands, or legs if the vehicle overturns or rolls over in an accident.

HOW TO AVOID THE HAZARD:
Always keep arms, hands, or legs inside the vehicle, hands on the steering wheel or hand grip, and keep both feet on the footrests of the vehicle during operation.

⚠**WARNING**

POTENTIAL HAZARD:
Failure to use extra caution when operating on unfamiliar terrain.

WHAT CAN HAPPEN:
Unfamiliar terrain may contain hidden rocks, bumps, or holes that could cause loss of control or overturn.

HOW TO AVOID THE HAZARD:
Travel slowly and use extra caution when operating on unfamiliar terrain. Always be alert to changing terrain conditions.

⚠**WARNING**

POTENTIAL HAZARD:
Turning improperly.

WHAT CAN HAPPEN:
Improper turns could cause loss of control and lead to a collision or overturn.

HOW TO AVOID THE HAZARD:
Always follow proper procedures for turning as described in the owner's manual. Practice turning at slow speeds before attempting to turn at faster speeds. Never turn at excessive speed.

⚠**WARNING**

POTENTIAL HAZARD:
Failure to use extra caution when operating on excessively rough, slippery or loose terrain.

WHAT CAN HAPPEN:
Operating on excessively rough, slippery or loose terrain could cause loss of traction or loss of control, which could result in an accident or overturn.

HOW TO AVOID THE HAZARD:
Do not operate on excessively rough, slippery or loose terrain until you've practiced and learned the skills necessary to control the vehicle on such terrain. Always use extra caution on rough, slippery or loose terrain.

⚠**WARNING**

POTENTIAL HAZARD:
Climbing excessively steep hills or climbing hills improperly.

WHAT CAN HAPPEN:
Improper hill climbing could cause loss of control or overturn.

HOW TO AVOID THE HAZARD:
Never operate on hills too steep for the vehicle or for your abilities. Practice on smaller hills before attempting large hills. Always check the terrain carefully before ascending any hill. Never climb hills with excessively slippery or loose surfaces. Never open the throttle suddenly while traveling uphill. The vehicle could flip over backwards. Never go over the top of any hill at high speed. An obstacle, a sharp drop, another vehicle, or person could be on the other side of the hill.

⚠**WARNING**

POTENTIAL HAZARD:
Traveling down excessively steep hills.

WHAT CAN HAPPEN:
Improper downhill travel could cause loss of control or overturn.

HOW TO AVOID THE HAZARD:
Never operate on hills too steep for the vehicle or for your abilities. Practice on smaller hills before attempting large hills. Always check the terrain carefully before attempting any hill. Never descend hills with excessively slippery or loose surfaces.

NOTE:
Always check the terrain carefully before descending a hill. Never travel down a hill at high speed. Avoid traveling down a hill at an angle. Travel straight down the hill when possible.

⚠**WARNING**

POTENTIAL HAZARD:
Improperly crossing hills and turning on hills.

WHAT CAN HAPPEN:
Improperly crossing or turning on hills could cause loss of control or overturn.

HOW TO AVOID THE HAZARD:
Use extra caution when turning on any hill. Avoid crossing the side of a steep hill.

WHEN CROSSING THE SIDE OF A HILL:
Always follow proper procedures as described in the owner's manual. Avoid hills with excessively slippery or loose surfaces.

⚠**WARNING**

POTENTIAL HAZARD:
Stalling, rolling backwards while climbing a hill.

WHAT CAN HAPPEN:
The vehicle could overturn.

HOW TO AVOID THE HAZARD:
Maintain a steady speed when climbing a hill.

IF ALL FORWARD SPEED IS LOST:
Close the throttle. Apply the brake. When fully stopped, shift the gear selector to the park position.

IF THE VEHICLE BEGINS ROLLING:
Never apply engine power. Carefully apply the foot brake while rolling backwards. When fully stopped, keep the brake applied, shift the gear selector to the parking position, and determine the best way to safely change direction.

⚠**WARNING**

POTENTIAL HAZARD:
Improperly operating over obstacles.

WHAT CAN HAPPEN:
Operating over obstacles could cause loss of control or overturn.

HOW TO AVOID THE HAZARD:
Before operating in a new area, check for obstacles. Avoid operating over large obstacles such as rocks and fallen trees when possible. If unavoidable, use extreme caution and always follow proper procedures as outlined in the owner's manual.

⚠**WARNING**

POTENTIAL HAZARD:
Skidding or sliding.

WHAT CAN HAPPEN:
Skidding or sliding can cause loss of control. If the tires regain traction unexpectedly, the vehicle could overturn.

HOW TO AVOID THE HAZARD:
On slippery surfaces such as ice, travel slowly and use extra caution to reduce the chance of skidding or sliding out of control.

⚠**WARNING**

POTENTIAL HAZARD:
Overloading the vehicle or carrying/towing cargo improperly.

WHAT CAN HAPPEN:
Overloading and towing can cause changes in vehicle handling, which could lead to loss of control or an accident.

HOW TO AVOID THE HAZARD:
Never exceed the stated load capacity for this vehicle.

Cargo should be properly distributed and securely attached. Reduce speed and always use low gear when carrying cargo or pulling a trailer. Allow a greater distance for braking. Always follow the instructions in the owner's manual for carrying cargo or pulling a trailer.

⚠**WARNING**

POTENTIAL HAZARD:
Operation the vehicle through deep or fast-flowing water.

WHAT CAN HAPPEN:
The tires may float, causing loss of traction and loss of control, which can lead to an accident or overturn.

HOW TO AVOID THE HAZARD:
Avoid operating through deep or fast-flowing water. If it is unavoidable to enter water that exceeds the recommended maximum depth, travel slowly, balance your weight carefully, avoid sudden movements, and maintain a slow and steady forward motion. Do not make sudden turns or stops, and do not make sudden throttle changes. Wet brakes may have reduced stopping ability. Always test the brakes after leaving the water. If necessary, apply the brakes several times while driving slowly to dry out the pads.

⚠**WARNING**

POTENTIAL HAZARD:
Improperly operating in reverse.

WHAT CAN HAPPEN:
The vehicle could collide with an obstacle or person, resulting in severe injury.

HOW TO AVOID THE HAZARD:
Before shifting into reverse gear, always check for obstacles or people behind the vehicle. When it's safe to proceed, back slowly.

⚠**WARNING**

POTENTIAL HAZARD:
Operating this vehicle with improper tires, or with improper or uneven tire pressure.

WHAT CAN HAPPEN:
Use of improper tires, or operation of the vehicle with improper or uneven tire pressure, could cause loss of control or an accident.

HOW TO AVOID THE HAZARD:
Always use the size and type of tires specified in the owner' s manual. Always maintain proper tire pressure.

⚠**WARNING**

POTENTIAL HAZARD:
Operating the vehicle with improper modifications.

WHAT CAN HAPPEN:
Improper installation of accessories or modification of the vehicle may cause changes in handling which could lead to an accident.

HOW TO AVOID THE HAZARD:
Never modify the vehicle through improper installation or use of accessories. All parts and accessories added to the vehicle must be genuine parts or equivalent components designed for use on this vehicle, and they should be installed and used according to approved instructions. Consult your dealer for more information.

⚠**WARNING**

POTENTIAL HAZARD:
Operating on frozen bodies of water.

WHAT CAN HAPPEN:
Severe injury or death can result if the vehicle falls through the ice.

HOW TO AVOID THE HAZARD:
Never operate the vehicle on a frozen body of water.

⚠**WARNING**
Leaving the keys in the ignition can lead to unauthorized use of the vehicle, resulting in serious injury or death. Always remove the ignition key when the vehicle is not in use.

⚠**WARNING**
After any overturn or accident, have a qualified service dealer inspect the entire vehicle for possible damage, including (but not limited to) brakes, throttle and steering systems.

OPERATOR SAFETY

⚠WARNING
Safe operation of this vehicle requires good judgement and physical skills. Persons with cognitive or physical disabilities who operate this vehicle have an increased risk of overturn and loss of control, which could result in severe injury or death

⚠WARNING
Exhaust system components are very hot during and after use of the vehicle. Hot components can cause serious burns and fire. Do not touch hot exhaust system components. Always keep combustible materials away from the exhaust system. Use caution when traveling through tall grass, especially dry grass.

Controls and Features

Primary Controls

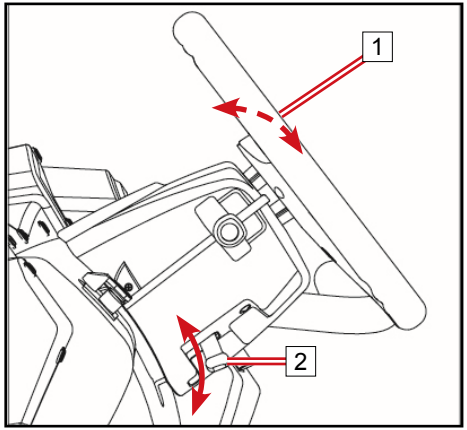

Steering Wheel - 1
The steering wheel is located in front of the driver's seat.

Tilt Lever - 2
A tilt lever feature allows the steering wheel to be adjusted to fit the operator. Pull down on the lever and adjust the steering wheel tilt angle for comfort. Push up on the lever to lock the steering wheel tilt angle.

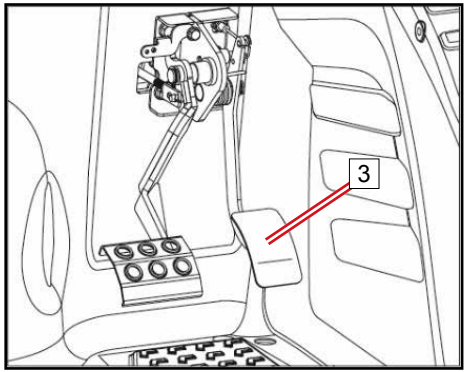

Throttle Pedal - 3
The throttle pedal is located to the left of the brake pedal. The throttle pedal controls engine rpm and vehicle speed. To control vehicle speed, press on the throttle pedal with your right foot. Always check the pedal function before driving.

NOTE: The throttle pedal has no adjustments to compensate for throttle cable freeplay and wear. Contact your dealer for adjustments to the throttle cable

Brake Pedal - 4

The brake pedal is located to the left of the throttle pedal. Release the throttle pedal and press the brake pedal with your foot to slow or stop the vehicle.

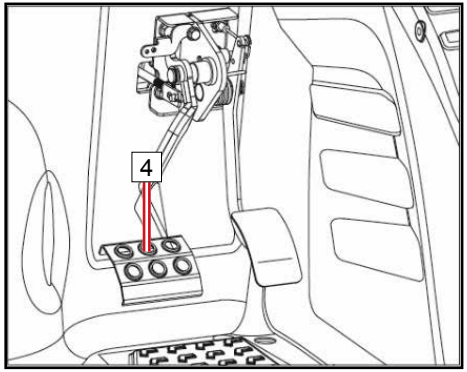

Shift Lever - 5

The shift lever is located to the right of the driver's seat. The shift lever is used to change the transmission gear selection:

Shift Button - Press the shift button (A) before shifting the gear.

L – *Low Gear.* B The low speed range of the gearbox. It allows the vehicle to move slowly with maximum torque at the wheels.

CAUTION: To avoid damage to the CVT system, always use low gear for constant slow travel, to pull a trailer, carry heavy cargo, go over obstacles, or drive up and down hills.

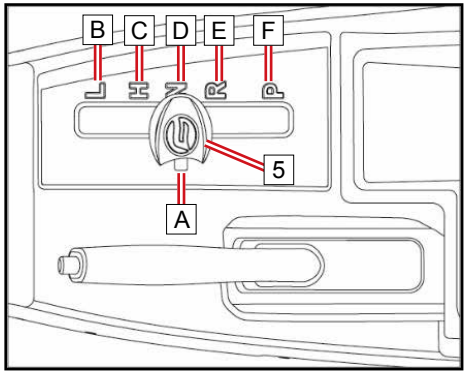

H – *High Gear.* C The high speed range of the gearbox. It is the normal driving speed range. It allows the vehicle to reach its maximum speed.

N – *Neutral.* D In neutral position the engine power take-off is disengaged.

R – *Reverse.* E The reverse gear position allows the vehicle to go backwards.

NOTE:
In reverse operation, the engine's RPM is limited, thus limiting the vehicle reverse speed under 15.5 mph (25 km/h).

⚠WARNING
Use extreme caution driving downhill in reverse. Gravity can increase the vehicle speed above the set limited reverse speed.

P – Park. The park position F locks the gearbox to help prevent vehicle movement.

⚠WARNING
Always shift to PARK (P) position when the vehicle is not in operation. The vehicle can roll if the shift lever is not set to 'P'. Always use the auxiliary hand brake as an additional precaution to prevent vehicle movement.

Secondary Controls

Ignition Key Switch / Engine Stop Switch - 6

The ignition key switch / engine stop switch is located on the lower right side of the steering column.

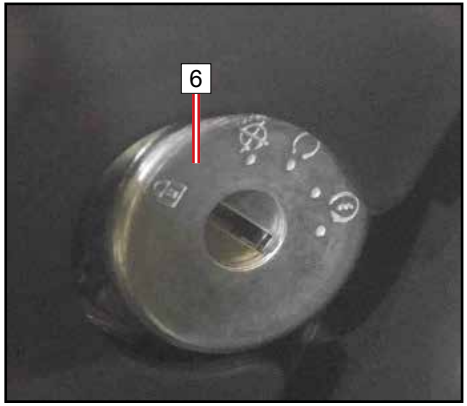

This switch has 3 positions. Use the key to control the ignition switch and start the engine. When the key is in the position of “LOCK”, it can be removed from the ignition switch and the steering wheel will lock.

WARNING: Do not keep the ignition key switch in ‘START’ for more than 10 seconds.

Ignition Key Switch	OFF Position (1)	Engine is stopped. All electrical except the winch motor and DC outlets are disabled. The key can be removed
	ON Position (2)	Engine is ready for work. The electrical system of the vehicle is activated.
	START Position (3)	Turn ignition key to “ “ to start the engine. Ignition key returns to ”On ” when released.

⚠WARNING
Do not leave the ignition key inserted when the operator is away. An unauthorized use of the vehicle by others may result in serious injury or death. Always remember to remove the ignition key when the vehicle is not in use.

Speed Limit Override Switch - 7

The engine is normally speed limited when operating in 4WD-LOCK. If conditions require more engine power:

- Release the throttle and press the button to override the speed limiting function. The override indicator light will come on.
- Reapply the throttle while this button is pressed.
- Releasing the button restores the speed limiting function.

NOTE: Speed limit override is not available in 2WD.

⚠WARNING
Pressing the override button while the throttle is open in speed limiting mode may cause sudden acceleration, resulting in a loss of control, severe injury, or death. Always release the throttle before pressing the override button.

Hazard Switch - 8

(If equipped - available only in select countries)

When using the hazard switch function, the front and rear turn signal lights will flash. Also, the hazard switch indicator light in the dashboard will light up.

Mechanical Speed Limiter - 9

The multi-function lever is located on the left side of the steering column.

Main Light Switch

The main light switch consists of 4 positions. Turn the barrel of the lever to select the following functions:

OFF	Head lights and tail lights are 'OFF' when the switch is turned to this position.
	Position / tail lights 'ON' and dead lights 'OFF' when the switch is turned to this position.

Low Beam / High Beam

	Low Beam is selected when the switch is turned to this position.
	High Beam is selected when the switch is turned to this position.

NOTE:

Ignition key must be turned to 'ON' before operating head lights.

CAUTION
Do not use the headlights with the engine turned off for more than 15 minutes. The battery may discharge to a point that the starter motor will not operate properly. If this should happen, remove the battery and recharge it.

Horn Button

Press the button ' '. The horn will sound.

Turn Signal Switch

(If equipped - available only in select countries)

⇧	Right turn is indicated when the multifunction lever is moved upward.
⇩	Left turn is indicated when the multifunction lever is moved downward.

Reposition the multifunction lever in the middle position to stop the turn signal.

2WD / 4WD Switch - 10

This vehicle is equipped with an on-command “2WD”/”4WD” and front diff-lock “LOCK”/”4WD” switch on the left side of the dashboard. Select the appropriate drive mode according to terrain and conditions:

- **Two-wheel drive (2WD):** Power is supplied to the rear wheels only.
- **Four-wheel drive (4WD):** Power is supplied to the rear wheels, and to the front wheels.
- **Four-wheel drive with diff-lock (4WD-LOCK):** Power is supplied to the rear and front wheels and the front differential is locked. Unlike 4WD mode, all the wheels turn at the same speed. Speed is limited to 22 mph (35 km/h).

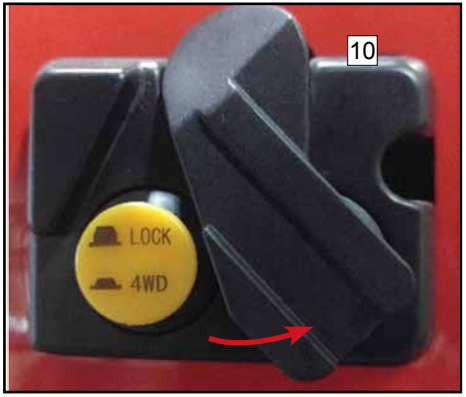

CAUTION
The vehicle must be stopped to engage or disengage 2WD / 4WD and 4WD-LOCK. Mechanical damage may occur if the switch is engaged or disengaged while driving.

On-Command 2WD / 4WD / 4WD-LOCK Switch Operation

To change from 2WD to 4WD: Stop the vehicle. Verify the mode lever is moved to the left, and then press the switch to “4WD”. The 4WD indicator “ ”will display in the dashboard.

To change from 4WD to 2WD: Stop the ATV. Verify the mode lever (A) is moved to the left, and then depress the switch to “2WD”. The 2WD indicator“ ” will display in the dashboard.

To change to 4WD-LOCK: Stop the ATV. To lock the front differential while in 4WD mode, verify the mode lever (A) is moved to the right, and then depress the switch (B) to “LOCK”. The 4WDLOCK indicator “ ” will display in the dashboard.

NOTE : 4WD-LOCK OPERATION:

- Steering will require greater effort in 4WD-LOCK mode. This is normal.
- When the switch is set to “LOCK”, the front diff-lock indicator light will flash until the front diff is locked.
- If the indicator light is flashing, turning the steering left and right will help the front gear locking mechanism to engage.
- Riding before the front differential lock is properly engaged (e.g., the indicator light is flashing) will cause the engine speed to be limited until engagement is complete.
- When the vehicle is in 4WD-LOCK, the maximum traveling speed is limited to 22 mph (35 km/h).
- If conditions require full engine power to be available, press the override switch on the dashboard to disable the 4WD-LOCK speed limiter.

Hand Brake - 11

This vehicle is equipped with an auxiliary hand brake, which is located to the right of the driver's seat. Pull back on the lever to apply the rear brakes and prevent the vehicle from rolling when parked on an incline.

To release the hand brake, pull up slightly and press the release button at the end of the lever, then push the lever down to its original position.

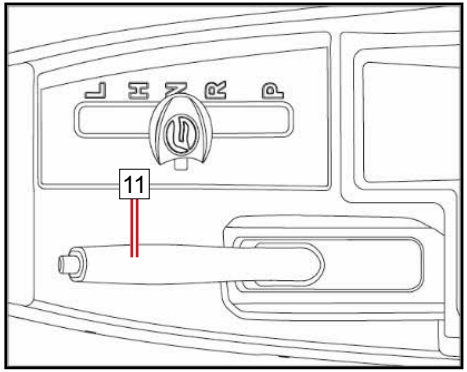

⚠CAUTION
Never depend on the transmission parking feature alone if the vehicle is parked on a hill. Always apply the hand brake and block the wheels on the downhill side of the vehicle to prevent movement. It is recommended to park the vehicle on level ground.

Vehicle Features

Feature Locations - 1

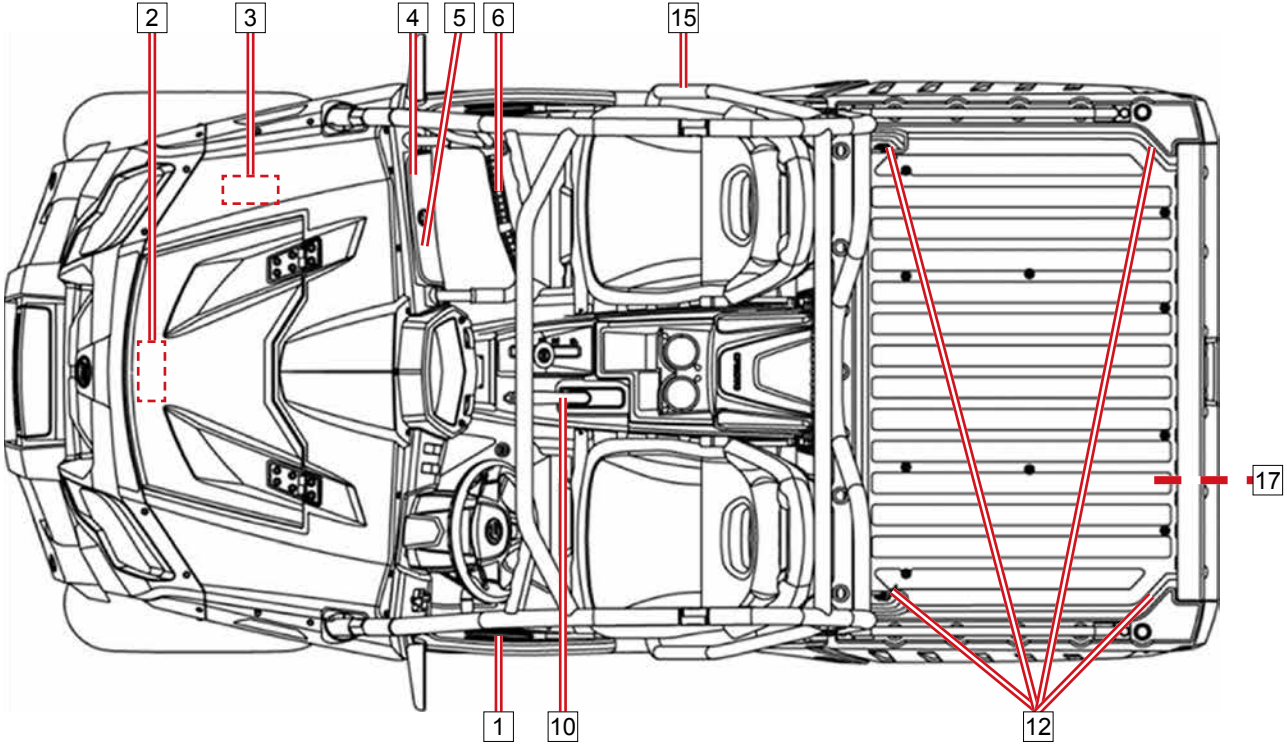

CONTROLS AND FEATURES

Feature Locations – 2

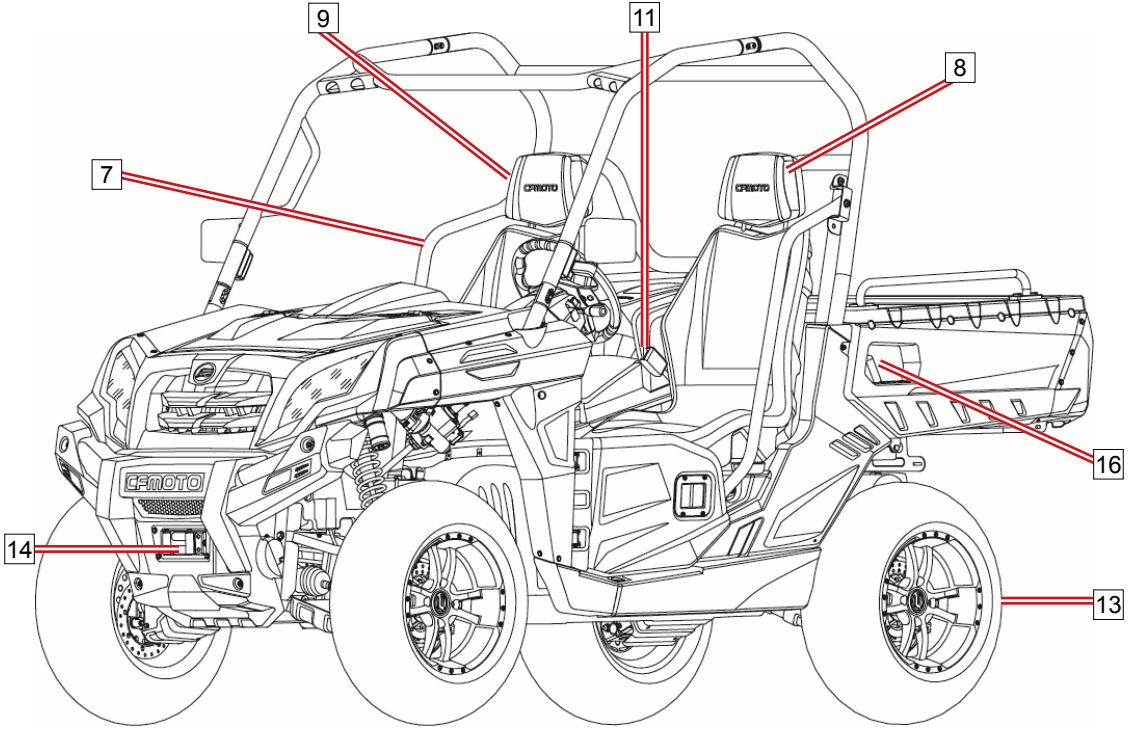

Feature Descriptions

Footrests - 1

This vehicle is equipped with driver and passenger footrests to allow firmly planting of feet on the vehicle floor, which helps minimize the risk of leg or foot injury and maintain proper body position while riding. Always wear appropriate footwear.

Front Access Panel and Storage Compartment - 2

The front of the vehicle is equipped with a front panel release lever to access maintenance items and the front storage compartment. Pull the release lever to the left to open the access panel. The left side storage compartment is typically used to store the tool kit and light objects. The capacity is 5.56 lb. (2.5 kg).

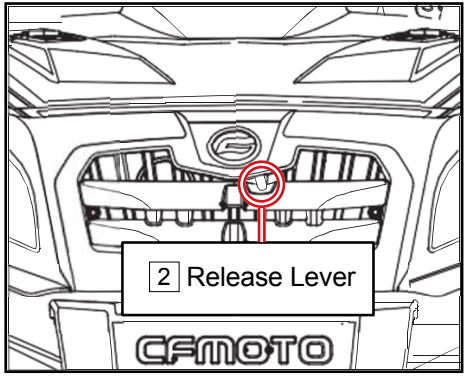

Tool Kit- 3

A tool kit with basic tools is provided. It is typically stored in the front storage compartment.

Glove Box - 4

The vehicle is equipped with a closed glove box made to carry the winch controller and light objects. The capacity is 5.56 lb. (2.5 kg).

Winch Cable Controller and Power Port - 5

This vehicle comes with a winch cable controller, which plugs into the power port in the glove box.

Passenger Handhold - 6

The passenger must grasp the handhold securely during riding. No part of the body should be outside of the cab to prevent possible injury.

⚠WARNING
Never use any part of vehicle cage as handholds. Hands can be struck by objects outside the cockpit or crushed in a rollover.

Shoulder Guards - 7

The vehicle is equipped with shoulder guards to help restrain the body of the driver and passenger inside vehicle.

Driver Seat - 8

The driver's seat offers fore and aft adjustment. To adjust the seat, turn the lever to unlock it. Release the lever to lock the seat into desired position. A pull strap at the back of the seat allows the seat to tilt forward for maintenance.

Passenger Seat - 9

The passenger seat is not adjustable. A pull strap at the back of the seat allows the seat to tilt forward for maintenance.

Hand Brake - 10

Press the release button and pull up lever to engage the hand brake. Press the release button and push down to disengage the hand brake before driving.

CONTROLS AND FEATURES

Seat Belts - 11

This vehicle is equipped with 3-point seat belts to help protect the driver and passenger in the event of collisions, rollovers or tip-overs and to help keep occupants in the cab. The seat belt indicator light will flash if the seat belt is not fastened during driving.

Anchoring Hooks - 12

4 anchoring hook points are located inside the cargo area to secure cargo inside the cargo box.

Towing - 13

This vehicle is equipped with a hitch receiver for towing trailers. Please consult with your dealer about towing, the use of trailers, and available accessories for connecting a trailer to the vehicle.

Winch - 14

This vehicle is equipped with a 3000-lb winch. A wireless remote control and a standard winch controller is located in the glove compartment. The winch controller power port is located on the right side dashboard inside the glove box. To preserve battery power, only operate the winch while the engine is running. Please refer to your winch manual for further information or consult with your dealer on the use of the winch before using your vehicle.

Fuel Tank Fill Cap - 15

The fuel tank fill cap is located on the passenger side of the vehicle near the passenger seat. To fill the tank, grasp the fuel cap firmly, then turn counter-clockwise and remove it. Reinstall the fuel cap securely after a fuel tank fill is completed. The fuel tank capacity is 6.9 gal. (26L).

Fuel Minimum Octane Rating and Safety Warnings

The recommended fuel for your vehicle is 89 Octane minimum, premium or mid-grade fuel (a maximum blend of 10% ethanol is allowed). Non-oxygenated (ethanol-free) fuel is recommended for best performance in all conditions.

⚠WARNING
• Gasoline is highly flammable and explosive under certain conditions. • Allow the engine and exhaust system to cool before filling the tank. • Always exercise extreme caution whenever handling gasoline. • Always refuel with the engine stopped, and outdoors or in a well ventilated area. • Never carry a plastic container with gasoline in the cargo area while riding. Static electricity between the cargo area and container could cause a spark. • Do not smoke or allow open flames or sparks in or near the area where refueling is performed, or where gasoline is stored. • Do not overfill the tank. Do not fill to the tank neck. • If gasoline spills on your skin or clothing, immediately wash it off with soap and water and change clothing. • Never start the engine or let it run in an enclosed area. Engine exhaust fumes are poisonous and can cause loss of consciousness or death in a short time. • The engine exhaust from this product contains chemicals known to cause cancer, birth defects or other reproductive harm. Operate this vehicle only outdoors or in well-ventilated areas.

Cargo Box and Tilt Feature - 16

Refer to the safety decals on the cargo box for load information. The cargo box has a release handle on each side that can be used to tilt the box for maintenance or to dump material.

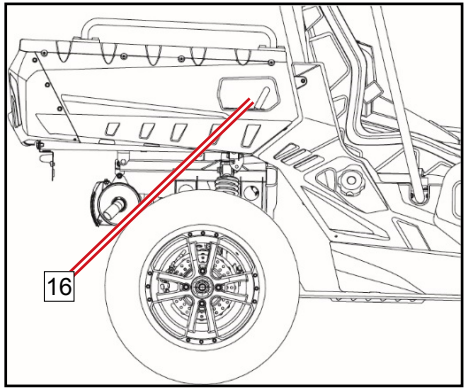

Trailer Power Socket (If equipped) - 17

This vehicle is equipped with 7-pin trailer power socket, located under the rear cargo box. The socket wires are configured to this standard as shown in the image provided . An accessory trailer power converter is required for trailers that do not have a 7-pin connector. Contact your dealer for more information.

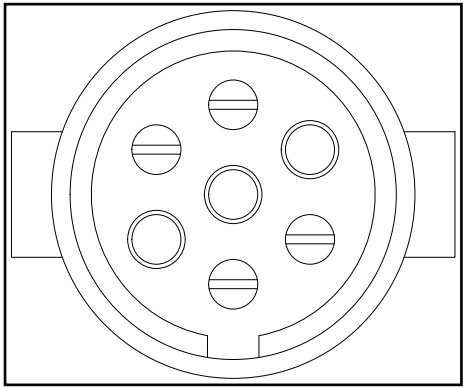

Extra Vehicle Features

12 Volt Accessory Power

Auxiliary 12Vdc power outlets (arrows) are provided on the right and left side of the dashboard for operating accessories such as hand-held spot lights and charging electronic devices. Please consult with your dealer on the use of powered accessories with your vehicle.

Wireless Winch Remote Contol

This vehicle is equipped with a wireless remote control for operation of the winch system. The wireless remote control is typically stored in the dashboard glove box:

- To enable the wireless remote control: Press both control buttons at the same time. The indicator light will illuminate, and the controller can be used.
- To disable the wireless remote control: Press both control buttons at the same time. The controller and indicator light will turn off.

Wired Winch Cable Controller and Power Port

This vehicle is equipped with a wired winch controller, which can be designated for use if the wireless winch remote control is not working. The cable control power port is located inside the glove box.

Oil fill funnel and hose

This vehicle is equipped with an oil fill funnel and hose for maintenance, which are stored under the front access panel on the driver's side.

Brake Fluid Reservoir and Level Indicator

The brake master cylinder reservoir level can be viewed under the left side wheel well. Check the brake master cylinder fluid level before each use of the vehicle. If the fluid level is lower than the “low” mark, determine the cause or refill with brake fluid as necessary.

NOTE:

When checking the fluid levels, the vehicle must be on level ground. If the fluid level is lower than the “lower” mark, add DOT4 brake fluid. Do not overfill.

⚠WARNING
An over-full master cylinder may cause brake drag or brake lockup, which could result in an accident causing serious injury or death. Maintain brake fluid at the recommended level. Do not overfill.

⚠WARNING
Never store or use a partial bottle of brake fluid. Brake fluid is hygroscopic, meaning it rapidly absorbs moisture from the air. The moisture causes the drop of boiling temperature of the brake fluid, which can lead to early brake fade and the possibility of accident or severe injury. After opening a bottle of brake fluid, always discard any unused portion.

CVT System

This vehicle has a Continuously Variable Transmission (CVT) system that utilizes a drive belt and clutch pulleys to automatically vary transmission drive ratios, allowing infinite variability between the highest and lowest vehicle speeds with no discrete steps or shifts.

The CVT system consists of a primary clutch 1, which is an advanced form of centrifugal clutch that is mounted to the engine crankshaft A .

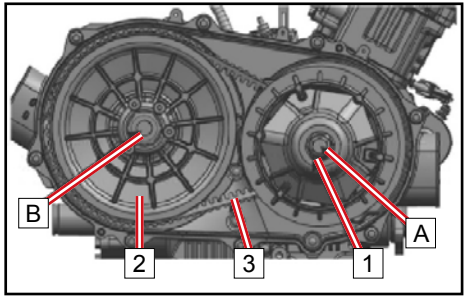

The secondary clutch 2 is mounted to the input shaft of the transmission B and serves two functions; As a “slave” pulley to the primary clutch, and to provide a torque sensing element that shifts drive ratios.

The drive belt 3 is a heavy duty V-belt that connects the engine and transmission clutch pulleys.

A CVT housing and cover encloses the clutches and belt assembly. There are inlet and outlet cooling ducts that route air to cool the components, and they should be regularly inspected. The CVT components do not contain any user maintenance items. Contact your dealer for service.

Engine Braking System (EBS) - 800cc Engines Only

Vehicles with an 800cc engine are equipped with an engine braking system. The primary wet clutch assembly inside the engine uses a one-way bearing to create engine braking, which occurs when the throttle is completely closed and the vehicle is at speed. It uses the engine's compression/resistive force to slow the over-driving transmission speed via the CVT drive belt, thereby slowing the entire vehicle gradually.

Engine braking is always active, and offers the most benefit when:
Used in conjunction with 4WD and 4WD Diff-Lock Modes.
Descending steep or slippery hills.
Descending rocky downhill terrain.
Slowing while towing heavy loads.
Assisting normal brake system application.

EBS is not a substitute for the vehicle brake system, although increased brake pad and disc life are realized when EBS assists normal brake system operation. The EBS is non-adjustable, and does not contain any user maintenance items. Contact your dealer for service.

How To Avoid CVT Drive Belt and Component Failure

CVT clutch and belt life can be dramatically extended by avoiding these common operating mistakes:

Causes CVT damage:	Solution:
Attempting to load the vehicle onto a truck bed or tall trailer in high gear.	Shift transmission to low gear during loading of the vehicle to prevent belt burning.
Starting out on a steep incline in high gear.	When starting out on steep inclines, use low gear.
Constant driving at low RPM, driving at just above clutch engagement RPM, or at low speed (approximately 5 km/h ~ 10 km/h) in high gear.	Low gear is highly recommended for cooler CVT operating temperatures and longer component life. Drive at a higher speed or use low gear more frequently.
Insufficient warm-up of CVT exposed to low ambient temperatures	Warm the engine before driving, the CVT drive belt will become more flexible and prevent belt burning.
Slow throttle and easy CVT engagement.	Use the throttle with purpose and effectively for efficient CVT clutch engagement.
Towing/pushing at low RPM/low ground speed.	Use low gear only.
Utility use/plowing snow, dirt, etc.	Use low gear only.
Heavy vehicle load operating at low speed	Use low gear only.

Causes CVT damage:	Solution:
Stuck in mud or snow.	Shift the transmission to low gear, and carefully use fast, aggressive throttle application to engage CVT. WARNING: Excessive throttle may cause loss of control and vehicle overturn.
Climbing over large objects from a stopped position.	Shift the transmission to low gear, and carefully use fast, brief, aggressive throttle application to engage the CVT. WARNING: Excessive throttle may cause loss of control and vehicle overturn.
Belt slipping from water or snow ingestion into the CVT system.	Drain the water from the CVT housing and dry the CVT if possible, or contact your dealer.
Overheating of the CVT components causes malfunction.	Contact your dealer for inspection and repair of the CVT components.

Dashboard Indicators and Operation

Indicators and Warnings

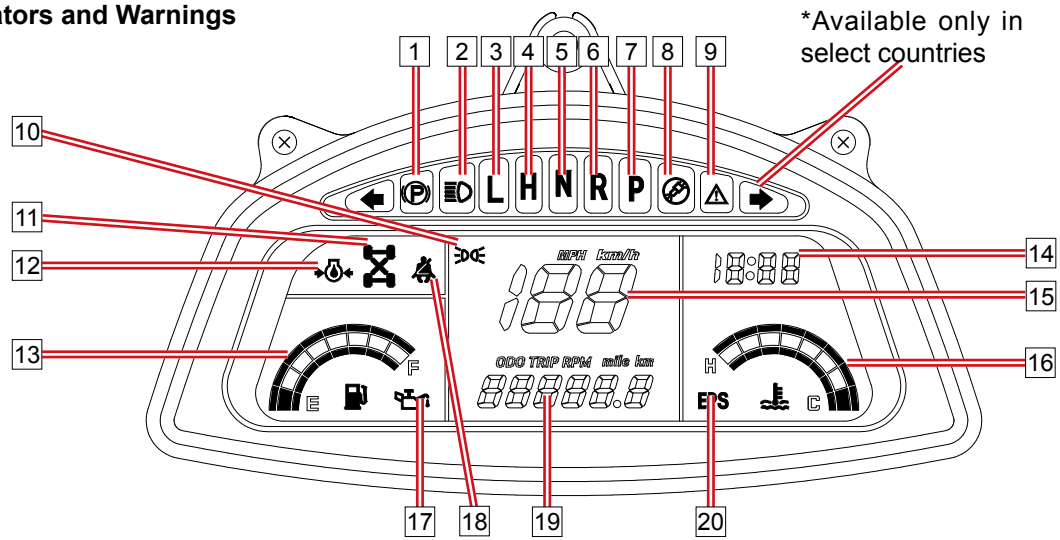

1	Parking Brake ‘ON’	6	Reverse	11	4WD Mode	16	Engine Temp
2	High Beam ‘ON’	7	Parking	12	Oil Pressure	17	Oil Change
3	Low Gear	8	EFI Fault	13	Fuel Gauge	18	Seatbelt
4	High Gear	9	Speed Limit Override ‘ON’	14	Clock	19	Rider Information Center
5	Neutral	10	Tail Light ‘ON’	15	Speedometer	20	EPS Fault

Indicators and Warnings

1 - Hand brake ‘ON’. Illuminates when the hand brake lever is pulled.

2 - High Beam ‘ON’. Illuminates when the headlight switch is in this position.

3 - ‘L’= Low Gear Position. This indicator displays when the transmission is in Low.

4 - ‘H’= High Gear Position; This indicator displays when the transmission is in High.

5 - ‘N’= Neutral Position; This indicator displays when the transmission is in Neutral.

6 - ‘R’= Reverse Position; This indicator displays when the transmission is in Reverse.

7 - ‘P’= Parking Position; This indicator displays when the transmission is in Park.

8 - EFI Fault. This indicator light flashes when a fault occurs in the Electronic Fuel Injection system.

9 - Speed Limit Override ‘ON’. This indicator light comes on when pressing the override switch. Always exercise caution when using the override button.

10 - Tail Light ‘ON’. This indicator displays when the main headlight switch is set to this position.

11 - 4WD Indicator. This dashboard section corresponds to the drive method chosen. The front differential gear case contains the synchronizing component that signals the display.

12 - Fuel Gauge. This dashboard section displays the current gas remaining in the tank. ‘F’ indicates full. ‘E’ indicates stand-by fuel. When the indicator enters the red area, the fuel remaining is approximately 3.5L (.92 gal). Fuel must be added as soon as possible.

13 - EFI Fault. This indicator light displays when a fault occurs in the Electronic Fuel Injection system.

14 - Clock. This dashboard section can be adjusted to the correct time using the right below the dashboard.

15 - Speedometer. This dashboard section can be toggled to display the vehicle speed in Kilometers per hour (Km/h) or Miles Per Hour (MPH).

16 - Engine Temperature. This dashboard section displays the current coolant temperature, C is low temperature, H is high temperature. Both over-low and over-high are abnormal. Idle the vehicle to warm the engine when it's too cold, and park the vehicle when it's too hot to prevent the coolant from boiling. Keep the coolant temperature in a normal range.

17 - Oil Change Reminder. This indicator displays when the pre-programmed time limit has been reached for oil change service.

18 - Seatbelt Reminder. This indicator displays when the seat belt is not fastened.

19 - Rider Information Center. This dashboard section can be toggled using the left ‘SEL‘ button to display the accumulated distace traveled in miles / kilometers; ‘**ODO**‘ - The accumulated vehicle distance traveled , ‘**TRIP**‘ - The trip distance traveled , ‘**RPM**‘- The engine speed in Revolutions Per Minute (RPM) , ‘**H**‘ - The engine hour meter records the engine running time, ‘**V**‘ - Battery voltage, ‘L-I-g-H—5’ - Dashboard brightness (5 levels).

20 - EPS Fault. This indicator light flashes when a fault occurs in the Electronic Power Steering system.

*Select countries(markets)are equipped with turn signals and indicators as standard equipment.

CONTROLS AND FEATURES

Nagivation / Settings / Adjustments

Item	Display	SEL / ADJ Button	Result
Metric / Standard Toggle	Speed/Distance	Long Press SEL Button	Metric ↔ Standard Values
Distance/RPM/Engine Hour/ Item Toggle	Vehicle Odometer Trip Distance Engine RPM Engine Hour Voltage Brightness Setting	Short Press SEL Button	ODO→TRIP→RPM→H→ V→L-I-g-H--5→ODO
Trip Distance Reset	Trip Distance	Long Press SEL Button in Odometer mode	Distance reset to zero
Clock - Hours Adjustment	Time	Short Press ADJ Button	Incremental 1-12
Clock - Minutes Adjustment	Time	Long Press ADJ Button	Incremental 00-59

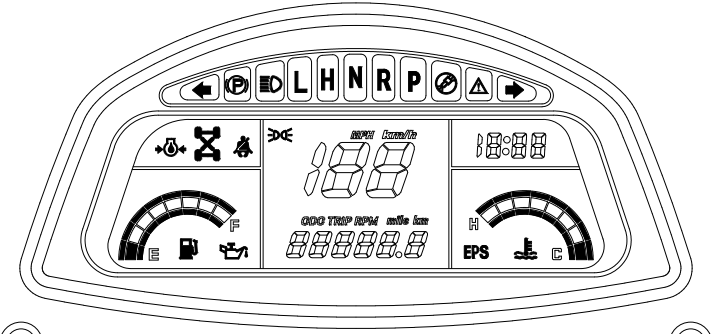

‘SEL’ Button

‘ADJ’ Button

Operating Your Vehicle

Break-In Period

The break-in period for a new engine is very important. Careful treatment of a new engine at the beginning of ownership will result in more efficient performance and longer life. Perform the following procedures carefully:

1. Select an open area that allows room to familiarize yourself with vehicle operation and handling.
2. Place the vehicle on a level surface.
3. Fill the fuel tank with gasoline.
4. Check the engine oil level. Add the recommended oil if necessary to maintain the oil level between the minimum and maximum indicators on the dipstick.
5. Position yourself in the operating position on the vehicle, fasten the seatbelt and safety nets, and start the engine. Allow the engine to idle for a short period before operating.
6. Press the foot brake, select the desired gear, and then release the foot brake.
7. Apply throttle. Drive slowly at first, varying throttle positions not more than ½ throttle for 10 hours or 100 miles, then another 10 hours or 100 miles of not more than ¾ throttle (whichever interval arrives first). Do not operate at sustained idle or sustained wide open throttle.
8. Do not pull or carry any heavy loads during the break-in period.
9. Periodically check coolant level, controls, etc. along with the items outlined in the periodic maintenance chart.
10. At the end of the break-in period, change the oil and filter (20hrs or 200 miles / 320km).

⚠CAUTION

During the break-in period:

- Do not load or tow cargo.
- Do not operate at sustained full throttle. Damage to engine parts or decrease engine life may result if excessive wide open throttle is used during the first 20 hours of use.
- Do not run engine with throttle over 1/2 open during the first 10 hours (or 100 miles/160km) of use.
- Do not run engine with throttle over 3/4 open during the first 10 to 20 hours (or the second 100 miles/160km) of use.
- Use of any oil other than those recommended may cause serious engine damage. CFMOTO recommends the following oil types:
  - 500cc Engines – 5W-40 oil. Changing engine oil viscosity to 10W-40 or 15W-40 due to hot environments is acceptable.
  - 800cc and 1000cc Engines — 10W-40 oil. Changing engine oil viscosity to 5W-40 due to extreme cold environments or 15W-40 due to hot environments is acceptable.
- Reference the chart below for ambient temperature and viscosity choice.

NOTE: 800 engines contain a wet clutch that requires JASO-certified engine oil, commonly sold as motorcycle engine oil.

Recommended Engine Oil Viscosity

Oil Viscosity				15W-40				
				10W-40				
				5W-40				
F°	-22	-4	14	32	50	68	86	104
C°	-30	-20	-10	0	10	20	30	40

Pre-Ride Inspection

Before each use of the vehicle, a best practice is to complete the pre-ride inspection checklist.

⚠WARNING
If a proper inspection is not done before each use, severe damage to the vehicle, severe injury, or death could result. Always inspect the vehicle before each use to ensure it is in proper operating condition.

Throttle

Before starting the engine, check the throttle pedal to be sure it is operating smoothly. Make sure it returns to the idle position as soon as the pedal is released. Regulate the speed of the vehicle by varying the throttle position. Because the throttle is spring-loaded, the vehicle will decelerate and the engine should return to idle speed any time your foot is removed from the throttle pedal.

Foot Brake

Before operating the vehicle, push down on the pedal to apply the front and rear brakes. When pressed, the lever or pedal should feel firm. A soft brake pedal would indicate a possible fluid leak or low master cylinder fluid level, which must be corrected before riding. Contact your dealer for proper diagnosis and repairs.

Starting the Engine

⚠WARNING
Never run an engine in an enclosed area. Engine exhaust contains poisonous carbon monoxide and can cause loss of consciousness, resulting in severe injury or death.

Starting a cold engine

1. Verify the gear selector is shifted to the Parking or Neutral position.
2. Apply the foot brake.
3. Turn the engine stop switch and main key switch to "" (ON)
4. Verify the throttle is completely closed, then turn the key start switch.
5. Once the engine starts, continue to warm the engine for a short period before operating the vehicle.

NOTE:
Do not activate the starting system more than 10 seconds on each attempt. If the engine fails to start, release the start switch, pause a few seconds before the next attempt, then try the start switch again. Each attempt should be as short as possible to preserve battery energy.

The engine can be started in any gear if the brake is applied. However, a best practice is to shift into Neutral or Park before starting the engine. If the neutral indicator light on the dashboard does not come on when the gear selector is in the neutral position, contact your dealer to inspect the indicator electrical circuit or adjust the gear shifting system.

CAUTION
Allow the engine to warm up for a short period before operating the vehicle. Operating the vehicle immediately after starting could cause engine damage.

Shifting the Transmission

CAUTION
To avoid transmission damage, return the throttle to the closed position, stop the vehicle, and apply the foot brake before shifting.

NOTE:
Low gear is the preferred transmission gear selection for all forward motion other than prolonged high speed travel.

Shifting out of Park
1. Verify the throttle is closed.
2. Apply the foot brake and press the gear selector button.
3. Shift to the desired gear by moving the gear selector along the shift guide.

Shifting: Neutral to High Gear
1. Verify the throttle is closed and the vehicle is stopped completely.
2. Apply the foot brake.
3. Shift to ‘H’ by moving the gear selector along the shift guide.

Shifting: High Gear to Low Gear

1. Verify the throttle is closed and the vehicle is stopped completely.
2. Apply the foot brake.
3. Shift to ‘L’ by moving the gear selector along the shift guide.

Shifting: Low Gear to High Gear

1. Verify the throttle is closed and the vehicle is stopped completely.
2. Apply the foot brake.
3. Shift to ‘H’ by moving the gear selector along the shift guide.

Shifting: to Reverse Gear

4. Verify the throttle is closed and the vehicle is stopped completely.
5. Apply the foot brake and press the gear selector button.
6. Shift to ‘R’ by moving the gear selector along the shift guide.
7. Check behind you for people or obstacles, then release the rear brake pedal.
8. Apply the throttle lever gradually and continue to watch behind you while moving backward.

⚠WARNING
Before shifting into reverse, make sure there are no obstacles or people, and the area is safe behind you. When it is safe to proceed, go slowly. Avoid excessive throttle operation while in speed limit mode, as it may cause fuel to build in the exhaust, resulting in engine popping and/or engine damage.

Shifting: to Park

1. Verify the throttle is closed and the vehicle is stopped completely.
2. Apply the foot brake and press the gear selector button.
3. Shift to ‘P’ by moving the gear selector along the shift guide. Shake the vehicle forward and backward to verify that parking is engaged.

NOTE

- The gear selector cannot be shifted into reverse gear without pressing the shift button.
- The gear shift indicators should display corresponding to the actual gear position, if the indicator does not display, ask your dealer to inspect the vehicle electrical circuit or adjust the gear shifting system.
- Due to the synchronizing mechanism in the engine, an indicator may not display until the vehicle starts moving.
- Do not use high gear for continuous slow speed travel or towing, as this can lead to excessive heating of the clutch system, which may damage components.

Safe Operation - Driving Safely

Responsibilities of the operator

As the operator of this vehicle, your common sense, judgement, and abilities are the only factors that will prevent injury to yourself, to others around you, and/or damage to the vehicle or environment.

Recreational, group, and distance riding

One of the benefits of this vehicle is that it can take you off-road away from most communities. Stay away from areas designated for other types of off-road use unless it is specifically allowed. This includes snowmobile trails, equestrian trails, cross country ski trails, mountain bike trails, etc. Join a local ATV club. A club can provide you with a map and advice, or inform you about areas where you can ride.

Always keep a safe distance from other riders ahead of you and behind you when riding in a group. Never operate carelessly or make unexpected maneuvers with other vehicles close by. Stay on designated trails and riding areas, and discourage others from operating in unauthorized locations.

Avoiding Accidents, Rollovers and Tip-overs

Side-by-side vehicles handle differently from other vehicles. Side-by-side vehicles are designed to handle off-road terrain (for example, the wheel base and track width, ground clearance, suspension, drivetrain, tires, etc.), and as a result, can overturn in situations where vehicles designed for use primarily on paved or smooth terrain may not.

A rollover or other accident can occur quickly during abrupt maneuvers such as:

- Sharp turns or hard acceleration.
- Deceleration when turning.
- When driving on hills or over obstacles.

Abrupt maneuvers or aggressive driving can cause rollovers or loss of control even in flat open areas. If the vehicle rolls over, any part of your body (such as arms, legs, or head) outside of the cockpit can be crushed and trapped by the cage or other parts of the vehicle. You can also be injured by impact with the ground, cab, or other objects.

To reduce the risk of rollovers:

- Use care when turning.
- Adjust steering inputs accordingly to your speed and environment.
- Slow down before entering a turn.
- Avoid hard braking during a turn.
- Avoid sudden or hard acceleration when turning, even from a stop or low speed.
- Never attempt donuts, skids, slides, fishtails, jumps, or other stunts.
- If vehicle starts to skid or slide, steer in the direction of the skid or slide.
- Never slam the brakes and lock the wheels.
- This vehicle is built primarily for OFF-ROAD purposes. Riding on paved surfaces may seriously affect vehicle handling and control. If you must drive on paved surfaces for a short distance, reduce speed and avoid abrupt inputs to steering wheel, accelerator and brake pedals.

This vehicle can roll over sideways, or tip over forward or backwards on slopes or uneven terrain:

- Avoid side hilling (driving along the slope rather than up or down a hill). When possible, drive straight up and down inclines rather than across them. If you must side hill, use extreme caution and avoid slippery surfaces, objects, or depressions. If you feel the vehicle start to rollover or slide sideways, steer downhill if possible.
- Avoid steep hills and follow procedures in this manual for climbing and descending hills.
- Sudden changes in terrain such as holes, depressions, banks, softer or harder ground or other irregularities may cause the vehicle to tip or become unstable. Observe the terrain ahead and slow down in areas of uneven terrain.

This vehicle will handle differently when carrying or pulling a load:

- Reduce speed and follow instructions in this manual for carrying cargo or pulling a trailer.
- Avoid hills and rough terrain.
- Allow more distance to stop.

Be prepared in case of rollover:

- Latch side doors and fasten seat belts to help you avoid sticking out arms or legs.
- Never grab the cage while riding. Hands can be crushed between the cage and the ground in a rollover. Keep hands on the steering wheel or handholds.
- Never try to stop a rollover using your arms or legs. If you think that the vehicle may tip or roll, the driver should keep both hands on the steering wheel and both feet firmly planted on the floor. The passenger should keep both hands on the handholds and both feet firmly planted on the floor.

Avoiding Collisions

At higher speeds, there is an increased risk of losing control, particularly in challenging off-road conditions, and the risk of injury in a collision is greater. Never operate at excessive speeds. Always go at a speed that is proper for the terrain, visibility, and operating conditions, and your experience. This vehicle does not have the same kind of protection for collisions as a car; for example, there are no air bags, the cab is not fully enclosed, and it is not designed for collisions with other vehicles. Therefore, it is particularly important to fasten seat belts, latch side doors, and wear proper riding gear.

Environment

Off-road recreation is a privilege. Maintain your privilege by respecting the environment and the rights of others to enjoy it:

- Chasing wildlife is illegal. Wildlife can die of exhaustion if chased by a motorized vehicle.
- Never purposely damage the terrain unless the operating area is designated for that type of activity.
- Observe the rule…”what you take in, carry out”. Do not litter.

Practice Exercises

Before you go out for a ride, it is very important to familiarize yourself with the handling of your vehicle by practicing in a controlled environment. Find a suitable area to practice and perform the following exercises. It should be at least 147 ft. x147 ft. (45 m x45 m), and free of obstacles like trees and large rocks.

Remember: Avoid higher speeds until you are thoroughly familiar with the operation of your vehicle.

NOTE:
Low gear is the preferred transmission gear selection for all forward motion other than prolonged high speed travel. Do not use high gear for continuous slow speed travel or towing, as this can lead to excessive heating of the clutch system, which may damage components.

Turning Exercise
Turning is one of the most frequent causes of accidents. It is easier for the vehicle to lose traction or rollover if you turn too sharply, or go too fast. Slow down when you approach a turn.

Practice turning:

- First, learn how to perform slight right turns at very low speeds. Release the throttle before turning and slowly reapply the throttle.
- Repeat the turning exercise, but this time maintain the throttle at the same level while turning.
- Finally, repeat the turning exercise while accelerating slowly.
- Practice exercises turning to the left.

Note how your vehicle reacts in these different exercises. CFMOTO recommends releasing the throttle before entering a turn to help initiate directional change. You will feel the lateral force increasing with the speed and with your steering input. The lateral force should be maintained as low as possible to make sure it does not cause the vehicle to roll over.

U-turn Exercise

Practice doing U turns:

- Accelerate slowly and while remaining at low speed, gradually turn the steering wheel to the right until you have completed the U-turn.
- Repeat U-turn exercise with different steering inputs and always at a very low speed.
- Repeat U turn exercise to the left.

As mentioned before in this manual, do not ride on paved surfaces. The vehicle behavior will not be the same, increasing the risk of rollover.

Braking Exercise

Practice braking to get familiar with the brake response:

- Practice braking at low speed first, then increase the speed.
- Practice braking in straight line at different speeds and different braking forces.
- Practice emergency braking. Optimal braking is obtained in straight line, with high force applied, without locking the wheels.

Remember, braking distance depends on vehicle speed, load and the type of surface. Also, the tires and brakes conditions play a major role.

Reverse Exercise

Practice using the reverse:

- Place 1 cone marker on both sides of the vehicle beside each rear wheel.
- Move the vehicle forward until you can see the cone markers behind you, then stop the vehicle. Acknowledge the distance required to see obstacles behind you.
- Learn how the vehicle handles in reverse and reacts with steering inputs.
- Always perform this reverse exercise at slow speeds.
- Become familiar with the use of the speed limit override function (4WD-LOCK only). Do not make abrupt steering inputs while using the override, as it increases the risks of rollover.

Emergency Engine Stopping Exercise

Learn how to stop your engine quickly in an emergency situation:

- While running at low speed, simply turn the ignition key to the off position. This is to familiarize you with the vehicle's reaction when the engine is turned off while driving and to develop this reflex.

Operating Your Vehicle

Off-Road Operation

The very nature of off-road operation is dangerous. Any terrain which has not been specially prepared to carry vehicles presents an inherent danger where terrain substance, shape, and steepness are unpredictable. The terrain itself presents a continual element of danger, which must be knowingly accepted by anyone venturing over it.

An operator who takes a vehicle off-road should always exercise the utmost care in selecting the safest path and keeping close watch on the terrain ahead. This vehicle should never be operated by anyone who is not completely familiar with the driving instructions applicable to the vehicle, nor should it be operated on steep or treacherous terrain.

General Driving Tips

Care, caution, experience and driving skill are the best precautions against the hazards of vehicle operation. Whenever there is the slightest doubt that the vehicle can safely negotiate an obstacle or a particular piece of terrain, always choose an alternate route. In off-road operation, power and traction, not speed, are important. Never drive faster than visibility and your ability to select a safe route permit. Never operate the vehicle if the controls do not function normally. See your dealer.

Operating in Reverse

When operating in reverse, check that the path behind the vehicle is free of people or obstacles. Pay attention to blind spots. When it is safe to proceed in reverse, go slowly and avoid sharp turns.

⚠WARNING
Steering inputs in reverse operation increase the risk of rollover.

⚠WARNING
When driving downhill in reverse, gravity can increase the vehicle speed above the set limited reverse speed. Failure to use caution when operating in reverse can result in serious injury or death.

NOTE
This vehicle is equipped with a reverse speed limiter function. In reverse operation, the engine RPM is limited, thus limiting the vehicle reverse speed. Do not operate at wide open throttle. Open the throttle just enough to maintain a desired speed.

Crossing Paved Roads
If you have to cross a paved road, ensure to have complete visibility on both sides for incoming traffic and decide on exit point on other side of road. Drive in a straight line toward that point. Do not make sharp direction changes or abrupt accelerations as it may result in a rollover situation. Do not travel on sidewalks or bicycle trails, as they are designated specifically for those uses.

Riding on Paved Surfaces
Avoid paved surfaces. This vehicle is not designed to operate on paved surfaces and is more likely to roll over. If you must drive on pavement, turn gradually, go slowly, and avoid abrupt acceleration and braking.

Shallow Water Crossing

Water can be a unique hazard. If it is too deep the vehicle may “float” and topple. Check the water depth and current before you attempt to cross any water. Water should not exceed depth equal to the bottom of the floor board to safely cross.

Beware of slippery surfaces such as rocks, grass, logs, etc., both in the water and on its banks. A loss of traction may occur. Do not attempt to enter the water at high speed. Water will affect the braking ability of your vehicle. Make sure you dry the brakes by applying them several times while driving slowly after the vehicle leaves the water.

What to do if vehicle is submerged

If the vehicle becomes immersed, it will be necessary to have it transported to your dealer as soon as possible. Do not attempt to re-start the engine, as water may have been ingested into the cylinders, which can cause internal damage.

Riding in Mud, Ice or Snow

When performing a pre-ride inspection, pay special attention to locations on the vehicle where mud, ice and/or snow accumulations may obstruct visibility of the tail lamps, clog ventilation openings, block the radiator and fan, and interfere with the movement of controls. Before starting with your vehicle, check the steering, throttle and brake pedals for interference-free operation.

Whenever this vehicle is driven on a snow or ice covered path, the tire grip is generally reduced, causing the vehicle to react differently to control inputs from the operator.

Riding on Sand

Sand and riding on sand dunes is a unique experience, but there are some basic precautions that should be observed. Wet, deep, or fine sand may create a loss of traction and cause the vehicle to slide, drop off or become “bogged” down. If this occurs, look for a firmer base. Again, the best advice is to slow down and be watchful of the conditions.

When riding on sand dunes, it is advisable to equip the vehicle with an antenna-type safety flag. This will help make your location more visible to others over the next sand dune. Proceed carefully should you see another safety flag ahead.

Riding on Gravel, Loose Stones, or Other Slippery Surfaces

Riding on gravel or loose stones is very similar to riding on ice. They affect the steering of vehicle, possibly causing it to slide and tip over especially at high speeds. In addition, braking distance may be affected. Remember that “gunning” the throttle or sliding may cause loose stones to be ejected rearwards which could hit other people.

Crossing Obstacles

Obstacles on the trail should be traversed with caution. This includes rocks, fallen trees, and depressions. You should avoid them whenever possible. Remember that some obstacles are too large or dangerous to cross and should be avoided. As a guideline, never attempt to cross an obstacle higher than the ground clearance of the vehicle. Small rocks or small fallen trees may be safely crossed. Approach obstacles at low speed and to as much a right angle as possible. Adjust speed without losing momentum and do not accelerate abruptly. The passenger must grasp handholds firmly and brace feet on the floor.

Hill Driving Conditions

When driving on hills or slopes, two things are highly important: be prepared for slippery surfaces or terrain variations, obstacles, and brace yourself properly inside vehicle. If you climb or descend a hill that is too slippery or has too loose a surface, you can lose control. If you go over the top of a hill at high speed, you may not have time to prepare for the terrain on the other side. Avoid parking on a slope. Always put the shift lever in PARK and activate the hand brake when stopped or parked, especially on an incline, to avoid rolling. If you must park on a steep incline, block the wheels on the downhill side using rocks or other suitable material.

Uphill Driving

Use the low gear (L) for uphill driving. Due to its configuration, this vehicle has very good traction even while climbing, so much so that tip-over is possible before traction is lost. For example, it is common to encounter terrain situations where the top of the hill has eroded to a point that the hill peak rises very sharply. This vehicle is not designed to negotiate such a condition. Take an alternate route.

If you feel that the slope is getting too steep to climb, apply the brakes to immobilize the vehicle. Put the shift lever in reverse (R), and back straight down the hill, barely releasing brakes to remain at low speed. Do not attempt to turn around. Never coast downhill while the vehicle is in neutral. Do not perform hard braking, as it increases the risk of tip-over.

Downhill Driving

This vehicle can climb steeper slopes than it can descend safely. Therefore, it is essential to assure that a safe route exists to descend a slope before you climb it. Decelerating while negotiating a slippery downhill slope could “toboggan” the vehicle, causing it to slide. Maintain steady speed and/or accelerate slightly to regain control. Never slam the brakes and lock the wheels.

Hauling and Towing Loads

Your vehicle can help you perform a number of different light tasks ranging from snow removal, to pulling wood, or carrying cargo. This can change the vehicle handling. To prevent possible injury, follow the instructions and warnings in this manual and on the vehicle.

Always respect the load limits of the vehicle. Overloading the vehicle can overstress the components and cause failure.

Carrying Loads

The load limit of the vehicle including the weight of operator, passenger, cargo, accessories and trailer tongue weight: **682 lb. (310 kg)**

Following is an example of suitable total vehicle load distribution:

EXAMPLE OF SUITABLE VEHICLE TOTAL LOADS				
Operator and Passenger	Cargo Box Load	Accessories Storage	Tongue Weight	Total Vehicle Load
360 lb. (163 kg)	200 lb. (91kg)	10.6 lb. (4.8 kg)	110 lb. (50 kg)	681 lb. (309 kg)

Vehicle Settings When Carrying Loads

If the total load approaches 682 lb. (310 kg), including weight of operator, passenger, cargo, accessories and trailer tongue weight:

- Inflate the tires to maximum pressure 12 PSI (84 kPa) Front, 18 PSI (125 kPa) Rear.
- Readjust the suspension coil spring preload accordingly.
- Operate with the shift lever in L (low gear) when carrying heavy loads in the cargo box and/or pulling a trailer.

Load Distribution

Your vehicle has been designed to carry or tow a certain amount of load. Always:

- Read and understand the load distribution warnings listed on the warning labels.
- Never exceed the specified weights.
- Cargo weight should be mounted as low as possible.
- When operating over rough or hilly terrain with loads or towing, reduce speed and cargo to maintain stable driving conditions.

Pulling or Towing

This vehicle is equipped with a hitch receiver for towing trailers. Please consult with your dealer about towing, the use of trailers, and available accessories for connecting a trailer to the vehicle.

Pulling a Load

- Never pull a load by attaching it to the cage. This can cause the vehicle to tip over. Use only the trailer hitch or winch (if installed) to pull a load.
- When pulling loads with a chain or cable, ensure that there is no slack before starting and maintain tension while pulling.

⚠WARNING
Slack can cause a chain or cable to break and snap back, possibly causing injury.

- When pulling a load, respect the maximum hauling capacity.
- If pulling another vehicle, be sure that someone is controlling the pulled vehicle. They must brake and steer to prevent the vehicle from going out of control.
- Reduce your speed when pulling a load and turn gradually to avoid chains, straps, ropes or cables from catching on the rear wheels. Avoid hills and rough terrain. Never attempt steep hills. Allow more distance for braking, especially on inclined surfaces. Be careful not to skid or slide.
- Before pulling loads with a winch, refer to the winch Owner's Manual.

Towing a Load

If a trailer is used behind the vehicle, make sure that its hitch is compatible with the one on the vehicle. Make sure the trailer is horizontal with the vehicle. Use safety chains or cables that keep the trailer secured to the vehicle in the event of a hitch failure.

Improperly loading a trailer may cause loss of control. Respect the recommended maximum hauling capacity and maximum tongue load. Make sure there is at least some weight on the tongue. Follow these guidelines for hauling and towing of cargo:

⚠WARNING
Overloading the vehicle, carrying or towing cargo improperly, can alter the vehicle handling and may cause loss of control or braking instability.

- Always use low gear while towing to avoid clutch wear and belt issues.
- Reduce speed when hauling or towing loads.
- Never exceed the stated load capacity for this vehicle.
- All loads must be secured before operation. Unsecured loads may shift and create unstable operating conditions, which could result in loss of control of the vehicle.
- When operating over rough or hilly terrain, reduce speed and cargo to maintain stable driving conditions.
- Use extreme caution when applying brakes with a loaded vehicle. Avoid terrain or situations that may require backing downhill.
- Load weight distribution should be as low as possible. Carrying a high load raises the center of gravity and creates an unstable operating condition. Reduce load weight when the cargo center of gravity is high.
- When handling off-centered loads that cannot be centered, secure the load and operate with extra caution.

- When operating with loads extending beyond the cargo area, stability and maneuverability may be adversely affected, causing the machine to overturn.
- Towing a load while carrying cargo may cause an imbalanced condition that increases the possibility of vehicle overturn. Balance loads proportionally, but do not exceed the stated load capacity.
- Always attach to the towable using the hitch point and hardware specifically made for towing. Never exceed the recommended tongue weight.
- Using chains, straps, rope or other materials to tow objects is not recommended, as these items could get caught in the rear wheels, resulting in vehicle damage or personal injury.
- While towing, the vehicle should never exceed 10 mph (16 km/h) towing a load on a level surface. Vehicle speed should never exceed 5 mph (8 km/h) when towing loads in rough terrain, while cornering, or while ascending or descending a hill. Always use low gear for towing.
- When stopped or parked, block the vehicle and trailer wheels from possible movement.
- Use caution when disconnecting a loaded trailer; it or its load may topple on you or others.

MAXIMUM HAULING CAPACITY			
Type of Attachment	**Trailer Load Allowed**	**Tongue Weight Allowed**	**Note**
2 in. (51 mm X 51 mm) hitch ball support	400 kg (1059 lb)	50 kg (110 lb)	Includes trailer and trailer load.

Winch Operation

(Select Markets) Your vehicle may be equipped with a winch that can pull certain capacities and types of loads. It is useful for vehicle self-recovery when stuck, assisting another vehicle in recovery, moving fallen trees, removing brush, etc.

Consider practicing the operation and use of your winch before you actually need to use it.

The safety warnings, operating precautions and instructions in this section apply if your vehicle came equipped with a winch, or if you choose to install an accessory winch on your vehicle:

Winch Safety Warnings

These safety warnings apply if your vehicle is equipped with a winch, or if you choose to install an accessory winch on your vehicle:

- Read and understand all sections of this manual.
- Improper winch use or failure to correctly follow the winch guidelines, instructions, and warnings in this manual can result in SEVERE INJURY or DEATH.
- Improper or lack of winch maintenance and service could lead to SEVERE INJURY or DEATH.
- Always keep body, hair, clothing, and jewelry clear of the winch cable, fairlead, and hook during winch operation.
- Always keep the area around the vehicle, winch, winch cable and load clear of people, pets, and distractions during winch operation.
- Always wear eye protection and heavy gloves during winch operation.
- Never use alcohol or drugs before or while operating the winch.
- Never allow children under 16 years of age to operate the winch.
- Never attempt to “jerk” a load attached to the winch by moving the vehicle.

- Never winch up or down, or to the sides at sharp angles. This can destabilize the winching vehicle and possibly cause it to move without warning.
- Never attempt to winch loads that weigh more than the winch capacity rating.
- Never touch, push, pull, or straddle the cable while winching a load.
- Never let the winch cable run through your hands, even if wearing heavy gloves.
- Never release the drum on the winch when the winch cable is under load.
- Never use the winch for lifting or transporting people.
- Never use the winch to hoist or suspend a vertical load.
- Never retract the hook fully into the winch. This can cause damage to system components.
- Never operate the winch or the vehicle if they are in need of repair or service.
- Always turn the ignition swtich OFF and unplug the remote control (if equipped) to prevent inadvertent activation or unauthorized use when the vehicle or winch are not being used.

Winch Operating Precautions

These operating precautions should always be followed if your vehicle is equipped with a winch, or if you choose to install an accessory winch on your vehicle:

- Always inspect your winch and winch cable before each use.
- Always use the provided hook strap when pulling cable out or guiding cable in. Never grab the hook.
- Always align the load directly in front of the vehicle and winch as much as possible. Avoid winching with the cable at a sharp angle to the winching vehicle's centerline whenever possible.

- If winching at an angle is unavoidable, follow these precautions while operating:
  A. Look at the winch drum occasionally. Never let the winch cable “stack” or accumulate at one end of the drum. Too much cable at one end of the drum can damage the winch and cable.
  B. If cable stacking occurs, stop winching. Follow the ‘Winch Cable Spooling Guidelines’ section in this manual to redistribute the cable evenly before continuing.
- Always apply the vehicle’s park brake and/or park mechanism to hold the vehicle in place during winching. Use wheel chocks when necessary.
- Always maintain at least five full turns of cable wrapped around the winch drum at all times. The friction provided by the wrapped cable allows the drum to pull on the winch cable and move the load.
- Never grease or oil the winch cable. This will cause the winch cable to collect debris that will shorten the life of the cable.
- The winch motor and relay connector may become hot during continuous use. When winching for more than 45 seconds, or if the winch stalls during operation, stop and allow the winch components to cool for a minimum of 10 minutes before using it again.
- Never operate the winch without running the engine. The engine’s charging system helps keep the battery maintained. Battery reserve capacity can be quickly exhausted by heavy winch use, rendering the starting system inoperable.
- Always operate with concern for the environment. Do not purposely damage trees, etc.

Basic Winch Operation

Follow these operating instructions if your vehicle is equipped with a winch, or if you choose to install an accessory winch on your vehicle. Read *Winch* ***Safety Warnings and Winch Operating Precautions*** on the preceding pages before using your winch.

SAFE OPERATION - DRIVING SAFETY

BEFORE YOU BEGIN - Realize that each winching situation is unique:

- Take your time to think through the winch operation you are about to perform.
- Proceed slowly and deliberately.
- Never hurry or rush during winching.
- Always pay attention to your surroundings.
- Be prepared to change your winching strategy if it is not working.
- Remember that although your winch is very powerful, there are simply some situations that you and the winch will not be able to deal with. Do not be afraid to ask others for help when necessary.

1. Always inspect the vehicle, winch, cable and controls for signs of damage or parts in need of repair before each use. Pay particular attention to the first 3 feet (1 meter) of winch cable if the winch is used (or has been used) for lifting a plow. Promptly replace any worn or damaged cable.
2. Apply the vehicle's park brake and/or park mechanism to hold the vehicle in place during winching. Use wheel chocks when necessary.
3. Release the winch drum and pull out the required length of cable. Always use the hook strap to handle the hook. Never remove the hook strap from the hook.

CAUTION: Always maintain a minimum of five (5) full turns of cable around the winch drum at all times. The friction provided by wrapping cable allows the drum to pull on the cable and move the load.

4. Attach the hook onto the load, or use a tow strap or chain to secure the load to the winch hook. Never hook the winch cable back onto itself. This can damage the winch cable and result in cable failure.

WARNING: Never use a 'recovery strap' for winching. Recovery straps are designed to stretch and could release excessive energy that can result in SEVERE INJURY or DEATH if the strap or winch cable breaks. Use only undamaged tow straps or chains that do not stretch.

5. Re-engage the winch drum.
6. Slowly winch in slack of the winch cable until it is gone, then stop and follow the instructions for 'winch damping' to ensure safe operation:
   - A. Place a damper on the mid-point of winch cable length to absorb energy that could be released by a winch cable failure. A damper can be a heavy jacket, tarp, or other soft, dense object. A damper can absorb much of the energy released if the cable breaks during winching. Even a tree limb can help as a damper if no other items are available to you.
   - B. Lay the damper on top of the mid-point of the winch cable length.
   - C. On a long pull, it may be necessary to stop winching so the damper can be repositioned to a new mid-point. Always release the tension on the winch cable before repositioning the damper.
   - D. Avoid being directly in line with the winch cable whenever possible. Also, never permit others to stand near or in line with the winch cable during winch operation.
7. Stop winching as soon as the job is completed or the load can be moved without the help of the winch.
8. Detach the winch hook, then rewind the cable evenly back onto the drum following the instructions in this manual.

Vehicle Recovery Methods

Vehicle Self-Recovery:

- A. Release the winch drum and pull out the required length of cable.
- B. Whenever possible, pick an anchor point that aligns the winch cable to the vehicle's centerline as close as possible. This will help the spooling of the winch cable and reduce the load on the fairlead.
- C. Attach the winch hook to an anchor point. NOTE: If freeing a stuck vehicle by attaching to a tree, use an item such as a tow strap to avoid damaging the tree during winch operation. Sharp cables and chains can damage and even kill trees. Always respect the environment.
- D. Re-engage the winch drum.
- E. Slowly winch in any slack in the winch cable, then damper it.
- F. Shift to the lowest gear available that will propel the vehicle in the direction of winching.
- G. Carefully apply winch power and throttle together to free the vehicle.

CAUTION: Using the vehicle throttle and winching at the same time has risk and is optional. Place the vehicle in neutral and use only the winch if unsure of your operating abilities.

- H. Stop winching as soon as the stuck vehicle is able to propel itself without the help of the winch.
- I. Detach the winch hook, then rewind the cable evenly back onto the drum following the instructions in this manual.

CAUTION: The ONLY time a winch-equipped vehicle should be moving and using the winch is for self-recovery. The winch-equipped vehicle should NEVER use motion to "shock-load" the winch cable in an attempt to recover a second stuck vehicle. See 'Winch Shock Loading' section in this manual for more information.

Recovery of Another Vehicle:

- A. Release the winch drum and pull out the necessary length of cable.
- B. Attach the winch hook to the vehicle. Whenever possible, pick an anchor point on the stuck vehicle that aligns the winch cable to the winching vehicle's centerline as close as possible. This will help the spooling of the winch cable and reduce the load on the fairlead.

CAUTION: Never attach the winch hook to a suspension component, brush guard, bumper or cargo rack. Vehicle damage may result. Always attach the hook to the strongest available portion of the vehicle frame or hitch.

- C. Re-engage the winch drum.
- D. Slowly winch in any slack in the winch cable, then damper it.
- E. Shift to the lowest gear available on the stuck vehicle that will propel it in the direction of winching.
- F. Carefully apply winch power and the stuck vehicle's throttle together to free it.
- G. Stop winching as soon as the stuck vehicle is able to propel itself without the help of the winch.
- H. Detach the winch hook, then rewind the cable evenly back onto the drum following the instructions in this manual.

Winch Cable Care

Always inspect your winch cable before each use for worn or kinked winch cable. Never use a cable that is damaged. Follow these guidelines for inspection and use:

- A winch cable made of wire rope that is kinked, deformed, or bent is permanently and severely damaged. Promptly discontinue use of a winch cable in this condition.

- A kinked winch cable made of wire rope that has been “straightened out”, even though it may look usable, has been permanently and severely damaged. It can no longer achieve its load capacity rating. Promptly discontinue use of a winch cable in this condition.
- A winch cable made of synthetic rope should be inspected for signs of fraying. Replace the cable if fraying is observed. Promptly discontinue use of a winch cable in this condition.
- Replace synthetic winch cable if fused or melted fibers are discovered. The synthetic rope will be stiff and appear smooth or glazed in the damaged section. Promptly discontinue use of a winch cable in this condition.
- Never replace a synthetic winch cable with consumer-grade polymer rope. Only use cable that is specifically designed for winch use.
- Never grease or oil a wire rope winch cable. This will cause the cable to collect debris that will shorten the life of the cable.
- Never operate the winch with a damaged hook or latch. Always replace damaged parts before using the winch.

WARNING: Replace the winch cable and components at the first sign of damage to prevent SEVERE INJURY or DEATH in the event of failure.

Winch Cable Spooling Guidelines

After winching is complete, especially if winching at an angle, it may be necessary to respool the winch cable evenly across the drum. This reduces the chances of the winch cable “wedging” itself between lower layers of cable. You will need an assistant to perform this task:

- A. Release the winch drum.

- B. Pull out the winch cable that is wrapped unevenly onto the drum.
- C. Re-engage the winch drum.
- D. Have an assistant pull the winch cable hook strap tightly to apply about 100 lbs. (45 kg) of tension.
- E. Slowly winch the cable in while the assistant moves the end of the cable back and forth horizontally to evenly distribute it onto the drum.

Winch 'Shock Loading'

Your winch (if equipped) is designed and tested to withstand the loads produced when operated from a stationary vehicle. Always remember that the winch, cable and components are NOT designed for shock loading. Follow these guidelines:

- Never attempt to "jerk" a load with the winch. For example, never take up cable slack by moving the winching vehicle in an attempt to move an object. This is a dangerous practice that generates high loads which may exceed the strength of the components. Even a slow moving vehicle can create a large shock load which can cause damage.
- Never quickly turn the winch ON and OFF repeatedly (''jogging"). This is a form of shock loading. This puts extra load on the winch components, the cable, and generates excessive heat in the motor and relay assembly.
- Never tow a vehicle or other object with your winch. Towing with a winch produces shock loading even when towing at slow speeds. Towing from the winch also positions the towing force high on the vehicle, which can cause vehicle instability and the possibility of an accident.

SAFE OPERATION - DRIVING SAFETY

- Never use recovery straps with your winch. This is a form of shock loading. Recovery straps are designed to stretch and can store energy. Stored energy in the recovery strap is released if a failure occurs, making the event even more hazardous. Similarly, never use elastic “bungie” cords for winching.
- Never use the winch to tie down the vehicle to a trailer or other transporting unit. This is a form of shock loading that can cause damage to the winch components, the cable, or the transporting unit.

Maintenance

Following the maintenance schedule in your owner's manual will help keep your vehicle in the safest, most reliable condition. Inspection, adjustment, and lubrication of important components are explained in the maintenance schedules

Inspect, clean, lubricate, adjust, and replace parts as necessary. When inspection reveals the need for replacement parts, always use genuine parts available from your dealer.

NOTE:
Periodic service and adjustments are critical. If you are not familiar with performing safe service and adjustment procedures, have a qualified dealer perform the required maintenance for you.

NOTE:
Pay special attention to the engine oil level during cold weather operation. A rise in engine oil level can indicate contaminants collecting in the oil sump or crankcase. Change oil immediately if the oil level begins to rise. Monitor the oil level, and if it continues to rise, discontinue use and determine the cause, or see your dealer.

NOTE:
The 800 engine contains a wet clutch assembly which requires the use of JASO-certified engine oil. To avoid damage to the wet clutch, always use engine oil that is JASO-certified for wet clutches, commonly sold as motorcycle oil.

Severe Use Definition

CFMOTO defines severe vehicle use as:

- Frequent immersion in mud, water or sand
- Racing or race-style high RPM use
- Prolonged low speed, heavy load operation
- Extended engine idle
- Short trip cold weather operation
- Vehicles used in commercial operations

For vehicles that are subjected to severe use, reduce all maintenance and service intervals by 50%.

General Recommended Lubrication

Check all components at the intervals outlined in the Periodic Maintenance Schedule. Items not listed in the schedule should be lubricated at the general lubrication interval.

MAINTENANCE

Periodic Maintenance Schedule and Icon Key

Maintenance intervals in the following schedules are based upon average riding conditions and an average operating speed of approximately 12.4 mph (20 km/h). Vehicles subjected to severe or commercial use must be inspected and serviced more frequently.

The following icon keys are used to note special circumstances:

► = Severe Use Item. Reduce interval by 50% on vehicles subjected to severe use.
■ = Have an authorized dealer perform repairs that involve this component or system.
● = Emissions related components. Have an authorized dealer perform repairs that involve this component or system.

⚠WARNING
Procedures marked as '■' means if repair is required, have an authorized dealer perform repairs that involve this component or system. Improperly performing the procedure could result in component failure and lead to serious injury or death.

MAINTENANCE

KEY POINTS OF LUBRICATION SCHEDULE:

Check all components at the intervals outlined in the Periodic Maintenance Schedule. Items not listed in the schedule should be lubricated at the general lubrication interval.

- Change lubricants more often under severe use, such as wet or dusty conditions.
- Use All Season Grease on pivot points.
- Lubricate every 500 miles (800 km), before long periods of storage, after pressure washing, or after submerging drive system.

Item	Lubricant	Method
Engine oil	SAE 10W-40 / SAE 5W-40 SAE 15W-40 JASO rated requried for 800 wet clutch (See page 84 for oil viscosity chart)	Screw off, clean, insert and pull out dipstick to check oil level
Brake fluid	DOT4	Keep level between upper and lower lines
Front gear case oil	SAE80W-90 GL-5	Oil capacity: 11.2 oz. (330mL)
Rear gear case oil	SAE80W-90 GL-5	Oil capacity: 13.5 oz. (400mL)
Suspension pivots and drive train	All Season Grease	Grease gun - Pump grease until it begins to flow from the pivot point

Pre-Ride Maintenance Checklist

Perform these inspections before operating the vehicle:

Item		Maintenance before operation			
		Hour	Calendar	Miles (km)	Remarks
■	Steering system	-	Pre-Ride	-	Visually inspect, test, or check components. Make adjustments and/ or schedule repairs when required.
■	Throttle return	-	Pre-Ride	-	
	Front suspension and axles	-	Pre-Ride	-	
	Rear suspension and axles	-	Pre-Ride	-	
	Tires	-	Pre-Ride	-	
	Brake fluid level	-	Pre-Ride	-	
	Brake lever / foot brake function	-	Pre-Ride	-	
	Brake system function	-	Pre-Ride	-	
	Wheels / fasteners	-	Pre-Ride	-	
	Engine oil level	-	Pre-Ride	-	
►	Air filter / Air box and connections	-	Pre-Ride	-	Visually inspect. Replace filter when dirty.

► = Severe Use Item. Inspect frequently on vehicles subjected to severe use.
■ = Have an authorized dealer perform repairs that involve this component or system.
● = Emissions related components. Have an authorized dealer perform repairs that involve this component or system.

Item		Maintenance before operation			
		Hour	Calendar	Miles (km)	Remarks
►	Air box sediment tube	-	Pre-Ride	-	Inspect. If deposits are visible, clean intake tubes, air box, and replace air filter.
►	CVT sediment tube	-	Pre-Ride	-	Inspect. If deposits are visible, drain / clean the CVT or have it serviced by a dealer.
■	Headlight aim / General lighting and turn indicators (if equipped)	-	Pre-Ride	-	Inspect. Adjust or replace lights when necessary.
►	Radiator	-	Pre-Ride	-	Inspect for mud or debris blocking airflow. Clean surfaces when necessary.

► = Severe Use Item. Inspect frequently on vehicles subjected to severe use
■ = Have an authorized dealer perform repairs that involve this component or system.
● = Emissions related components. Have an authorized dealer perform repairs that involve this component or system.

Break-In Maintenance Checklist

Perform these maintenance items when the vehicle break-in is completed:

Item		Break-in Maintenance (Perform at the interval that arrives first)			
		Hour	Calendar	Miles (km)	Remarks
	General lubrication	20	-	200 (320)	Lubricate all grease points, pivots, cables, etc.
	Engine oil / oil filter / oil strainer	20	-	200 (320)	Change oil and filter. Clean oil strainer (500 engine only).
►	Engine air filter	20	-	200 (320)	Inspect; replace if dirty; do not clean
■	Engine valve clearance	20	-	200 (320)	Check and adjust as necessary.
	Front / Rear gear case oil	20	-	200 (320)	Check level. Inspect for leaks.
	Coolant	20	-	200 (320)	Check level. Inspect for leaks.
	Engine hoses, gaskets and seals	20	-	200 (320)	Inspect for leaks.

► = Severe Use Item. Reduce interval by 50% on vehicles subjected to severe use.

■ = Have an authorized dealer perform repairs that involve this component or system.

● = Emissions related components. Have an authorized dealer perform repairs that involve this component or system.

Item		Break-in Maintenance (Perform at the interval that arrives first)			
		Hour	Calendar	Miles (km)	Remarks
►	Brake pads	20	-	200 (320)	Inspect pad thickness.
	Battery	20	-	200 (320)	Check terminals, clean, test battery condition if required.
■	Idle condition	20	-	200 (320)	Inspect for proper rpm. See dealer for service if out of spec or erratic.
■	Steering / Wheel Alignment	20	-	200 (320)	Inspect steering system. See dealer for service if wheel alignment is required.
►	Foot brake / Hand brake	20	-	200 (320)	Inspect function. Adjust as necessary.
	Gear cases, CV shafts, Propshafts	20	-	200 (320)	Inspect for leaks.

► = Severe Use Item. Reduce interval by 50% on vehicles subjected to severe use.
■ = Have an authorized dealer perform repairs that involve this component or system.
● = Emissions related components. Have an authorized dealer perform repairs that involve this component or system.

Periodic Maintenance Schedule

Perform maintenance at the interval that arrives first after the break-in period:

Item		Periodic Maintenance Intervals (Perform at the interval that arrives first)			
		Hour	**Calendar**	**Miles (km)**	**Remarks**
►	Brake pads	10	Monthly	100 (160)	Inspect pad thickness.
	Battery	20	--	200 (320)	Check terminals. Clean and test battery condition as necessary.
	Engine hoses, gaskets and seals	20	--	200 (320)	Inspect for leaks.
►	Air filter	50h	--	500 (800)	Always inspect pre-ride. Inspect frequently if subjected to severe use. Replace if dirty. Do not clean.
►	CVT air intake filter screen / filter	50h	--	500 (800)	Clean filter screen or filter, replace with new one if necessary.
►	General lubrication	50h	3M	500 (800)	Lubricate all grease points, pivots, cables, etc.

► = Severe Use Item. Reduce interval by 50% on vehicles subjected to severe use.
■ = Have an authorized dealer perform repairs that involve this component or system.
● = Emissions related components. Have an authorized dealer perform repairs that involve this component or system.

Item		Periodic Maintenance Intervals (Perform at the interval that arrives first)			
		Hour	Calendar	Miles (km)	Remarks
►	Front gear case oil	100h	12M	1000 (1600)	Inspect level. Change yearly if hours or distance interval is not met.
►	Rear gear case oil	100h	12M	1000 (1600)	Inspect level. Change yearly if hours or distance interval is not met..
►	Engine oil / oil filter / oil strainer	100h	12M	1000 (1600)	Inspect for color change. Change if dirty and clean strainer (500 engine only). Change yearly if hours or distance interval is not met.
	Cooling system	50h	6M	500 (800)	Test coolant strength. Pressure test system yearly.

► = Severe Use Item. Reduce interval by 50% on vehicles subjected to severe use.
■ = Have an authorized dealer perform repairs that involve this component or system.
● = Emissions related components. Have an authorized dealer perform repairs that involve this component or system.

Item		Periodic Maintenance Intervals (Perform at the interval that arrives first)			
		Hour	Calendar	Miles (km)	Remarks
►	Radiator	50h	6M	500 (800)	Inspect; clean external surfaces. Clean more frequently if subjected to severe use.
■	Steering system	50h	6M	500 (800)	Inspect. Lubricate.
►	Front suspension	50h	6M	500 (800)	Lubricate. Check fasteners.
►	Rear suspension	50h	6M	500 (800)	Lubricate. Check fasteners.
►	Gear shift	50h	1M	500 (800)	Inspect, lubricate, adjust as necessary.
► ■	Throttle body / throttle cable	50h	6M	500 (800)	Inspect. Clean carbon deposits. Inspect cable and lubricate frequently if subjected to severe use.

► = Severe Use Item. Reduce interval by 50% on vehicles subjected to severe use.
■ = Have an authorized dealer perform repairs that involve this component or system.
● = Emissions related components. Have an authorized dealer perform repairs that involve this component or system.

Item		Periodic Maintenance Intervals (Perform at the interval that arrives first)			
		Hour	Calendar	Miles (km)	Remarks
► ■	CVT drive belt	100h	12M	1000 (1600)	Inspect. Replace as necessary. See dealer for service.
■	CVT drive and driven pulleys	100h	12M	1000 (1600)	Clean and Inspect pulleys. Replace worn parts. See dealer for service.
	Fuel filter and hoses	100h	24M	2000 (3200)	Inspect routing and condition. Replace filter and high-pressure hoses every 4 years.
	Cooling hoses	100h	--	1000 (1600)	Inspect routing and condition.
►	Valve clearance	100h	--	2000 (3200)	Inspect and adjust as necessary. See dealer for service.

► = Severe Use Item. Reduce interval by 50% on vehicles subjected to severe use.
■ = Have an authorized dealer perform repairs that involve this component or system.
● = Emissions related components. Have an authorized dealer perform repairs that involve this component or system.

Item		Periodic Maintenance Intervals (Perform at the interval that arrives first)			
		Hour	Calendar	Miles (km)	Remarks
●	Fuel system	100h	12M	500 (800)	Inspect fuel tank, cap, fuel pump and fuel pump relay.
	Spark plug	100h	24M	2000 (3200)	Inspect; Replace if worn or fouled.
■	Engine mounts	100h	12M	1500 (2400)	Inspect condition.
	Exhaust pipe and spark arrestor	100h	12M	500 (800)	Inspect. Clean spark arrestor.
►	Wiring, fuses, connectors, relays, and cables	100h	12M	1000 (1600)	Inspect wire routing for wear, security. Apply dielectric grease as necessary to connectors subjected to water, mud, etc.

► = Severe Use Item. Reduce interval by 50% on vehicles subjected to severe use.
■ = Have an authorized dealer perform repairs that involve this component or system.
● = Emissions related components. Have an authorized dealer perform repairs that involve this component or system.

Item		Periodic Maintenance Intervals (Perform at the interval that arrives first)			
		Hour	Calendar	Miles (km)	Remarks
► ■	Wheel bearings	100h	12M	1500 (2400)	Inspect for noise or looseness. Replace as necessary.
►	Safety Belts	100h	12M	2000 (3200)	Visually inspect belts and test latches. Clean latch mechanism more often if used in severe conditions.
	Coolant	200h	24M	4000 (6400)	Change coolant every 2 years if hours or distance interval is not met.

► = Severe Use Item. Reduce interval by 50% on vehicles subjected to severe use.
■ = Have an authorized dealer perform repairs that involve this component or system.
● = Emissions related components. Have an authorized dealer perform repairs that involve this component or system.

Item		Periodic Maintenance Intervals (Perform at the interval that arrives first)			
		Hour	Calendar	Miles (km)	Remarks
►	Brake fluid	200h	24M	1000 (1600)	Inspect fluid for color change. Change fluid every two years.
	Idle condition	--	12M	--	Inspect for proper rpm. See dealer for service if out of spec or erratic.
■	Steering / Wheel Alignment	--	12M	--	Inspect steering system. See dealer for service whenever steering parts or wheel alignment are required.
►	Foot brake height	--	12M	--	Inspect. Replace brake pads or adjust height as required.

► = Severe Use Item. Reduce interval by 50% on vehicles subjected to severe use.
■ = Have an authorized dealer perform repairs that involve this component or system.
● = Emissions related components. Have an authorized dealer perform repairs that involve this component or system.

Maintenance Procedures

Air filter

Check and change the air filter at the intervals outlined in the Maintenance Schedule. The air filter element should be cleaned or replaced more often if the vehicle is used in extremely dusty or wet areas. Each time air filter maintenance is performed, check the air inlet of the air filter box for obstructions and debris. Check the air filter housing rubber joint to the throttle body and manifold fittings for an airtight seal. Check that all fittings are secure to avoid the possibility of unfiltered air entering the engine.

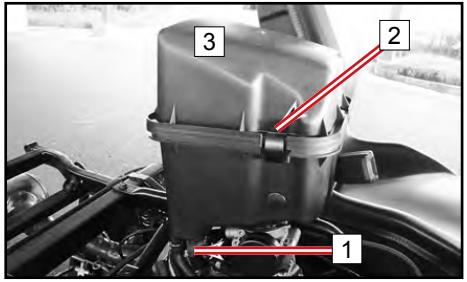

Air filter housing inspection

There is a check hose 1 at the bottom of the air filter housing. If dust or water can be viewed in this hose, empty the hose and clean the air filter housing thoroughly. If the vehicle was submerged, please contact your local dealer to check for water inside the engine crankcase.

NOTE

If a large amount of water is present in the air filter, have your dealer check for water entering the engine crankcase.

Air filter maintenance

1. Remove the housing cover, located between the seats:
   - Tilt both seats forward.
   - Disengage the rubber straps at the rear of the housing cover.
   - At the front corners, pull up each side and remove the cover.
2. Remove the cover spring clips 2 and remove the filter housing cover 3.
3. Loosen the air filter clamp and remove theair filter 4.
4. Remove the foam pre-filter 5 from the air filter.
5. Wash the foam pre-filter gently with soap and water, and allow it to completely dry.
6. Inspect the paper air filter and verify it is okay to reinstall. Softly brush off accumulated dust if necessary. Install a new filter as necessary.

NOTE:

Do not wash paper air filters, or use compressed air to clean the paper filter media.

7. Install the pre-filter onto the air filter. Apply a thin film of lubricant on the inside diameter of the air filter rubber seal.
8. Install the air filter and clamp onto the air filter housing inlet. Tighten the clamp securely.
9. Reinstall the air filter housing cover. Verify the cover is installed correctly and is sealing properly.
10. Reinstall the housing cover.

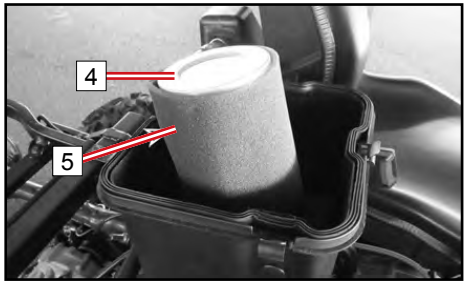

Drying the air filter housing after submersion

If water has been ingested into the air filter housing, Drain the air filter housing, remove the air filter, and thoroughly dry the components. Do not use compressed air on the paper air filter. Contact your dealer if vehicle performance issues exist.

CAUTION
Do not operate the engine without an air filter element. Unfiltered air entering into the engine can cause engine wear and damage. Driving without an air filter will also decrease performance and can lead to engine overheating.

CAUTION
Major engine damage can result if the vehicle if water has been ingested into the air filter housing, and engine. Have the vehicle serviced by your dealer promptly if your vehicle becomes immersed or stalls in water that exceeds the footrest level. It is important to contact your dealer for service before starting the engine, as water may have been ingested in the air box and engine.

Engine oil maintenance — 500 (and 800 built before 03/15/2022)

Engine oil

Always check and change the engine oil at the intervals outlined in the Maintenance Schedule. Change oil more frequently under severe use conditions.

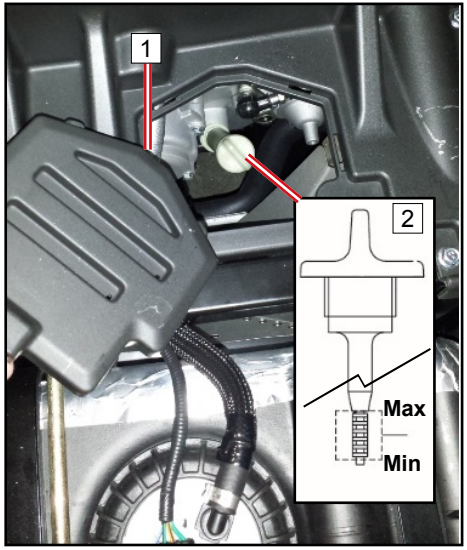

Oil level check

1. Place the vehicle on a level surface.
2. Start the engine and let it idle for 20~30 seconds. Stop the engine and wait a short time for the oil to settle.
3. Tilt the passenger seat to gain access to the inspection cover 1.
4. Remove the inspection cover by grasping the end and pulling up firmly.
5. Unscrew the oil dipstick 2, remove it, and wipe off with a clean cloth.
6. Insert the dipstick into the oil filler hole. Do not fully reinstall it.
7. Remove the dipstick and check the oil level indication. Maintain the oil level between the upper and lower indicators.
8. Reinstall the dipstick into the oil filler hole, and hand-tighten it.
9. Reinstall the inspection cover and passenger seat.

Oil and filter change — 500 (and 800 built before 03/15/2022)

1. Place the vehicle on a level surface.
2. If the engine was running, wait a sufficient amount of time for the oil to settle and cool.
3. Place an oil pan under the engine to collect the used oil.
4. 800- Remove the passenger seat and inspection cover to access the oil drain bolt, fill, and filter location.
5. 500- Remove the passenger seat and inspection cover to access the oil fill location.
6. 800- Remove the engine oil drain bolt A and drain the oil from the crankcase.
7. 500- Remove the engine oil drain bolt B from the bottom of the crankcase and drain the oil.
8. 500/800- Place a new sealing washer C on the drain bolt, then assemble and tighten the drain bolt to **22 ft-lb. (30 N•m)**.

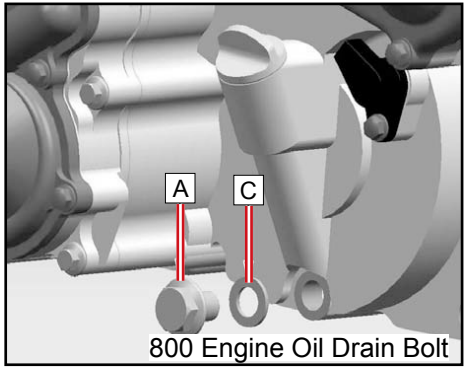

800 Engine Oil Drain Bolt

NOTE:
The 500 engine has an internal sump strainer behind the drain bolt cover that can be checked and cleaned during an oil change. The 800 engine internal sump strainer is not serviceable.

500 Engine Oil Drain Bolt

9. Remove the oil filter cover fasteners 4 and cover 5 from the crankcase.
10. Remove the oil filter cartridge 6 from the crankcase housing.
11. Install a new oil filter cartridge in the crankcase housing.
12. Inspect and verify the cover O-ring 7 is okay to reuse, and then install it into the groove of the crankcase housing correctly.
13. Install the oil filter cover and fasteners. Tighten the fasteners to 7.3 ft-lb. (10 N•m).
14. Add the specified amount of recommended engine oil, and then reinstall the engine oil dipstick and hand-tighten it.

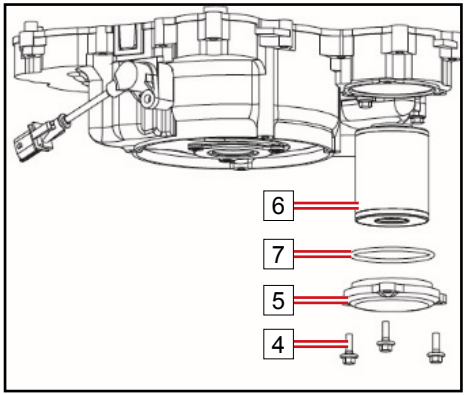

NOTE
800 - Oil change with oil filter: **3.59 qt. (3.4 L)**
500 - Oil change with oil filter: **3.06 qt. (2.9 L)**
The 800 engine in vehicles built before 3/15/2022 contains an internal wet clutch assembly, which requires the use of JASO-certified engine oil. To avoid damage to the wet clutch, always use JASO-certified engine oil, commonly sold as motorcycle engine oil.

Start the engine and allow it to run for (2-3) minutes. While the engine is running, check for oil leaks. If an oil leak is found, turn the engine off immediately and check for the cause.

15. Turn the engine off. Recheck the oil level and correct it if necessary.

Engine oil maintenance - 800 (built after 3/15/2022)

NOTE:

800 engines in vehicles built after 3/15/2022 have separate engine and transmission oil drain / fill locations. It also has an internal sump strainer behind a cover that can be checked and cleaned during an oil change.

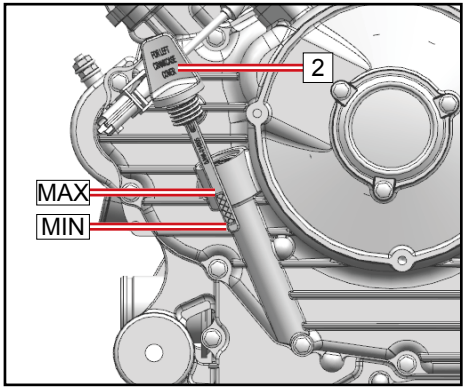

Oil level check - 800 (built after 3/15/2022)

1. Place the vehicle on a level surface.
2. If the engine was running, wait a sufficient amount of time for the oil to settle and cool.
3. Unscrew the crankcase oil dipstick 2, remove it, and wipe off with a clean cloth.
4. Insert the dipstick back into the dipstick hole, make the dipstick threads contact the hole surface without screwing it.
5. Remove the dipstick and check the oil level indication. Maintain the oil level between the upper and lower indicators.
6. Reinstall the dipstick into the oil filler hole, and hand-tighten it.

Oil and filter change - 800 (built after 3/15/2022)

1. Place the vehicle on a level surface.
2. If the engine was running, wait a sufficient amount of time for the oil to settle and cool.
3. Place an oil pan under the engine to collect the used oil.

4. Remove the engine oil drain bolt from the bottom of the crankcase and drain the oil.
5. Place a new sealing washer on the drain bolt, then assemble and tighten the drain bolt to 22 ft-lb. (30 N•m).Remove the oil filter cover fasteners 4 and cover 5 from the crankcase.
6. Remove the oil filter cartridge 6 from the crankcase housing.
7. Install a new oil filter cartridge in the crankcase housing.
8. Inspect and verify the cover O-ring 7 is okay to reuse, and then install it into the groove of the crankcase housing correctly.
9. Install the oil filter cover and fasteners. Tighten the fasteners to 7.3 ft-lb. (10 N•m).
10. Add the specified amount of recommended engine oil, and then reinstall the engine oil dipstick and hand-tighten it.

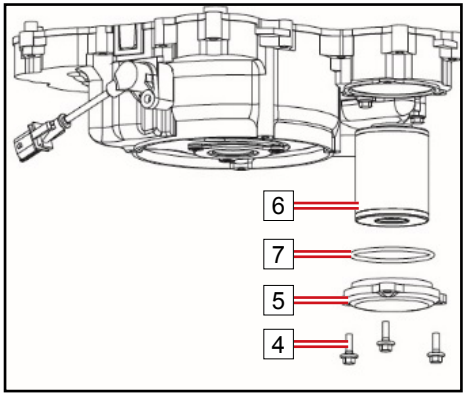

NOTE

Oil change with oil filter: 2.64 qt. (2.5 L) Maintain the oil level between the upper and lower indicators.

1. Start the engine and allow it to run for 2-3 minutes. While the
2. engine is running, check for oil leaks. If an oil leak is found, turn the engine off immediately and check for the cause.
3. Turn the engine off. Recheck the oil level and correct it if necessary.

Transmission oil maintenance - 800 (built after 3/15/2022)

Oil level check - 800 (built after 3/15/2022)

1. Place the vehicle on a level surface.
2. If the engine was running, wait a sufficient amount of time for the oil to settle and cool.
3. Unscrew the transmission oil dipstick 2, remove it, and wipe off with a clean cloth.
4. Insert the dipstick back into the dipstick hole, make the dipstick threads contact the hole surface without installing it.
5. Remove the dipstick and check the oil level indication. Maintain the oil level between the upper and lower indicators.
6. Reinstall the dipstick into the oil filler hole, and hand-tighten it.

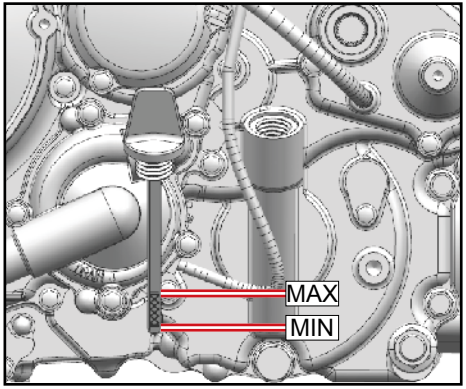

Oil change - 800 (built after 3/15/2022)

1. Place the vehicle on a level surface.
2. If the engine was running, wait a sufficient amount of time for the oil to settle and cool.
3. Place a drain pan under the engine to collect the used oil.
4. Remove the oil drain bolt at the bottom of the oil fill location and drain the oil.
5. Place a new sealing washer on the drain bolt, then assemble and tighten the drain bolt to 22 ft-lb. (30 N•m).
6. Add the specified amount of transmission oil, then reinstall the transmission oil dipstick and hand-tighten it.

NOTE: Transmission oil type – SAE75W-90 GL-5

Capacity - 20 oz. (0.6L)

Engine valve clearance adjustment

The intake and exhaust valve clearances change with use of the vehicle, which can result in improper fuel/air supply or engine noise. To prevent this, the valve clearances must be adjusted according to the maintenance schedule. This adjustment should be performed by a professional service technician. Contact your dealer for service.

NOTE: (all engines)
Intake valve clearance (cold engine):
500 - **0.003 in. ~ 0.005 in. (0.08mm ~0.12mm) / 800** - **0.0024 in. ~ 0.0055 in. (0.06mm ~0.14mm)**
Exhaust valve clearance (cold engine):
500 - **0.005 in. ~ 0.007 in. (0.12mm ~0.18mm) / 800** - **0.0043 in. ~ 0.0075 in. (0.11mm ~0.19mm)**

Engine Idle Speed

This vehicle is equipped with an electronic fuel injection system. The throttle body is a vital part of the fuel system which requires very sophisticated adjustment, and was set at the factory. There are no consumer provisions to adjust engine idle speed. If the settings are disturbed, poor engine performance and damage may result. Check the engine idle speed for stability or an abnormal engine idle condition and contact your dealer for service if necessary.

NOTE:
800 - Engine idle speed: **1300 rpm ±100 rpm** (engine at operating temperature)
500 - Engine idle speed: **1500 rpm ±150 rpm** (engine at operating temperature)

Front and rear gear case

The gear cases must be checked for oil leaks before operating. If any leaks are found, have your dealer check and repair the vehicle.

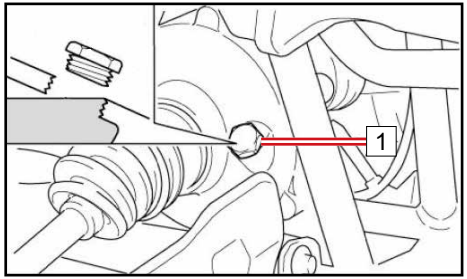

Front gear case oil check:

1. Place the vehicle on a level surface.
2. Remove the oil filler bolt 1 and check the oil level. The level should be up to the brim of the hole. If the level is low, add sufficient oil to raise it to the specified level.
3. Install the oil filler bolt and tighten it to **18.4 ft-lb. (25 Nm)**.

Front gear case oil change:

1. Place the vehicle on a level surface.
2. Place an oil pan under the gear case to collect the used oil.
3. Remove the oil filler bolt 1 and drain bolt 2 as shown, and drain used oil.
4. Install the oil drain bolt and tighten it to **18.4 ft-lb.(25 N•m).**
5. Remove the oil filler bolt. Add sufficient oil to raise the level up to the brim of the hole.
6. Install the oil filler bolt and tighten it to **18.4 ft-lb.(25 N•m).**

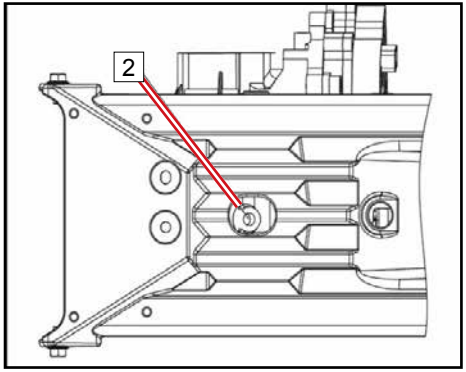

NOTE:

Approximate front gear case oil capacity: 11.2 oz. (330mL)

Rear gear case oil check:
Because of its unique design, draining and filling the rear gear case is required to produce the correct oil level. Refer to ‘Rear gear case oil change’.

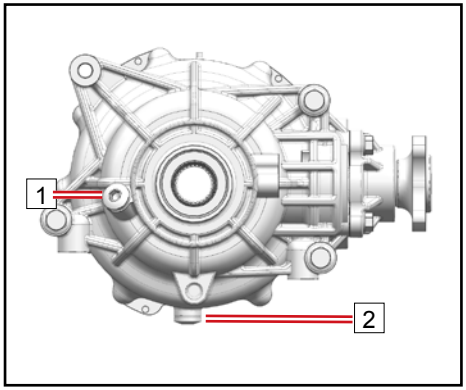

Rear gear case oil change:
1. Place the vehicle on a level surface.
2. Place an oil pan under the gear case to collect the used oil.
3. Remove the oil filler bolt 1 and drain bolt 2 at the bottom of the gear case and drain the oil.
4. Install the oil drain bolt and tighten it to **18.4 ft-lb. (25 N•m).**
5. Add recommended amount of gear oil into the rear gear case.
6. Install the oil filler bolt and tighten it to **18.4 ft-lb. (25 N•m).**

NOTE
Approximate rear gear case oil capacity: **13.5 oz. (400ml)**

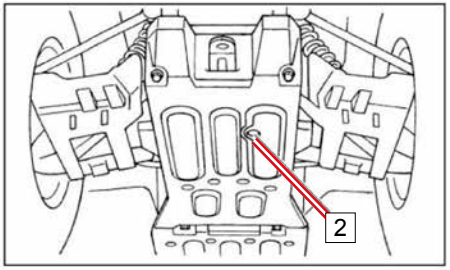

Front and rear axles

The front and rear axle dust boots 1 must be checked for holes or wear before operating. If any damage is found, have your dealer check and repair the vehicle.

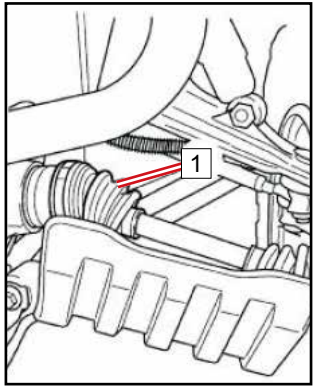

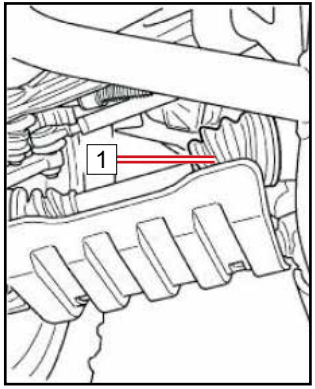

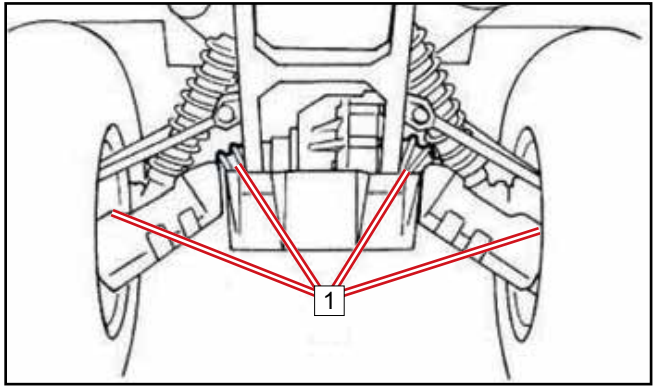

CVT air outlet check hose

There is a check hose 4 at the bottom of the CVT cooling outlet duct, located at the rear of the engine. If dust or water can be viewed in this hose, empty the hose and clean or drain the CVT housing. If the vehicle was submerged, contact your local dealer to check the CVT housing and components thoroughly.

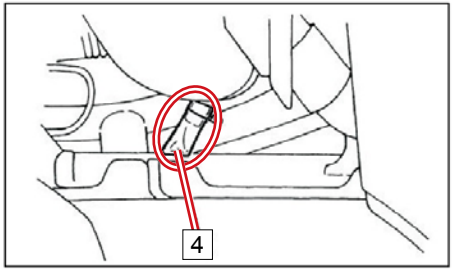

What to do if water collects in the CVT housing

If the vehicle was submerged in water deep enough that water has entered the CVT housing, remove the drain bolt 5 at the bottom of the housing to drain the water from the case.

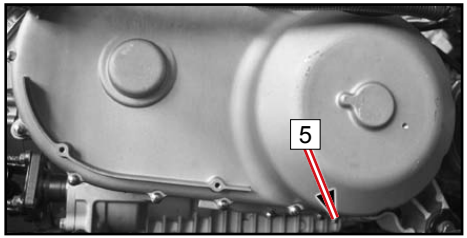

CAUTION
If water drains from the CVT housing after removing the bolt, have your dealer inspect the vehicle, as water may have affected the CVT system and other engine parts

Drying a wet CVT system

If the CVT system was submerged and the drive belt is slipping, any remaining moisture inside the CVT housing after draining can be expelled by running the engine above 2000 RPM in Park or Neutral for 30-60 seconds, then testing for proper CVT function in low gear. Repeat as necessary. If the CVT system continues to slip or have poor performance, contact your dealer.

Cooling system

Coolant level inspection

1. Place the vehicle on a level surface.
2. Inspect the coolant level in the reservoir 1, which can be viewed through the right side inner fender area.
3. If the coolant is at or below the lower limit mark; remove the access cover and the reservoir cap 2. Add coolant to the upper limit mark, install the reservoir cap, and then reinstall the access cover.

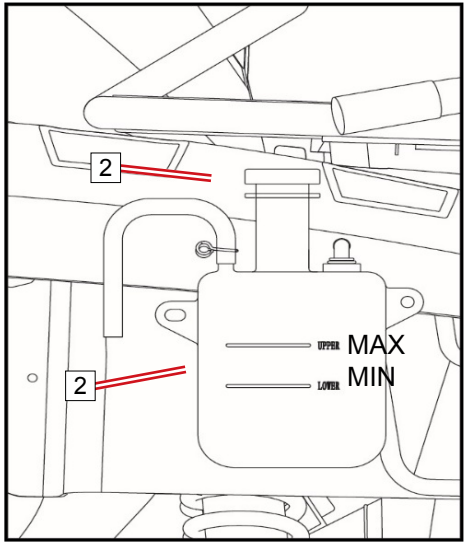

NOTE

Check the coolant level in the coolant reservoir when the engine is cold, as the coolant level will vary with engine temperature.

Coolant system capacity: **3.1 qt. (3.0 L)**
Lowest capacity of coolant reservoir: **0.24 qt. (230 mL)**

CAUTION
If water is added, have your dealer check the antifreeze content of the coolant as soon as possible. Never add hard water or salt water, as it is harmful to the engine. Softened tap water may be used if distilled water is not available. The radiator fan operation is automatically switched on or off according to the coolant temperature in the radiator during operation.

Change the coolant

⚠CAUTION
After running the engine, never remove the radiator cap immediately. Wait for the engine to cool down before removing the radiator cap. Hot coolant can cause serious burns.

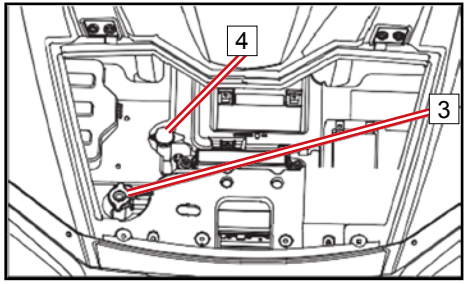

1. Place the vehicle on a level surface.
2. Remove the front access cover.
3. Remove the radiator cap 3.
4. Remove the coolant reservoir cap 4.

5. Place a container under the engine, and then remove the coolant drain bolt 5.
6. Disconnect the hose from the coolant reservoir, and drain the coolant into a container.
7. After draining the system, thoroughly flush the system with clean tap water. Allow the water to drain completely.
8. Replace the coolant drain bolt washer if it is damaged, then install and tighten the coolant drain bolt, but do not torque to specification.
9. Reinstall the coolant reservoir hose.
10. Fill the recommended coolant into the radiator until it is full.

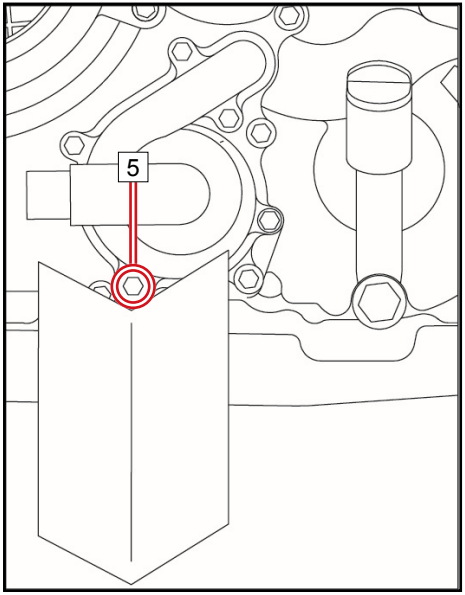

NOTE:
When filling coolant, at the same time loosen the coolant drain bolt 5 to draw out potential air bubbles inside the coolant hose until coolant flows out, then tighten the drain bolt to **7.3 ft-lb. (10 N•m).**

11. Install the radiator cap.
12. Start the engine and let it idle for several minutes. Stop the engine and allow it to cool. Check the coolant level in the radiator. If it is low, add more coolant until it reaches the top of the radiator. Repeat as necessary.

13. Fill the coolant reservoir with coolant up to the upper limit.
14. Install the coolant reservoir cap and check for coolant leaks. If any leaks are found, have your dealer check the cooling system.
15. Reinstall the front access cover.

NOTE

Recommended antifreeze:

Any high quality ethylene glycol antifreeze containing corrosion inhibitors for aluminum engines.
Antifreeze and water mixing ratio: **1:1**
Coolant capacity: **3.1 qt. (3.0 L)**
Coolant change: **3.0 qt. (2.8 L)**
Coolant reservoir capacity: **CF800-3: 0.72qt. (680mL) CF500UU: 0.43qt. (410mL)**

Cleaning

Cleaning the external surfaces of the radiator if it is covered with mud or debris will ensure it continues to efficiently cool the engine. Use only low pressure water to clean the radiator. High pressure washers can damage components. Ensure that water can flow can flow freely through the radiator fins. This is a sign that cooling air will be allowed to pass through.

Spark plug

The spark plug is an important engine component that is easy to inspect. The color and condition of the spark plug can indicate the condition of the engine. The ideal color on the insulator around the center electrode is a medium-to-light tan color for an engine that is being operated normally. If electrode erosion becomes excessive, or if carbon and other deposits are excessive, you should replace the spark plug with the specified plug.

Periodically remove and inspect the spark plug(s) for heat damage and deposits that will cause them to break down and erode. Do not attempt to diagnose spark plug color or engine problems yourself. Instead, take the vehicle to your dealer for service.

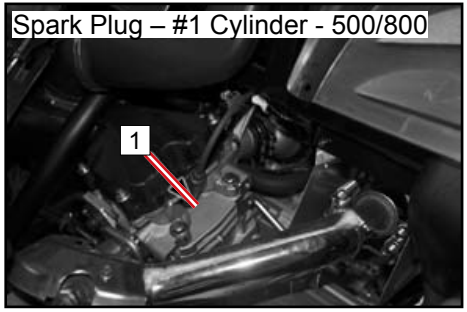

Spark Plug – #1 Cylinder - 500/800

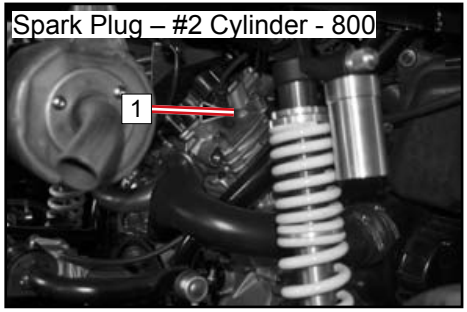

Spark Plug – #2 Cylinder - 800

Spark Plug Removal and Inspection

1. Tilt the cargo box.
2. Clean any dirt or debris from the spark plug and cylinder area.
3. Remove the spark plug cap 1 .

4. Use the spark plug socket and wrench [2] from the tool kit to remove the spark plug.
5. Check the spark plug gap [a] using a thickness gauge. Adjust the gap if necessary.

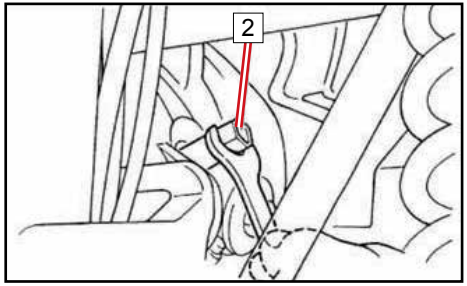

NOTE:
Specified spark plug: **DCPR8E (NGK)**
Spark plug gap: **0.035 in.~0.045 in. (0.8 mm~0.9 mm)**

6. Clean the gasket surface. Wipe off any grime from the threads.
7. Install spark plug and tighten to specified torque.

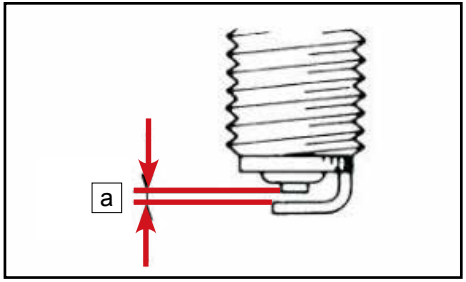

NOTE
Spark plug torque: **14.8 ft-lb (20 N•m).** If a torque wrench is not available when you are installing a spark plug, a good estimate of the correct torque is 1/4 to 1/2 turn past finger tight.

8. Install the spark plug cap.
9. nstall the side panel. Torque the fasteners to **7.3 ft-lb. (10 N•m).**

Spark plug removal to expel water from the engine

If water has been ingested into the engine, it is important to remove the water as soon as possible by removing the spark plug(s) and using the starter system to rotate the engine for a short period to expel water out of the cylinder(s). Verify that the air box has been drained of water before attempting to expel water. Have a dealer service the engine immediately.

⚠CAUTION
Major engine damage can result if the vehicle if water is ingested into the engine. Have the vehicle serviced by your dealer promptly if your vehicle becomes immersed or stalls in water that exceeds the footrest level. It is important to contact your dealer for service before starting the engine if water has been ingested. Water inside the engine can cause a ‘hydraulic lock’ effect that can damage the starter and engine components. The engine oil should be checked for water contamination. Drain and refill with new engine oil if water is found in the crankcase.

Exhaust spark arrestor

Clean carbon deposits from the spark arrester periodically while the muffler and exhaust are at normal air temperature.

⚠CAUTION
Ensure that the exhaust pipe and muffler are fully cooled down before servicing the spark arrestor.

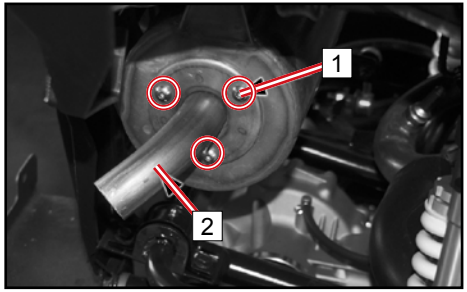

1. Remove the fasteners 1 .
2. Tap the tailpipe lightly to loosen it and remove the spark arrester 2 from the muffler.
3. Use a wire brush to remove any carbon deposits from the spark arrester portion of the tailpipe 3 .
4. Insert the tailpipe into the muffler and align the bolt holes.
5. Install and torque the fasteners to **7.3 ft-lb. (10 N•m).**

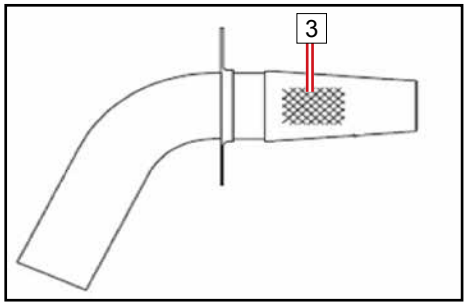

MAINTENANCE

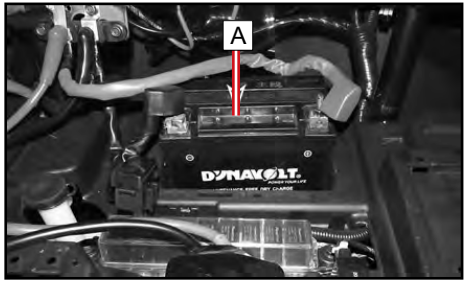

Battery

This vehicle is equipped with a 12 volt/30 Amp-hour, sealed low-maintenance battery A, which is located under the front access panel (See Page 67). Therefore, it is not necessary to check the electrolyte or add distilled water to the battery. If the battery seems to have discharged, consult your dealer. Verify that the battery connections are clean and secured during routine maintenance.

Battery maintenance guidelines:

- If the vehicle will not be used for a month or longer, remove the battery and store it in a cool, dry place. Completely recharge the battery before reinstallation.
- A special battery charger (constant low voltage/ampere) is required for recharging low-maintenance batteries. Using a conventional battery charger may shorten the battery life.
- Always make sure the cable connections are the correct polarity when reinstalling the battery. RED ('+' positive) / Black ('–' negative). Always disconnect the RED ('+'positive) cable <u>last</u> during removal, and reconnect it <u>first</u> during installation.
- Corroded battery connections can be cleaned with a mixture of baking soda and water.

⚠WARNING
Avoid contact with skin, eyes or clothing, and always shield eyes when working near batteries. Keep out of reach of children. Keep batteries away from sparks, flames, cigarettes or other sources of ignition. Ventilate the area when charging or using in a closed space. **Battery acid antidote:** EXTERNAL: Flush with water. INTERNAL: Get prompt medical attention. EYES: Flush with water for 15 minutes and get prompt medical attention.

Brakes

Brake Fluid Reservoir and Level Indicator

Brake master cylinder reservoir level A can be viewed under the front access cover. Check the brake master cylinder fluid level before each use of the vehicle. If the fluid level is lower than the “low” mark, determine the cause or refill with brake fluid as necessary.

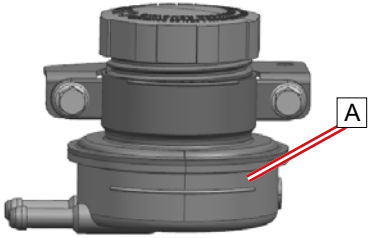

Observe these precautions:

- When checking the fluid level, make sure the vehicle is on a level surface.
- Use only the designated quality brake fluid. Otherwise, the rubber seals may deteriorate, causing leaks and poor brake performance.
- Recommended brake fluid: DOT 4.
- Refill with the same type of brake fluid. Mixing fluids may result in a harmful chemical reaction and may lead to poor brake performance.
- Be careful that water does not enter the master cylinder reservoir. Water will significantly lower the boiling point of the fluid and lead to poor brake performance.
- Brake fluid may deteriorate painted surfaces or plastic parts. Always clean up spilled fluid immediately.
- As the brake pads wear, it is normal for the brake fluid level to gradually go down. A low brake fluid level may indicate worn brake pads or brake system leakage; therefore, be sure to check the brake pads for wear and the brake system for leakage.
- Have your dealer check the cause if the brake fluid level goes down unexpectedly.

Brake pad inspection

Inspect the front brake pads and discs for damage and wear. If the pad thickness A is less than 0.059 in. (1.5mm) or the disc thickness B is less than 0.118 in. (3.0mm), have your dealer replace them. Replacement of brake components requires professional knowledge. These procedures should be performed by your dealer.

NOTE:

Wheels must be removed to check brake pads.

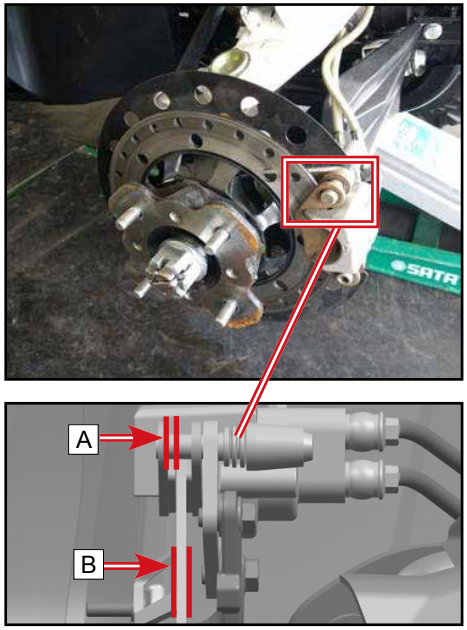

⚠CAUTION
After servicing: • Make sure the brakes operate smoothly and that the lever free play is correct. • Make sure the brakes do not drag and the brake operation is not spongy. • All air is bled from the brake system.

Brake fluid change

Complete brake system fluid replacement should be performed only by trained service personnel. Have your dealer replace the following components during periodic maintenance, or when they are damaged or leaking:

- Replace the seals every two (2) years.
- Replace the brake hoses every four (4) years.

Brake light switch operation

The brake light switch is activated by foot brake pedal pressure, and is properly working when the brake light comes on just as braking takes effect. Check that the switch assembly or the electrical circuit is working properly in case of brake light failure.

Control Cables

Inspection and lubrication

Inspect throttle and brake cables frequently. Lubricate the inner cable and the cable ends. Replace damaged cables when they are discovered. Submersion of the vehicle may cause cables to corrode or stick. If the cables do not operate smoothly, ask your dealer to replace them.

NOTE:

Recommended lubricant: SAE 10W-30 or a commercially available cable lubricant.

Suspension

Some front suspension components of the vehicle do not require maintenance or lubrication. Ensure these components are cleaned regularly, and are not loose or damaged before operating the vehicle.

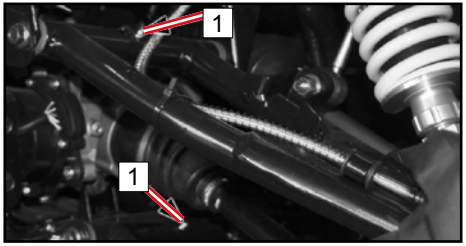

Pivot Lubrication

Lubricate the upper and lower pivots of the front and rear suspension:

1. Add grease into the upper and lower pivot grease nipples 1 located at the frame with a grease gun until grease lightly flows from the bushing.

Rear hub carrier lubrication

Lubricate the upper and lower pivots of the rear hub carrier:

1. Remove the rear wheels.
2. Add grease into the hub carrier upper and lower pivot grease nipples 2 with a grease gun until grease lightly flows from the bushing.
3. Reinstall the rear wheels. Torque the fasteners to specification.

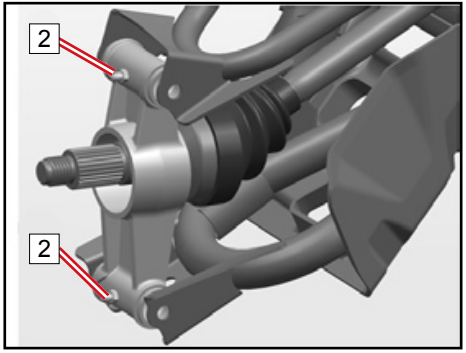

NOTE:

Recommended lubricant: All Season Grease

Shock preload adjustment

The front and rear shock spring preload and damping can be adjusted to for rider weight, cargo, and riding conditions. Always adjust the shock absorbers on the left and right side to the same setting, and reset them to the initial setting after carrying loads.

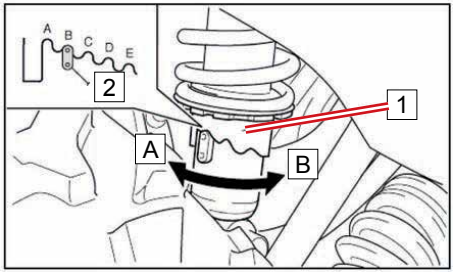

Adjust the spring preload:

A = Soft ~ B = Hard

- To increase the spring preload, loosen the lock nut 2 and turn the adjusting ring 1 in direction 'B'.
- To decrease the spring preload, loosen the lock nut 2 and turn the adjusting ring 1 in direction 'A'.

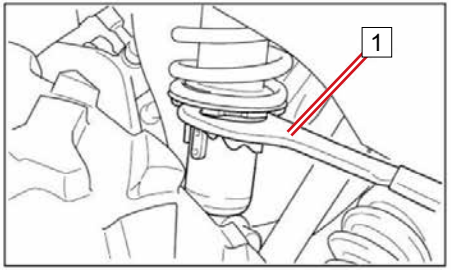

NOTE:

A special collar wrench is included in the tool kit to make spring preload adjustments.

Wheels

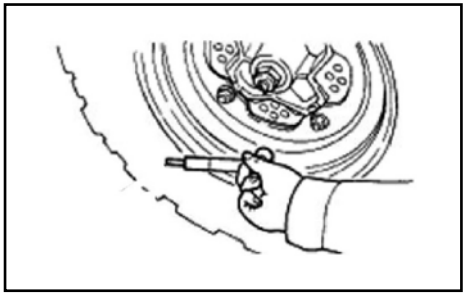

Tire pressure

Inspect the tire pressure before operation:

Front: 10.1 psi (70kPa)

Rear: 14.5 psi (100kPa)

Tread depth

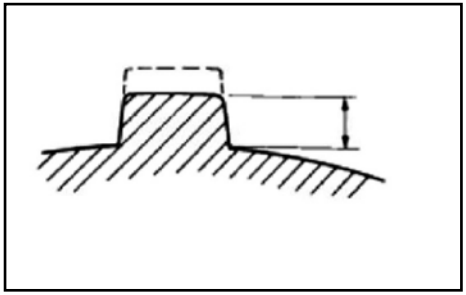

Inspect the tread depth regularly and replace the tires if the minimum tread depth is less than:
Minimum tread depth: **3/32 in. (3.0mm)**

Wheel Bearings

1. Lift the vehicle and support it securely under the frame with the tires off the ground.
2. Push and pull the wheels at the outer edges to feel for side play or looseness. See your dealer if there is any side play or looseness.

Wheel Removal

1. Ensure vehicle is in park.
2. Loosen the wheel fasteners.
3. Elevate the vehicle and place a suitable support stand under the frame.
4. Remove the fasteners from the wheel.
5. Remove the wheel.

Wheel Installation

1. Ensure vehicle is in park.
2. Install the wheel.
3. Install the wheel fasteners hand tight.
4. Elevate the vehicle, remove the support stand under the frame, and lower the vehicle to the ground.
5. Torque the wheel fasteners to specification:
   - Steel wheels - **37 ft-lb ~ 44 ft-lb. (50 N•m ~ 60 N•m)**
   - Aluminum wheels - **52 ft-lb ~ 59 ft-lb. (70 N•m ~ 80 N•m)**

NOTE:
If aluminum wheels are used with tapered fasteners, install the fastener with the tapered side facing the wheel. For steel wheels, install the fastener with the flat surface facing the wheel.

Electrical

Fuses

The fuse box 1 is located under the front access cover. If a fuse is blown, turn off the main switch and install a new fuse of the specified amperage. Turn on the main switch. If the fuse immediately blows again, contact your dealer.

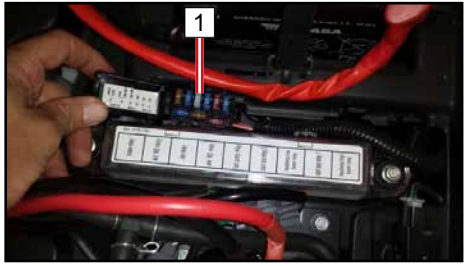

Ref	FUSE	RATING
F1	DC outlet/Backup	15A
F2	Auxiliary starter relay/turn/horn	10A
F3	Fuel pump	15A
F4	Headlight	25A
F5	Fan motor	15A
F6	ECU	5A
-	Main Fuse (Near battery)	40A
-	EPS Fuse (Near EPS module)	40A

⚠CAUTION
To prevent an accidental short-circuit, turn off the main switch before checking or replacing fuses. Always use a fuse with the correct specified rating. Never use conductive material in place of the proper fuse. Using an improper fuse can cause damage to the electrical system and may lead to a fire.

Main Fuse and EPS Fuse

A 40 Amp main fuse 2 is located to the left of the battery. A 40 Amp EPS fuse is located to the right by the EPS module. If the fuse is blown, turn off the main switch and install a new fuse of the specified amperage. Turn on the main switch. If the fuse immediately blows again, contact your dealer.

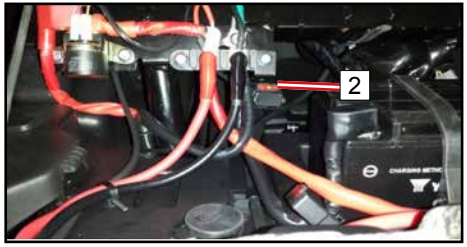

Relays

Electrical relays 3 help operate the various vehicle system functions vehicle, and are located under the front access cover. For relay replacement or diagnosis, contact your dealer.

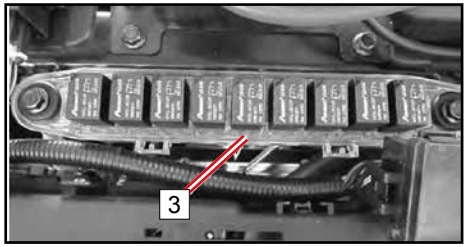

Relay Control Functions

High Beam Relay	Auxiliary Start Relay 1
Low Beam Relay	Auxiliary Start Relay 2
Fuel Pump Relay	4x4 LOCK Relay
Fan Relay	2x4 Relay
Brake Relay	Flash Relay (if equipped)

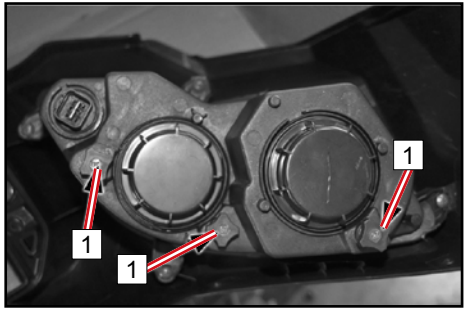

Head light adjustment

1. To adjust the head lights:
   - Turn screws 1 to adjust the high beam direction beam vertically and horizontally.
   - Turn screw 2 to adjust the low beam vertically.

⚠WARNING
It is advisable to have your dealer perform headlight adjustments. Improper adjustment could lead to an accident resulting in serious injury or death.

Head light replacement

1. Access the headlight lamp:
   - Remove the cover 2 3 from the headlight assembly 1 by turning it counter-clockwise.
   - Remove the cover to expose the headlight lamp.
2. Remove the headlight lamp lock spring.
3. Disconnect the failed bulb, pull it out, and replace it with a new bulb.
4. Reinstall the bulb and lock spring into the headlight housing.
5. Reinstall the cover and turn it clockwise.
6. Test the head light and ensure it is working properly.

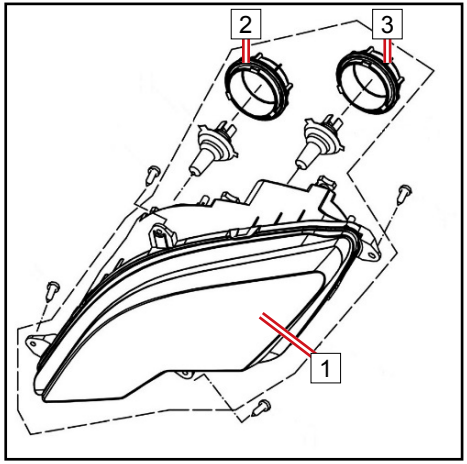

⚠CAUTION
Hot surface. Touch the bulb only after it has cooled down. Do not touch the bulb surface. Use gloves or other protection to keep oils and dirt off the bulb.

NOTE: The position lamp and turning lamp (if equipped) assemblies are an LED structure, which cannot be repaired if damaged or failed. Have your dealer replace the entire assembly if an LED is damaged or has failed.

Tail/brake, position, and turn signal lamp replacement

Brake/tail lights, front position lights, and turn signals (if equipped) are LED type. Have your dealer replace the entire assembly if an LED is damaged or has failed.

License plate lamp replacement

If the license plate lamp has failed:

1. Pull the lamp holder from the rear of the license plate lamp housing.
2. Pull the failed bulb and replace it with a new bulb.
3. Reinstall the lamp holder into the rear of the license plate lamp housing.

Bulb Specification: 12V 5W W5W

⚠CAUTION
Hot surface. Touch the bulb only after it has cooled down. Do not touch the bulb surface.

Fuel Evaporation System (EVAP)

Your vehicle contains a fuel evaporation system (EVAP) that prevents fuel vapors from entering the atmosphere from the fuel tank and fuel system. Never modify any part of this system, which will violate fuel evaporation emission regulations.

During routine maintenance, visually inspect all connections for leaks and blockage, and inspect the hoses for kinks or damage.

No other maintenance is necessary. Contact your dealer if repair is required.

NOTE: Information applies only to vehicles equipped with a fuel evaporation system.

Cleaning and Storage

Washing the vehicle

Keeping your vehicle clean will not only improve its appearance, but it can also extend the life of various components. With a few precautions, your vehicle can be cleaned much like an automobile:

- The best and safest way to clean your vehicle is with a garden hose and a pail of mild soap and water. Harsh detergents may deteriorate rubber components.
- Use a professional type washing mitten, cleaning the upper body first and the lower parts last.
- Pay special attention that the cooling system radiator and axle boots are thoroughly cleaned of all dirt and debris.
- Rinse with water frequently and dry the vehicle with a chamois to prevent water spots.
- Lubricate all pivot points immediately after washing.
- Allow the engine to run for a while to evaporate any water that may have entered the engine air intake or exhaust system.

CFMOTO does not recommend the use of a high pressure type car wash system for washing your vehicle, as water can be forced past seals and damage decals. If a high pressure system is used, exercise extreme care to avoid water damage to the decals, wheel bearings, transmission seals, body panels, brakes, warning labels, air filter intake system and electrical system. Ensure water is not allowed to enter into the air filter or CVT housing. If warning and safety labels are damaged, contact your dealer for a replacement.

Waxing the vehicle

Your vehicle can be waxed with any non-abrasive automotive paste wax. Avoid the use of harsh cleaners since they can scratch the body finish.

⚠CAUTION
Certain products, including insect repellants and other chemicals, will damage plastic surfaces. Use caution when using these products near plastic surfaces.

Perform repairs
Make necessary repairs to your vehicle before storing to prevent further damage the next time you operate it.

Check the tires
Inspect the tire treads and overall condition. Set the tires to the specified air pressure.

Oil and filter
Warm the engine, then stop the engine and change the oil and filter.

Air filter/ Air box
Inspect and clean or replace air filter. Clean the air box and the sediment tube.

Check fluid levels

Inspect the following fluid levels and change if necessary:

- Front gear case
- Rear gear case
- Brake fluid (change every two years or as required if fluid looks dark or contaminated)
- Coolant (change every two years or as required if coolant looks contaminated)
- Fuel Level (add fuel stabilizer according to the product label directions)

Stabilize the fuel

Fill the fuel tank with fresh fuel that has been treated with fuel stabilizer according to the product label directions. Do not allow untreated fuel to remain in the tank longer than 30 days, as the fuel begins to degrade and can cause damage to the fuel system components.

Battery storage

- Remove the battery from the vehicle and ensure that it is fully charged before placing it in storage. Protect the battery from freezing temperatures, which can damage the battery.

Lubricate

Inspect all cables and lubricate with cable lubricant according to the product label directions. Grease the vehicle lubricating points with all season grease.

'Fog' the engine

1. Tilt the cargo box to access the spark plug(s).
2. Remove the spark plug(s), rotate the piston to the bottom of its stroke, and pour approximately 2.0 oz. (15mL~20mL) of engine oil into the opening.

NOTE:
Do this carefully! If you miss the spark plug hole, oil will drain from the spark plug cavity, and appear to be an oil leak. To access the spark plug hole, use a section of clean hose and a small plastic squeeze bottle filled with the pre-measured amount of oil.

3. Reinstall the spark plug(s). Torque the spark plug to specification.
4. Turn engine over several times slowly. Oil will be forced in and around the piston, piston rings and the cylinder will be coated with a protective film of fresh oil.
5. Reinstall the spark plug(s), cap(s), and side panel.

NOTE:
Starting the engine during the storage period will disturb the protective film created by fogging. Corrosion could occur. Never start the engine during the storage period.

Storage area and covering

Support the vehicle with stands under the frame with the tires 30~40mm (1/2in) off the ground. Be sure the storage area is well ventilated, and cover the machine with an approved cover.

NOTE:
Do not use covers made of plastic or coated materials. They do not allow enough ventilation to prevent condensation, and may promote corrosion and oxidation.

Transporting the vehicle

Follow these procedures when transporting the vehicle:

- Turn off the engine and remove the key to prevent loss during transporting.
- Ensure the fuel cap is installed correctly and secure.
- Ensure the seat is installed correctly and secure.
- Place the gear into any position except the parking position, and block the front and rear wheels to prevent the vehicle from moving.

CAUTION
Never transport with the gear selector in the parking position. Damage to the engine and transmission may result.

- Secure both the front and rear of the vehicle frame to the transport to prevent the vehicle from sliding or moving.

Vehicle Issue Diagnosis

This section is intended to guide an average owner to simple items that could cause operating problems. Diagnosis of vehicle issues may require the experience of a dealership technician. Please contact your dealer if a solution is not apparent.

Engine doesn't turn over

Possible Cause	Solution
Blown fuse	Reset or replace the fuse
Low battery voltage	Recharge battery to 12.8 Vdc – Confirm battery state of health
Loose battery connections	Check all connections and tighten if necessary
Loose starter system electrical connections	Check all connections and tighten if necessary
Engine stop switch	Check function
Start circuit not complete – transmission in gear	Press foot brake or shift transmission to neutral or parking position.

Engine pings or knocks

Possible Cause	Solution
Poor quality or low octane fuel	Replace with minimum 89 octane unleaded fuel
Incorrect ignition timing.	See your dealer
Incorrect spark plug gap or heat range	Set spark plug gap to specs or replace plugs

Engine stops or loses power

Possible Cause	Solution
Overheated engine	Clean radiator screen and external core; clean engine exterior; See your dealer
Out of fuel	Refuel with minimum 89 octane unleaded fuel
Kinked or plugged fuel tank vent line	Inspect and replace; See your dealer
Water present in fuel	Replace with new fuel
Fouled or defective spark plugs	Inspect and clean or replace spark plug
Worn or defective spark plug wires	See your dealer
Incorrect spark plug gap or heat range	Set gap to specs or replace plug
Loose ignition connections	Check all connections and tighten
Low battery voltage	Recharge battery to 12.8 Vdc; check charging system – Confirm battery health
Clogged air filter	Inspect and replace as necessary
Reverse speed limiter malfunction	See your dealer
Electronic throttle control malfunction	See your dealer
Other mechanical failure	See your dealer

Engine turns over, Fails to start

Possible	Cause Solution
Out of Fuel	Refuel
Clogged fuel filter	Inspect and replace as necessary
Water is present in fuel	Replace with 89 minimum octane unleaded fuel
Fuel pump is inoperative	Inspect pump and fuse; Replace as necessary
Old or non-recommended fuel	Replace with 89 minimum octane unleaded fuel
Possible Cause	Solution
Fouled or defective spark plug(s)	Inspect spark plug(s), replace if necessary
No spark to spark plug	Inspect spark plug(s) , verify stop switch is on
Crankcase filled with water or fuel	Immediately see your dealer
Clogged air filter	Inspect and replace as necessary; Replace spark plugs as necessary
Clogged fuel injector	See your dealer
Low battery voltage	Recharge battery to 12.8 Vdc – Confirm battery health
Mechanical failure	See your dealer

Engine backfires

Possible Cause	Solution
Weak spark from spark plugs	Inspect and replace spark plugs as necessary
Incorrect spark plug gap or heat range	Set gap to specs or replace plugs
Old or non-recommended fuel	Replace with minimum 89 octane unleaded fuel
Incorrectly installed spark plug wires	See your dealer
Incorrect ignition timing	See your dealer
Mechanical failure	See your dealer
Speed limiter malfunction	See your dealer

Engine runs irregularly, stalls or misfires

Possible Cause	Solution
Fouled or defective spark plugs	Inspect and replace spark plugs as necessary
Worn or defective spark plug wires	See your dealer
Incorrect spark plug gap or heat range	Set gap to specs or replace plugs
Loose electrical connections	Check all connections and tighten
Water present in fuel	Replace with new fuel
Low battery voltage	Recharge battery to 12.8 Vdc; Check charging system
Kinked or plugged fuel tank vent line	Inspect and replace
Incorrect fuel	Replace with 89 minimum octane unleaded fuel
Clogged air filter	Inspect and replace as necessary; Replace spark plugs as necessary
Reverse speed limiter malfunction	See your dealer
Electronic throttle control malfunction	See your dealer

Possible	Cause Solution
Other mechanical failure	See your dealer
Possible Lean or Rich fuel mixture	See your dealer
Low or contaminated fuel	Add or change fuel, clean the fuel system
Low octane fuel	Replace with minimum 89 octane unleaded fuel
Clogged fuel filter	Replace filter
Fuel is very high octane	Replace with minimum 89 octane unleaded fuel

EFI Malfunction Indicator Light

The fuel injection system on your vehicle contains a self-diagnostic feature that will present a series of 4-digit flashes of the malfunction indicator light (MIL) if it detects a problem. Stop operating the vehicle and contact your dealer immediately if the EFI system MIL is illuminated.

Example: CODE '0650'

- '0' - light flashes 10 times
- '6' - light flashes 6 times
- '5' - light flashes 5 times
- '0' - light flashes 10 times

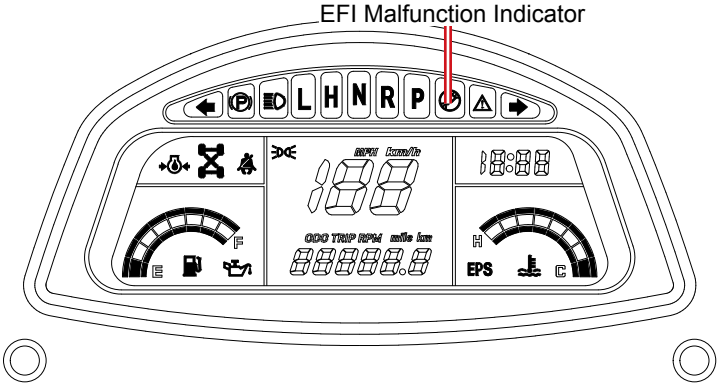

If there are multiple codes detected, the system will wait approximately 3 seconds and display the next code. Write down the flash sequence and contact your dealer for diagnosis. Your dealer has the special tool required to diagnose, repair and clear trouble codes. Any codes will disappear once the problem has been diagnosed and repaired by your dealer.

EPS Malfunction Indicator Light

The Electronic Power Steering system on your vehicle contains a self-diagnostic feature that will illuminate the malfunction indicator light (MIL) if it detects a problem. In normal operation, the EPS indicator will be on after the ignition switch is turned to ON, but EPS will not work. When the engine is started, the EPS indicator will be off and the EPS starts to function.

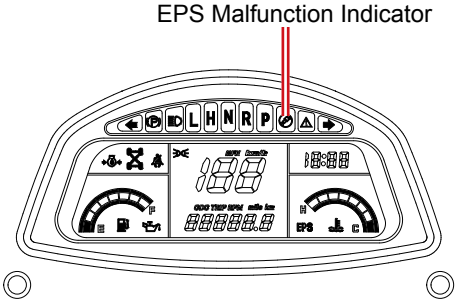

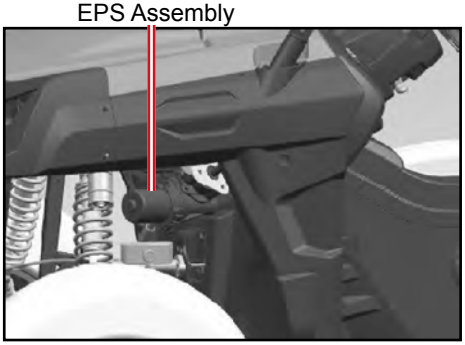

Each trouble code consists of 2 digits, denoted by the times of long flash and short flash of EPS MIL indicator. If there is a failure, the EPS indicator will start to flash. Do NOT switch off the machine. Check the flash sequence of EPS indicator. Write down the flash sequence and contact your dealer for diagnosis. Your dealer has the special tool required to diagnose, repair and clear trouble codes. Any codes will disappear once the problem has been diagnosed and repaired by your dealer.

Times of long flash represent the tens digit;
Times of short flash represent the single digit;

Duration of long flash: 2 sec.

Duration of short flash: 1 sec.

Flash interval: 1 sec.

The flash cycle will repeat after EPS MIL indicator light turns off for 3 seconds

Stop operating the vehicle and contact your dealer immediately if the EPS system MIL is flashing or there is a loss of steering assist with the engine running.

Electronic Power Steering (EPS) fault diagnosis and solution

Failure	Probable Reason	Solution
Steering without assistance	1. Wire Connectors have bad contact or are disconnected 2. The fuse blew out 3. Relay damage 4. The controller, motor, or sensor is damaged	1. Check whether wire connectors and pins are fully inserted 2. Replace the fuse (30A) 3. Contact your dealer 4. Contact your dealer
Power assist doesn't weigh the same for left and right	1. The median output voltage has deviation 2. Controller, motor or sensor is damaged	1. Contact your dealer 2. Contact your dealer
When system is 'ON', the steering swings to both sides	1. Motor is mounted backwards 2. Controller or sensor is damaged	1. Contact your dealer 2. Contact your dealer
Steering becomes heavy	1. Battery has power loss 2. Air pressure of the tires (front) is insufficient. 3. Motor damage (power reduction)	1. Charge the battery 2. Inflate the tires 3. Contact your dealer
System has noise	1. Motor damage 2. Gap of lower steering shaft assembly or mechanical steering assembly is too large 3. Installation of lower steering shaft assembly or mechanical steering assembly is loose	1. Contact your dealer 2. Contact your dealer 3. Contact your dealer

CFMOTO Limited Warranty

Dear Customer,

Thank you for purchasing a CFMOTO product, if any component on your vehicle is found to be defective in materials or workmanship within the terms and conditions of this Limited Warranty, the defective component will be repaired or replaced (at the option of CFMOTO) without charge for parts and/or labor at any authorized dealer located within the United States. The CFMOTO Limited Warranty is subject to the following terms and conditions:

WARRANTY TERMS & CONDITIONS

1. WARRANTY DURATION: The duration of the warranty period is one (1) year from the date of the new vehicle purchase from an authorized CFMOTO POWERSPORTS, Inc., Dealer. This warranty coverage is invoked from the purchase and use of CFMOTO vehicles only within the continental United States. During the warranty period, CFMOTO POWERSPORTS, Inc. will cover parts and labor costs incurred by an authorized CFMOTO POWERSPORTS, Inc. Dealer arising from a defect in material and/or workmanship of a CFMOTO vehicle. Any vehicles used for commercial purposes will have their warranty period reduced to six (6) months. If CFMOTO POWERSPORTS, Inc. covers a full engine replacement or a complete vehicle replacement under this warranty, the warranty period does not get extended and remains the same as the original purchase date of the vehicle at issue.

2. WARRANTY LIMITATIONS: CFMOTO POWERSPORTS, Inc. provides warranty coverage for one (1) year on all parts and labor for all of its new CFMOTO ATVs. However, the following coverage, exceptions, and limitations apply to all CFMOTO vehicles:

CFMOTO LIMITED WARRANTY INFORMATION

A. A 30-DAY WARRANTY coverage period applies to all new CFMOTO vehicles in relation to the vehicle's:

- Battery
- Spark Plugs
- Air Filters
- Oil and Fuel Filters

B. A 90-DAY WARRANTY coverage period applies to all new CFMOTO vehicles in relation to the vehicle's:

- Drive Belt
- Gear Shift, CVT, and Wet Clutch
- Throttle and Brake Cables
- Front/Rear Rims
- Front/Rear Tires
- Front/Rear Brake Pads or Shoes
- Front/Rear Brake Discs or Drums
- Wheel or Steering Stem Bearings and Seals
- Rubber Parts/Engine Mounts/Grips/Boots
- Brake or Clutch Levers
- Floor Boards or Pegs
- ATV Winch (if equipped)
- Light Bulbs/Fuses
- Body Plastics and Cosmetic Defects

3. EXCLUSIONS FROM WARRANTY COVERAGE: Any Damage resulting from the following acts or circumstances is not covered by the CFMOTO POWERSPORTS, Inc., Limited Warranty:

- Fire
- Collision
- Theft
- Unavoidable natural disasters
- Improper storage or transportation
- Failure or negligence in the performance of periodic vehicle maintenance
- Improper or negligent use or operation
- Unauthorized repair or adjustment
- Unauthorized modifications or performance upgrades
- Use of vehicle as a rental vehicle
- Use of vehicle in competitive or racing events

4. VEHICLE CARE AND MAINTENANCE: The vehicle's owner must properly use, maintain, and care for the vehicle as outlined in the CFMOTO POWERSPORTS, Inc., Owner's Manual. Any warranty repairs must be performed exclusively by CFMOTO POWERSPORTS, Inc., authorized Dealers. Any warranty work performed by anyone other than an authorized CFMOTO Dealer will not be covered under the CFMOTO POWERSPORTS, Inc., Limited Warranty policy.

5. TRANSFER OR CONTINUATION OF WARRANTY: This warranty is transferable only under the following conditions:

- Transfer information must be provided to an authorized CFMOTO POWERSPORTS, Inc. dealer, who will then forward the information to CFMOTO POWERSPORTS, Inc.;
- The complete model and serial number as shown on the original warranty document must be Provided.
- The name and address of the existing and new owners must be provided.
- The original delivery date of the vehicle must be provided.
- The new owner must indicate in writing that he/she has received and read the vehicle's Owner's Manual and the CFMOTO POWERSPORTS, Inc. Warranty Policy.

6. WARRANTY REGISTRATION: The Dealer must complete a PDI form and warranty register the vehicle online and provide the completed registration form to CFMOTO POWERSPORTS, Inc., within seven (7) days of completing the sale of the vehicle. *Please note that NO warranty claims will be processed unless the product warranty online registration form is completed and the form is received by CFMOTO POWERSPORTS, Inc., from the Dealer.*

7. DEALER RESPONSIBILITIES: A CFMOTO authorized Dealer must perform warranty coverage repairs at no charge to the customer, even if they are not the dealer that sold the CFMOTO vehicle to the customer and must use CFMOTO OEM parts for all warranty repairs. All vehicles sold by the dealer must be inspected and tested by the dealer to ensure proper performance and operation prior to delivery to the customer. No vehicles may be delivered to a customer without first passing a dealer inspection and an operational test.

8. CUSTOMER ASSISTANCE: Any questions or concerns regarding your CFMOTO vehicle or related products should be directed to an authorized CFMOTO dealer. However, if a dealer is unable to address customer concerns or a product issue, CFMOTO POWERSPORTS Customer Service can be contacted directly at (763) 398-2690 or by e-mail: info@cfmoto-us.com. Please note that Customer Service cannot approve or deny warranty, and cannot provide technical repair data, diagnosis, instruction, or other information beyond what is provided in the Owner's Manual.

9. COMMERCIAL USE: The duration of the warranty for commercial use shall be limited to a period of six (6) months instead of one year for recreational use. All other conditions and limitations shall apply.

10. TIRES PROVIDED AS ORIGINAL EQUIPMENT: Other than provided herein, vehicle tires supplied as original equipment are warranted separately by the individual tire manufacturer or its representatives.

11. DISCLAIMER: NO EXPRESS WARRANTY IS PROVIDED BY CFMOTO POWERSPORTS, INC. WITH RESPECT TO CFMOTO VEHICLES EXCEPT AS SPECIFICALLY SET FORTH HEREIN. ANY IMPLIED WARRANTY, WARRANTY OF MERCHANTABILITY, WARRANTY OF FITNESS FOR A PARTICULAR PURPOSE, AND ALL IMPLIED WARRANTIES ARISING FROM A COURSE OF DEALING, USAGE OF TRADE, BY STATUTE OR OTHERWISE, ARE HEREBY STRICTLY LIMITED TO THE TERMS OF THIS WRITTEN LIMITED WARRANTY.

12. INTEGRATION: This limited warranty supersedes any and all oral, express, or written warranties, statements, or undertakings that may previously have been made, and contains the entire agreement of the parties with respect to the warranty of CFMOTO vehicles. Any and all warranties not contained in this Agreement are specifically excluded. This warranty extends to each original (and subsequent) owner of any CFMOTO ATV, for the term of the original warranty period. This limited warranty shall be the sole and exclusive remedy available to the customer with respect to the covered CFMOTO vehicle. In the event of any alleged breach of any warranty or any legal action brought by the customer based on alleged negligence or other conduct by CFMOTO POWERSPORTS Inc., or its related parties, the customer's sole and exclusive remedy will be repair or replacement of defective components as stated above, unless otherwise provided by law. Some states do not allow limitations on how long an implied warranty lasts, so the above limitations may not apply if they are deemed inconsistent with the controlling state law.

U.S.A. EPA and CARB Emissions Control Limited Warranty

This emissions limited warranty is in addition to the CFMOTO Powersports, Inc. standard limited warranty for your vehicle. CFMOTO Powersports, Inc. warrants that at the time it is first purchased, this emissions-certified vehicle is designed, built and equipped so it conforms to applicable U.S. Environmental Protection Agency (EPA) and the California Air Resource Board (CARB) emission regulations. CFMOTO Powersports, Inc. also warrants that the vehicle is free from defects in materials and workmanship that would cause it to fail to meet these regulations.

The warranty period for this emissions-certified vehicle starts on the date the vehicle is first purchased and continues for a period of 500 hours of engine operation, 5000 kilometers (3,100 miles) of vehicle travel, or 30 calendar months from the date of purchase, whichever comes first. This emissions limited warranty covers components whose failure increases the vehicle's regulated emissions, and it covers components of systems whose only purpose is to control emissions. Repairing or replacing other components not covered by this warranty is the responsibility of the vehicle owner. This emissions limited warranty does not cover components whose failure does not increase the vehicle's regulated emissions.

CFMOTO LIMITED WARRANTY INFORMATION
CALIFORNIA EVAPORATIVE EMISSIONS CONTROL WARRANTY STATEMENT
YOUR WARRANTY RIGHTS AND OBLIGATIONS

INTRODUCTION:

The California Air Resources Board (CARB) and CFMOTO Powersports, Inc. (CFMOTO) are pleased to explain the evaporative emissions control system warranty on your 2020 and later-model year off-highway recreation vehicles (OHRVs). In California, new off-highway recreational vehicles must be designed, built, and equipped to meet the State's stringent anti-smog standards. CFMOTO must warrant the evaporative emissions control system on your OHRV for the periods of time listed below, provided there has been no abuse, neglect, improper maintenance, or unapproved modification of your OHRV.

Your evaporative emissions control system may include parts such as: fuel injection systems, electronic control systems, fuel tanks, fuel lines, fuel caps, valves, carbon canisters, filters, vapor hoses, belts, clamps, connectors, and other evaporative emissions-related components. Where a warrantable condition exists, CFMOTO will repair your OHRV at no cost to you, including diagnosis, parts and labor.

MANUFACTURER'S WARRANTY COVERAGE:

The warranty period for this OHRV is 30 months, or 2500 miles, or 250 hours, whichever comes first, except for “high-priced” warranty parts, which are covered for 60 months, or 5000 miles, or 500 hours, whichever comes first. If any evaporative emissions-related part on your OHRV is defective, the part will be repaired or replaced by CFMOTO.

OWNER'S WARRANTY RESPONSIBILITIES:

As the OHRV owner, you are responsible for the performance of the required maintenance listed in your owner's manual. CFMOTO recommends that you retain all receipts covering maintenance on your OHRV, but CFMOTO cannot deny warranty solely for the lack of receipts or for your failure to ensure the performance of a scheduled maintenance.

CFMOTO LIMITED WARRANTY INFORMATION

As an owner, you are responsible for presenting your OHRV to a CFMOTO dealer as soon as a problem exists. The warranty repairs should be completed in a reasonable amount of time, not to exceed 30 days.

As an OHRV owner, you should also be aware that CFMOTO may deny you warranty coverage if your OHRV or a part has failed due to abuse, neglect, improper maintenance or unapproved modifications.

WARRANTY PARTS:

The repair or replacement of any warranted part otherwise eligible for warranty coverage may be excluded from such coverage if CFMOTO demonstrates that the OHRV has been abused, neglected, or improperly maintained, and that such abuse, neglect, or improper maintenance was the direct cause of the need for repair or replacement of the part. That notwithstanding, any adjustment of a component that has a factory installed, and properly operating, adjustment-limiting device is still eligible for warranty coverage. The following emission warranty parts list are covered:

- Fuel Tank$
- Fuel Cap
- Fuel Lines
- Fuel Lines Fittings
- Clamps
- Pressure Relief Valves*
- Control Valves*
- Control Solenoids*
- Electronic Control*
- Electronic Control Module*$
- Vacuum Control Diaphragms*
- Control Cables*
- Control Linkages*
- Purge Valves
- Vapor Hoses
- Liquid/Vapor Separator
- Carbon Canister
- Canister Mounting Brackets

*Parts that relate to the installed vehicle Evaporative Control System; $High-Priced warranty parts.

THE REMOVAL OR MODIFICATION OF EVAPORATIVE EMISSION-RELATED PARTS ON THIS OHRV IS ILLEGAL. VIOLATORS MAY BE SUBJECT TO CIVIL AND/OR CRIMINAL PENALTIES AS PROVIDED UNDER CALIFORNIA AND FEDERAL LAW.

If you have any questions regarding your warranty rights and responsibilities, you should contact CFMOTO at 763 398-2690; 555 Holly Lane N. Suite #30 Plymouth, MN 55447 or the California Air Resources Board at 9528 Telstar Avenue, El Monte, CA 91731.

For exhaust emissions, emission-related components include any engine parts related to the following systems:

- Air-induction system (excludes filters)
- Fuel system (excludes filters)
- Ignition system (excludes spark plugs)
- Exhaust gas recirculation systems

The following parts are also considered emission-related components for exhaust emissions:

- After treatment devices
- Crankcase ventilation valves
- Sensors
- Electronic control units

The following parts are considered emission-related components for evaporative emissions:

- Fuel Tank
- Fuel Cap
- Fuel Line
- Fuel Line Fittings
- Clamps*
- Pressure Relief Valves*
- Control Valves*
- Control Solenoids*
- Electronic Controls*
- Vacuum Control Diaphragms*
- Control Cables*
- Control Linkages*
- Purge Valves
- Vapor Hoses
- Liquid/Vapor Separator
- Carbon Canister
- Canister Mounting Brackets
- Carburetor Purge Port Connector

* As related to the evaporative emission control system.

The exclusive remedy for breach of this limited warranty shall be, at the exclusive option of CFMOTO Powersports, Inc., repair or replacement of any defective materials, components or products.

CFMOTO LIMITED WARRANTY INFORMATION

THE REMEDIES SET FORTH IN THIS LIMITED WARRANTY ARE THE ONLY REMEDIES AVAILABLE TO ANY PERSON FOR BREACH OF THIS WARRANTY. CFMOTO POWERSPORTS, INC. SHALL HAVE NO LIABILITY TO ANY PERSON FOR INCIDENTAL, CONSEQUENTIAL OR SPECIAL DAMAGES OF ANY DESCRIPTION, WHETHER ARISING OUT OF EXPRESS OR IMPLIED WARRANTY OR ANY OTHER CONTRACT, NEGLIGENCE OR OTHER TORT OR OTHERWISE. THIS EXCLUSION OF CONSEQUENTIAL, INCIDENTAL, AND SPECIAL DAMAGES IS INDEPENDENT FROM AND SHALL SURVIVE ANY FINDING THAT THE EXCLUSIVE REMEDY FAILED OF ITS ESSENTIAL PURPOSE.

ALL IMPLIED WARRANTIES (INCLUDING BUT NOT LIMITED TO ANY IMPLIED WARRANTIES OF MERCHANTABILITY AND FITNESS FOR A PARTICULAR PURPOSE ARE LIMITED IN DURATION TO THE WARRANTY PERIOD DESCRIBED HEREIN. CFMOTO POWERSPORTS, INC. DISCLAIMS ALL EXPRESS WARRANTIES NOT STATED IN THIS WARRANTY.

CFMOTO LIMITED WARRANTY INFORMATION

Some states do not allow limitations on how long an implied warranty lasts, so the above limitation may not apply if it is inconsistent with the controlling state law. This limited warranty excludes failures not caused by a defect in material or workmanship. This limited warranty does not cover damage due to accidents, abuse or improper handling, maintenance or use. This limited warranty also does not cover any engine that has been structurally altered, or when the vehicle has been used in racing competition. This limited warranty also does not cover physical damage, corrosion, or defects caused by fire, explosions or other similar causes beyond the control of CFMOTO Powersports, Inc. Owners are responsible for performing the scheduled maintenance identified in the owner's manual. CFMOTO Powersports, Inc. may deny warranty claims for failures that have been caused by the owner's or operator's improper maintenance or use, by accidents for which CFMOTO Powersports, Inc. has no responsibility, or by acts of God. Any qualified repair shop or person may maintain, replace, or repair the emission control devices or systems on your vehicle. CFMOTO Powersports, Inc. recommends that you contact an authorized CFMOTO Powersports, Inc. dealer to perform any service that may be necessary for your vehicle. CFMOTO Powersports, Inc. also recommends that you use only genuine CFMOTO Powersports, Inc. parts. It is a potential violation of the Clean Air Act if a part supplied by an aftermarket parts manufacturer reduces the effectiveness of the vehicle's emission controls. Tampering with emission controls is prohibited by federal law. If you have any questions regarding your warranty rights and responsibilities, please contact CFMOTO Powersports, Inc. at 888-823-6686.

Noise Control System and Tampering

Warranty time period: 1,865 miles (3000 km)

Federal law prohibits the following acts or causing thereof:

(1)The removal or rendering inoperative by any person other than for purposes of maintenance, repair, or replacement, of any device or element of design incorporated into any new vehicle for the purpose of noise control prior to its sale or delivery to the ultimate purchaser or while it is in use or;

(2) The use of the vehicle after such device or element of design has been removed or rendered inoperative by any person.

AMONG THOSE ACTS PRESUMED TO CONSTITUTE TAMPERING ARE THE ACTS LISTED BELOW: These acts include tampering with the following systems; i.e., modification, removal, etc.

Exhaust system

- Muffler
- Exhaust
- Silencer

Intake system

- Air cleaner case
- Air cleaner element
- Intake duct

Change of Ownership

If you sell your vehicle, any valid remainder of the warranty can be transferred to the new owner. Please record the details of the exchange below and inform an authorized CFMOTO dealer:

Change of Ownership	Original Purchaser	2nd Owner	3rd Owner	4th Owner
Owner Name				
Address				
City				
State / Zip Code				
Telephone				
E-mail				
Date of Purchase				
Odometer Reading				
New Owner Signature				

NOTE

If a completed Change of Ownership form does not include the required details or are inaccurate, CFMOTO-US reserves the right to investigate the actual ownership of the product, the service history, and possibly refuse the application for warranty transfer if the requirements have not been fulfilled.

TABLE DES MATIÈRES

Avant-propos 198
Bienvenue 198
Sytème EVAP (Système de recyclage des vapeurs de carburant) 199
Mentions d'avertissement 200
Introduction 203
Numéros d'identification du véhicule 204
Spécifications UFORCE 800 205
Spécifications UFORCE 500 212
Sécurité de l'utilisateur 219
Mesures de sécurité générales 219
Responsabilités du propriétaire 222
Étiquettes de sécurité, emplacements et avertissements 227
Avertissements de danger potentiel 228
Commandes et caractéristiques 252
Commandes principales 253
Caractéristiques du véhicule 263
Système de freinage moteur (EBS) - Moteur 800 cc seulement 274
Comment éviter une défaillance (courroie d'entraînement et pièces sytème TVC) ... 275
Voyants lumineux et avertissements sur le tableau de bord 277

Conduite du véhicule 283
Période de rodage 283
Inspection avant la conduite 285
Accélérateur 285
Pédale de frein 285
Démarrage du moteur 286
Changement du rapport de transmission 287
Pratique et conduite en toute sécurité 290
Responsabilité du conducteur 290
Exercices pratiques 294
Conduite du véhicule 297
Transport ou remorquage de charges 302
Fonctionnement du treuil 308
Entretien 320
Définition de conditions d'usage intensif 321
Programme d'entretien périodique et symboles 322
Principaux point du programme de lubrification 323
Liste de vérification pour entretien avant la conduite 324
Liste de vérification pour entretien après la période de rodage 326
Programme d'entretien périodique 328

Nettoyage et remisage 369
Transport du véhicule 373
Diagnostic du véhicule 374
Le démarreur ne marche pas 374
Cognements du moteur 374
Le moteur s'arrête ou perd de la puissance 375
Le moteur tourne mais ne démarre pas 376
Retour de flamme 377
Le moteur tourne irrégulièrement, cale ou a des ratés 377
Voyant d'anomalie du système d'injection électronique (EFI) 379
Voyant d'anomalie du système de direction assistée électronique (EPS) 380
Diagnostic de défaillance (système de direction assistée électronique (EPS) 382
Garantie limitée de CFMOTO pour les États-Unis 383
Changement de propriétaire 384

AVANT-PROPOS

Bienvenue

Nous vous félicitons pour votre achat d'un véhicule CFMOTO et vous souhaitons la bienvenue dans la grande famille des passionnés de CFMOTO. Assurez-vous de nous visiter en ligne sur www.cfmoto.com pour connaître les dernières nouvelles, les lancements de nouveaux produits, les futurs événements, et plus encore.

CFMOTO est une entreprise internationale qui se spécialise dans le développement, la fabrication et la commercialisation de véhicules tout-terrain, de véhicules utilitaires, de motocyclettes grosses cylindrées et de leurs principales pièces. Fondée en 1989, CFMOTO se consacre au développement d'une exploitation indépendante de sa marque et de l'innovation en recherche-développement. Les produits CFMOTO sont actuellement distribués dans le monde entier par plus de 2000 partenaires dans une centaine de pays et de régions. CFMOTO se hisse peu à peu au rang des leaders mondiaux dans le secteur des sports motorisés et vise à offrir globalement des produits de grande qualité aussi bien aux concessionnaires qu'aux enthousiastes de ces sports.

Pour une utilisation optimale et sans danger de votre véhicule, veuillez lire attentivement et respecter les instructions et recommandations contenues dans ce Manuel du propriétaire. Ce manuel contient également les instructions nécessaires à l'entretien courant. Des informations sur les réparations importantes sont décrites dans le Manuel d'entretien de CFMOTO.

Votre concessionnaire CFMOTO connaît parfaitement votre véhicule et ne recherche que votre entière satisfaction. Assurez-vous de vous rendre chez votre concessionnaire pour tous vos besoins d'entretien et de réparation durant et après la période de garantie.

Compte tenu des améliorations constantes apportées à la conception et à la fabrication des composants de nos modèles, certaines différences mineures peuvent exister entre le véhicule que vous possédez et les informations présentées dans ce manuel. CFMOTO se réserve le droit de modifier les caractéristiques, les spécifications et les éléments du produit sans préavis ni obligation envers l'acheteur. Les descriptions et/ou procédures contenues dans ce manuel sont fournies à titre de référence uniquement. La version la plus récente de ce manuel peut être disponible sur le site Web destiné aux clients de CFMOTO et couvrant votre région.

⚠AVERTISSEMENT
Les gaz d'échappement du moteur de ce produit contiennent des produits chimiques qui sont reconnus par l'état de la Californie comme susceptibles de causer le cancer, des malformations à la naissance ou de nuire au système reproducteur.

Système EVAP (système de recyclage des vapeurs de carburant) (si équipé)

Lorsque la réglementation relative aux émissions dans l'environnement l'exige, ce véhicule est équipé d'un système de recyclage des vapeurs de carburant (EVAP) afin d'éviter que les vapeurs provenant du réservoir et du circuit de carburant s'échappent dans l'atmosphère. Durant l'entretien régulier, inspectez visuellement tous les raccords de tuyau pour déceler d'éventuelles fuites ou obstructions. Assurez-vous que les tuyaux ne sont ni obstrués ni pliés, car cela risquerait d'endommager la pompe à essence ou de déformer le réservoir de carburant. Aucun autre entretien n'est nécessaire.

Adressez-vous à votre concessionnaire si une réparation est nécessaire. Ne modifiez pas le système EVAP. Modifier n'importe quelle partie de ce système est une violation des règlements relatifs aux émissions dans l'environnement.

Convertisseur catalytique

ATTENTION : Veuillez porter attention aux points suivants pour protéger votre convertisseur catalytique :

- Utilisez seulement de l'essence sans plomb. Une essence qui contient même un peu de plomb pourrait endommager les métaux réactifs dans le convertisseur catalytique et le désactiver.
- N'ajoutez jamais d'huile antirouille ou d'huile moteur dans le silencieux, car cela risquerait d'endommager le convertisseur catalytique.

REMARQUE

Certains dispositifs décrits dans ce manuel peuvent ne pas s'appliquer aux modèles vendus en Amérique du Nord. Toutes les descriptions et instructions fournies le sont du point de vue du conducteur correctement assis au volant.

Mentions d'avertissement

Une mention d'avertissement vise à attirer l'attention sur un ou plusieurs messages relatifs à la sécurité, sur un ou plusieurs messages relatifs à des dommages matériels, et désigne le degré ou niveau de gravité du risque. Les mentions d'avertissement standard dans ce manuel sont : AVERTISSEMENT, ATTENTION, REMARQUE et AVIS.

Les mentions d'avertissement et symboles suivants apparaissent dans tout ce manuel de même que sur votre véhicule. Votre sécurité est en jeu lorsque ces mentions et symboles sont utilisés. Habituez-vous à leurs significations avant de lire le présent manuel :

⚠ AVERTISSEMENT

Cette icône et alerte de sécurité indique un danger potentiel qui peut entraîner des blessures graves ou mortelles.

⚠ ATTENTION

Cette icône et alerte de sécurité indique un danger potentiel qui peut entraîner des blessures légères ou de gravité modérée et/ou causer des dommages au véhicule.

ATTENTION

Cette alerte de sécurité sans icône indique une situation qui peut causer des dégâts matériels au véhicule.

REMARQUE ou AVIS

Une note ou un avis attire votre attention sur des informations ou des instructions importantes.

NE JAMAIS :

- Conduire le véhicule sans avoir reçu au préalable une formation ou des instructions appropriées.
- Conduire le véhicule sur des voies publiques, car il y a risque de collision avec un autre véhicule.
- Conduire le véhicule sur des chaussées asphaltées. Le revêtement d'asphalte peut sérieusement perturber la maniabilité et le contrôle de l'engin.
- Conduire le véhicule à des vitesses trop élevées pour votre compétence, votre état de santé ou le type de terrain.
- Transporter plusieurs passagers : les autoquads sont conçus pour loger un seul passager.
- Boire de l'ALCOOL ou prendre des MÉDICAMENTS avant ou pendant la conduite de ce véhicule.

TOUJOURS :

- Éviter les surfaces asphaltées car elles risquent de perturber la maniabilité et le contrôle de l'engin.
- Utiliser des techniques de conduite appropriées afin d'éviter le renversement du véhicule sur des pentes, des terrains accidentés, et durant les virages.
- Porter des lunettes de protection de même qu'un casque et des vêtements de protection.

LISEZ ATTENTIVEMENT LE MANUEL DU PROPRIÉTAIRE CONFORMEZ-VOUS AUX INSTRUCTIONS ET AUX AVERTISSEMENTS

⚠ AVERTISSEMENT

Lisez, comprenez et conformez-vous à toutes les instructions et mesures de sécurité décrites dans ce manuel et indiquées sur tous les autocollants apposés sur le véhicule. Tout manquement aux mesures de sécurité peut entraîner des blessures graves ou mortelles.

⚠ AVERTISSEMENT

Les gaz d'échappement de ce véhicule contiennent du CO, un gaz très toxique pouvant provoquer des maux de tête, des étourdissements ou des pertes de conscience, voire la mort.

INTRODUCTION

Merci d'avoir choisi un véhicule CFMOTO et bienvenue au sein de notre famille mondiale des passionnés de CFMOTO. Pour une utilisation optimale et sans danger de votre véhicule, veuillez lire attentivement et respecter les instructions et recommandations contenues dans ce Manuel du propriétaire. Des informations sur les réparations importantes sont décrites dans le Manuel d'entretien de CFMOTO. Ces réparations ne doivent être effectuées que par un technicien d'entretien accrédité auprès du concessionnaire CFMOTO. Assurez-vous de confier à votre concessionnaire CFMOTO tous les entretiens et réparations pendant et après la période de garantie.

Si vous avez des questions ou des préoccupations à propos de votre véhicule
Toute question ou préoccupation liée à votre véhicule doit être adressée en premier lieu à votre concessionnaire CFMOTO. Votre concessionnaire CFMOTO connaît parfaitement votre véhicule et ne recherche que votre entière satisfaction. Au cas où votre concessionnaire local n'est pas en mesure de résoudre un problème ou une anomalie du produit, vous pouvez vous adresser à un conseiller du service à la clientèle de CFMOTO selon votre lieu de résidence :

Pour les États-Unis : Veuillez contacter CFMOTO POWERSPORTS, INC. par téléphone au 763-398-2690, par courriel info@cfmotousa.com, ou en ligne sur https://cfmotousa.com/customer-care/customer-care-contact. Veuillez noter que le service à la clientèle n'a pas l'autorité d'approuver ou de refuser la garantie, et ne peut fournir ni données techniques, ni diagnostic ou instructions sur la réparation.

Pour le CANADA : Veuillez contacter CANADA MOTOR IMPORT INC. par téléphone au 1 418 227-2077, ou en ligne sur https://www.cfmoto.ca/fr/entretien/.

Pour toute préoccupation liée à la sécurité de votre véhicule canadien, vous pouvez en aviser la *Division Normes de service – Division des enquêtes* sur les défauts et rappels de Transport Canada, par la poste, par téléphone ou en ligne en utilisant les coordonnées ci-dessous :

Transport Canada – ASFAD
330, rue Sparks, Ottawa (ON) K1A 0N5

Téléphone : (819) 994-3328 (région d'Ottawa-Gatineau ou international) ou sans frais : 1 800 333-0510 (au Canada)

En ligne : http://www.tc.gc.ca/rappels

Numéros d'identification du véhicule

Notez les numéros d'identification de votre véhicule dans les espaces prévus. Retirez la clé de rechange et rangez-la dans un endroit sûr. La clé de contact peut être dupliquée uniquement en la façonnant à partir de l'une de vos clés existantes. Si les deux clés sont perdues, le verrou complet du contacteur devra être remplacé.

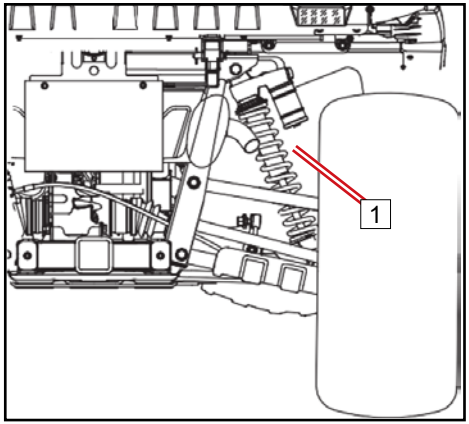

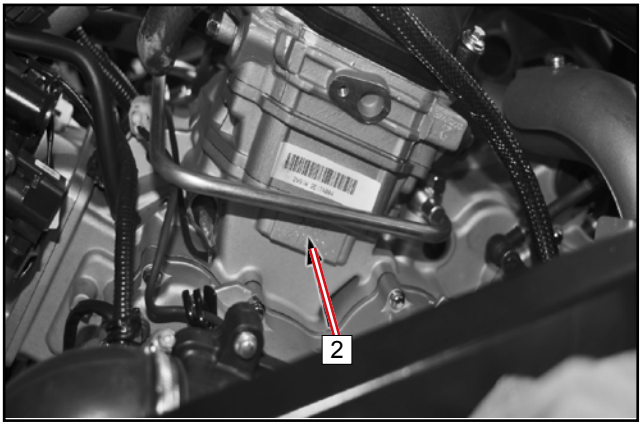

1 Numéro d'identification du véhicule : _____

2 Numéro de série du moteur : _____

Spécifications UFORCE 800

Description	Spécifications UFORCE 800
	CF800-3
Longueur hors-tout	117,3 po (2980 mm)
Largeur hors-tout	57,6 po (1465 mm)
Hauteur hors-tout	72,8 po (1850 mm)
Empattement	72,0 po (1830 mm)
Garde au sol minimale	10,2 po (260 mm)
Rayon minimum de braquage	179,1 po (4550 mm)
Poids de base (y compris huile moteur et réservoir de carburant plein)	1378 lb (625 kg)
Capacité pondérale de la benne avant	330 lb (150 kg)
Capacité pondérale de la benne arrière	683,4 lb (310 kg)
Capacités de remorquage recommandées : Poids de la flèche d'attelage Poids de remorquage avec chargement	 110 lb (50 kg) 881 lb (400 kg)
Modèle et type de moteur	2V91W
Type	Bicylindre en V, à refroidissement liquide / 4-stroke, 8 valves, SOHC

SPÉCIFICATIONS

Description	Spécifications UFORCE 800
	CF800-3
Alésage et course	3,5 in x 2,42 in (91 mm x 61,5 mm) x 2
Cylindrée	800 cc
Taux de compression	10,3 : 1
Type de démarrage	Électrique
Type de graissage	Par projection / sous pression
Liquide refroidissement du moteur : Type Capacité Rapport de mélange	Disponible dans le commerce – Sans danger pour les moteurs en aluminium 3,1 pintes (3,0 L) 50% liquide de refroidissement/ 50% eau distillée
Huile moteur : Type Volume de l'huile moteur Changement de capacité / filtre à huile	SAE 10W-40 / SAE 5W-40 / SAE 15W-40 L'huile moteur doit être homologuée JASO (Voir charte des viscosités recommandées page 284) Remarque : s'applique aux véhicules construits après le 15/03/2022 3,59 pintes (3,4L) Remarque : s'applique aux véhicules construits après le 15/03/2022 2.64 pintes (2,5L)
Huile de transmission: Type Capacité	Remarque : s'applique aux véhicules construits après le 15/03/2022 SAE75W/90 GL-5 (0.6L)

SPÉCIFICATIONS

Description	UFORCE 800 Specification
	CF800-3
Huile de différentiel arrière : Type Volume	 SAE80W/90 GL-5 13,5 oz (400 mL)
Huile de différentiel avant : Type Volume	 SAE80W/90 GL-5 11,2 oz (330 mL)
Filtre à air	Élément filtrant papier avec préfiltre en mousse
Type de carburant Capacité du réservoir d'esssence Réserve d'essence au moment ou la jauge commence à clignoter (approximatif)	Essence sans plomb à indice d'octane 89 minimum 6,9 gallons (26 L) 0,9 gallons (3,5 L)

SPÉCIFICATIONS

Description			Spécifications UFORCE 800		
			CF800-3		
Type de bougie d'allumage Écartement des électrodes			DCPR8E (NGK) 0.035 in. ~ 0.045 in. (0.8 mm ~0.9 mm)		
Transmission	Transmission		CVT + Gear shift		
	Levier des vitesse / ordre		Manual / L-H-N-R-P		
	Rapport de la TVC		0,70~2,88		
	Rapport de démultiplication		H : 1,143	L : 2,529	R : 2,231
		Final	1,333		
		Secondaire	1,952		
		Simple	1,143	2,529	2,231
		Total	2,975	6,585	5,807
Châssis			Tubes d'acier		
Pneus: Type Dimensions avant Dimensions arrière Configuration des boulons de roue			À chambre incorporée AT 26×9-12 ou AT 26×9-14 AT 26×11-12 ou AT 26×11-14 4x110 mm		

SPÉCIFICATIONS

Description	Spécifications UFORCE 800
	CF800-3
Pression des pneus: Avant Arrière	10,1 psi (70 kPa) 14,5 psi (100 kPa)
Freins :	Essieux avant : double disque Essieux arrière : double disque
Type de frein à pédale / fonctionnement	À pédale Disque aux quatre roues
Type de frein à main / fonctionnement	Actionné manuellement Disques à l'arrière seulement
Type de liquide à frein	DOT 4
Suspension : Suspension avant Suspension arrière	 Indépendante à double bras triangulaire indépendante à double bras triangulaire

SPÉCIFICATIONS

Description	Spécifications UFORCE 800
	CF800-3
Amortisseurs : Amortisseurs avant Amortisseurs arrière	 Ressort hélicoïdal / à gaz et à l'huile Ressort hélicoïdal / à gaz et à l'huile
Débattement des roues: Débattement avant Débattement arrière	 6,3 po (160 mm) 7,8 po (200 mm)
Système électrique : Allumage Charge Batterie	 Électronique C.A. redressé 460 Watt à 5000 tr/min 12 Vc.c. / 30 Ah

SPÉCIFICATIONS

Description	Spécifications UFORCE 800
	CF800-3
Système d'éclairage: Phares : feu de croisement Phares : feu de route Feu de position avant Feu arrière / Feu de freinage Feu de plaque d'immatriculation	 H3 12V 55W×2 H7 12V 55W×2 DEL DEL À incandescence - 5W x 1
Tableau de bord	DEL et ACL – non réparable
Fusibles	Principal – 40 A x 1 Phares – 25 A x 1 Auxiliaire – 15 A x 3 Auxiliaire – 10 A x 1 Bloc de commande électronique (ECU) – 5 A x 1 Direction assistée électronique (EPS) 40 A x 1

SPÉCIFICATIONS

Description	Spécifications UFORCE 500
	CF500UU
Longueur hors-tout	117,3 po (2 980 mm)
Largeur hors-tout	57,6 po (1 465 mm)
Hauteur hors-tout	72,8 po (1 850 mm)
Empattement	72,0 po (1 830 mm)
Garde au sol minimale	10,2 po (260 mm)
Rayon minimum de braquage	1887 po (4 750 mm)
Poids de base (y compris huile moteur et réservoir de carburant plein)	1 378 lb (625 kg)
Capacité pondérale de la benne avant	330 lb (150 kg)
Capacité pondérale de la benne arrière	683,4 lb (310 kg)
Capacités de remorquage recommandées : Poids de la flèche d'attelage Poids de remorquage avec chargement	 110 lb (50 kg) 881 lb (400 kg)
Modèle et type de moteur	191R
Type	À refroidissement liquide/4 temps, 4 valves, SACT (simple arbre à cames en tête

SPÉCIFICATIONS

Description	Spécifications UFORCE 500
	CF500UU
Alésage et course	3,5 x 3 po (91 x 76,2 mm)
Cylindrée	495 cc
Taux de compression	10,3 : 1
Type de démarrage	Électrique
Type de graissage	Par projection / sous pression
Liquide refroidissement du moteur : Type Capacité Rapport de mélange	 Disponible dans le commerce – sans danger pour les moteurs en aluminium 3,1 pintes (3 L) 50 % liquide de refroidissement / 50 % eau distillée
Huile moteur : Type Volume de l'huile moteur Changement de capacité / filtre à huile	 SAE 15W-40 / SAE 10W-40 / SAE 5W-40 (Voir Tableau de viscosité de l'huile page 284) 3,06 pintes (2,9 L)

SPÉCIFICATIONS

Description	Spécifications UFORCE 500
	CF500UU
Huile du différentiel arrière : Type Volume	 SAE80W/90 GL-5 13,5 oz (400 mL)
Huile du différentiel avant : Type Volume	 SAE80W/90 GL-5 11,2 oz (330 mL)
Filtre à air	Élément filtrant papier avec préfiltre en mousse
Type de carburant Capacité du réservoir d'essence Réserve d'essence au moment où la jauge commence à clignoter (approximatif)	89 Octane minimum unleaded gasoline 6,9 gallons (26 L) 0,9 gallons (3,5 L)

SPÉCIFICATIONS

Description			Spécifications UFORCE 500		
			CF500UU		
Type de bougie d'allumage Écartement des électrodes			DCPR8E (NGK) 0,035 po ~ 0,045 po (0,8 mm ~0,9 mm)		
Transmission	Transmission		À variation continue (TVC) + Levier de vitesses		
	Levier de vitesse / ordre		Manuel / L-H-N-R-P		
	Rapport de la TVC		0,82~3,02		
	Rapport de démultiplication		Levier sur « H »	Levier sur « L »	Levier sur « R »
		Final	1,333		
		Secondaire	1,952		
		Simple	1,35	2,529	2,071
		Total	3,514	6,585	5,391
Châssis			Tubes acier		
Pneus : Type Dimensions avant Dimensions arrière Configuration des boulons de roue			À chambre incorporée AT 26×9-12 ou AT 26×9-14 AT 26×11-12 ou AT 26×11-14 4x110mm		

SPÉCIFICATIONS

Description	Spécifications UFORCE 500
	CF500UU
Pression des pneus : Avant Arrière	 10,1 psi (70 kPa) 14,5 psi (100 kPa)
Freins :	Essieux avant : double disque Essieux arrière : double disque
Type de frein à pédale / fonctionnement	À pédale. Disques au quatre roues.
Type de frein à main / Fonctionnement	Actionné manuellement. Disques à l'arrière seulement.
Type de liquide à frein	DOT 4
Suspension : Suspensin avant Suspension arrière	 Indépendante à double bras triangulaire Indépendante à double bras triangulaire

SPÉCIFICATIONS

Description	Spécifications UFORCE 500
	CF500UU
Amortisseur : Amortisseur avant Amortisseur arrière	 Ressort hélicoïdal / à gaz et à l'huile Ressort hélicoïdal / à gaz et à l'huile
Débattement des roues : Débattement avant Débattement arriière	 6,3 po (160 mm) 7,8 po (200 mm)
Système électrique : Alumage Charge Batterie	 Électronique C.A. redressé 600 Watt à 5000 tr/min 12 Vc.c. / 30 Ah

SPÉCIFICATIONS

Description	Spécifications UFORCE 500
	CF500UU
Système d'éclairage : Phares : feu de croisement Phares : feu de route Feu de position avant Feu arrière / Feu de freinage Feu de plaque d'immatriculation	 H3 12V 55W×2 H7 12V 55W×2 LED LED À incandescence - 5W x 1
Tableau de bord	DEL et ACL - non réparable
Fusibles	Principal – 40 A x 1 Phares – 25 A x 1 Auxiliaire – 15 A x 3 Auxiliaire – 10 A x 1 Bloc de commande électronique (ECU) – 5 A x 1 Direction assistée électronique (EPS) 40 A x 1

SÉCURITÉ DE L'UTILISATEUR

Mesures de sécurité générales

⚠ AVERTISSEMENT
Tout manquement au respect des avertissements contenus dans ce manuel peut entraîner des blessures graves, voire la mort. Ce véhicule n'est pas un jouet et son utilisation présente des dangers. La conduite de ce véhicule diffère de celle des autres véhicules, notamment les voitures urbaines. Si vous ne prenez pas les précautions recommandées, une collision ou un retournement peut se produire soudainement, même lors de manœuvres élémentaires telles qu'un virage ou un franchissement d'obstacles.

Avant d'utiliser le véhicule, lisez attentivement ce Manuel du propriétaire et comprenez tous les avertissements et les précautions liés à la sécurité, ainsi que les modes opératoires.

Restrictions relatives à l'âge
Ce véhicule est un VÉHICULE POUR ADULTES SEULEMENT. Son utilisation est interdite aux personnes de moins de 16 ans. Aucun passager de moins de 12 ans n'est permis sur les véhicules CFMOTO conçus pour transporter un passager.

Connaissez-vous votre véhicule
En tant qu'utilisateur du véhicule, vous êtes responsable de votre propre sécurité, de celle des autres, et de la protection de l'environnement. Lisez et comprenez ce Manuel du propriétaire car il inclut de précieuses informations sur tous les aspects de votre véhicule, y compris des procédures d'utilisation sécuritaires.

SÉCURITÉ DE L'UTILISATEUR

Modifications de l'équipement

Chez CFMOTO, nous prenons à cœur la sécurité de nos utilisateurs et du public en général. Par conséquent, nous recommandons vivement de ne pas installer sur votre véhicule des équipements ou accessoires susceptibles d'augmenter la vitesse maximale du véhicule ou sa puissance, ou de modifier le véhicule dans ce but. Toute modification apportée à l'équipement d'origine de votre véhicule pourrait créer un grave danger au niveau de la sécurité et augmenter le risque de graves blessures. La garantie de votre véhicule CF MOTO devient nulle si un quelconque équipement accessoire non approuvé est ajouté au véhicule, ou si une quelconque modification est faite sur le véhicule aux fins d'en augmenter la puissance ou la vitesse.

REMARQUE

L'ajout de certains accessoires, y compris mais sans s'y limiter, les tondeuses à gazon, les lames de chasse-neige, les pneus surdimensionnés, les herses/râteaux larges, les accessoires de levage et les remorques, peut modifier la maniabilité et les performances du véhicule. N'utilisez que les accessoires approuvés par CFMOTO et familiarisez-vous avec leurs fonctionnalités et leurs effets sur le véhicule.

Évitez l'intoxication par le monoxyde de carbone

Les gaz d'échappement de tous les moteurs à essence contiennent du monoxyde de carbone qui est un gaz mortel. Respirer du monoxyde de carbone peut causer des maux de tête, le vertige, la somnolence, la nausée, la confusion et par la suite même la mort.

Le monoxyde de carbone est un gaz incolore, inodore et sans saveur qui peut être présent même si vous ne voyez ni ne sentez aucun échappement du moteur. Le monoxyde de carbone peut s'accumuler rapidement à des niveaux mortels et vous pouvez vite être étouffé au point de n'avoir pas assez de temps pour être soigné. En outre, les niveaux mortels de monoxyde de carbone peuvent stagner pendant pour des heures ou même des jours dans des lieux clos ou mal aérés.

Pour empêcher les blessures graves ou la mort causées par le monoxyde de carbone :

- Ne faites jamais tourner le moteur du véhicule dans des lieux mal aérés ou partiellement clos.
- Ne faites jamais tourner le moteur du véhicule à l'extérieur où l'échappement du moteur risque d'être aspiré dans un bâtiment par des ouvertures telles que fenêtres et portes

Évitez les incendies et autres risques causés par l'essence

L'essence est extrêmement inflammable et ses vapeurs hautement explosives. Des vapeurs d'essence peuvent s'étendre et s'embraser en présence d'une étincelle ou d'une flamme même à plusieurs pieds du moteur. Pour réduire le risque d'incendie ou d'explosion, suivez ces instructions :

- Utilisez seulement un récipient homologué pour stocker du carburant.
- Ne remplissez jamais un récipient d'essence dans la benne du véhicule ou sur le véhicule. Une décharge d'électricité statique peut mettre à feu à l'essence.
- Respectez rigoureusement les procédures de remplissage appropriées.
- Ne faites jamais démarrer ou fonctionner le moteur si le bouchon du réservoir d'essence n'est pas correctement installé. L'essence est toxique et peut entraîner des blessures ou la mort.

- Ne siphonnez jamais de l'essence par la bouche.
- Si vous avalez de l'essence, recevez de l'essence dans les yeux ou inhalez des vapeurs d'essence, consultez immédiatement un médecin.
- Si de l'essence se renverse sur vous, lavez immédiatement avec de l'eau et du savon, et changez vos vêtements.

Évitez les brûlures causées par des pièces très chaudes
Le pot d'échappement et le moteur deviennent brûlants durant leur fonctionnement. Évitez tout contact avec ces pièces pendant et peu de temps après l'utilisation du véhicule afin de prévenir des brûlures.

Responsabilité du propriétaire

Soyez qualifié et responsable
Lisez très attentivement ce Manuel du propriétaire et comprenez les autocollants d'avertissement sur ce véhicule. Suivez, si disponible, un cours de formation sur la conduite sécuritaire en terrain découvert. Entraînez-vous à conduire à de basses vitesses pour commencer. Les vitesses plus élevées exigent une expérience et des connaissance plus grandes, ainsi que des conditions de conduite appropriées. Familiarisez-vous totalement avec les commandes générales d'utilisation et de contrôle du véhicule.

Ce véhicule est un VÉHICULE POUR ADULTES SEULEMENT. Son utilisation est interdite aux mineurs de moins de 16 ans. Les pilotes doivent être assez grands : pour être bien appuyés contre le dossier avec la ceinture de sécurité bouclée, pour tenir le volant des deux mains tout en étant quand même capable d'appuyer à fond sur la pédale de frein et les pédales d'accélération avec le pied droit, et pour être également capable de poser le pied gauche à plat sur le repose-pied.

Les utilisateurs doivent détenir un permis de conduire approprié et valide conformément aux lois locales.

Transport d'un passager

- Transportez un seul passager. Le passager doit être correctement assis dans le siège de passager.
- Le passager doit être âgé d'au moins 12 ans et être assez grand pour se trouver toujours correctement appuyé contre le dossier avec la ceinture de sécurité bouclée, pour agripper les deux poignées et pour avoir les pieds bien à plat : pied droit sur le repose-pied et pied gauche sur le plancher du véhicule.
- Ne transportez jamais un passager qui se trouve sous l'emprise de médicaments, de drogues ou d'alcool, ou bien s'il est fatigué ou malade. Une telle emprise réduit le temps de réaction et altère le jugement.
- Assurez-vous que le passager lise et comprenne toutes les étiquettes de sécurité du véhicule.
- Ne transportez jamais un passager si vous jugez qu'il n'a pas l'aptitude ou le jugement suffisant pour se concentrer sur les conditions du terrain et s'adapter en conséquence. Concernant plus spécialement les autoquads biplace, le passager doit aussi prêter une attention constante au terrain droit devant et se préparer à rouler sur des bosses.

Conduisez avec attention et prudence

- Ce véhicule n'est pas un jouet et son utilisation présente des dangers. La conduite de ce véhicule diffère de celle des autres véhicules, notamment les motocyclettes ou les voitures urbaines. Si vous ne prenez pas les précautions recommandées, une collision ou un retournement peut se produire soudainement lors de manœuvres brusques telles que des virages serrés, une accélération ou une décélération, ou la conduite sur des pentes ou des obstacles.
- Ne roulez jamais à des vitesses excessives. Conduisez toujours à une vitesse adaptée au terrain, à la visibilité, aux conditions ambiantes, et à votre expérience.
- Ne tentez jamais des sauts, des dérapages latéraux, des cercles (donuts), ou d'autres cascades.
- Ne tentez jamais une accélération ou une décélération rapide lorsque vous exécutez un virage serré. Cela pourrait entraîner un renversement du véhicule.

- Ne tentez jamais de glisser ou de déraper. Si le véhicule commence à déraper ou à glisser, contre-braquez dans la direction du glissement ou du dérapage. Sur des surfaces extrêmement glissantes, telles que la glace, roulez lentement et soyez très prudent afin de réduire la possibilité de déraper ou de perdre le contrôle du véhicule.
- Assurez-vous toujours qu'il n'y a pas d'obstacle ou de personne derrière le véhicule lorsque vous faites marche arrière. Prêtez attention aux angles morts. Après avoir vérifié qu'il n'y a aucun danger, reculez lentement.
- Ne dépassez jamais la capacité de charge nominale de ce véhicule. La charge doit être solidement assujettie. Réduisez la vitesse, prévoyez une plus grande distance de freinage et suivez les autres instructions de ce manuel.
- Assurez-vous que la charge est uniformément répartie dans la benne. Autrement, elle pourrait modifier le centre de gravité et entraîner un renversement du véhicule.

Structure de protection contre le retournement (ROPS)

- La structure de protection contre le retournement (ROPS) de ce véhicule est conforme aux exigences de la norme ISO 3471:2008. La structure ROPS peut limiter les intrusions d'objets extérieurs et réduire le risque de blessures lors d'un renversement du véhicule.
- Suivez toujours toutes les directives de conduite sécuritaire décrites dans ce manuel pour éviter un retournement du véhicule.
- Gardez toujours vos mains et vos pieds à l'intérieur du véhicule durant la conduite. La structure ROPS ne vous protégera pas contre des blessures à chaque retournement.
- Demandez toujours à votre concessionnaire CFMOTO agréé de faire une inspection complète de la structure ROPS si celle-ci devait présenter des dommages quelconques.
- Ce véhicule est conçu pour transporter un conducteur et un passager, tous deux portant des équipements de protection appropriés.
- Le conducteur et le passager doivent verrouiller les portes latérales et utiliser les ceintures de sécurité en tout temps durant la conduite.

Conditions du terrain

- Évitez les virages serrés, les brusques accélérations et le freinage soudain lorsque vous traversez des voies publiques.
- Roulez toujours lentement et redoublez de prudence lorsque vous conduisez sur un terrain peu familier. Soyez toujours vigilant aux conditions changeantes du terrain lorsque vous pilotez ce véhicule. Prenez le temps d'apprendre comment le véhicule réagit dans différents environnements.
- Ne conduisez jamais sur un terrain excessivement accidenté, glissant ou meuble avant d'avoir bien appris et pratiqué les techniques nécessaires pour contrôler ce véhicule sur un tel terrain. Soyez particulièrement prudent et vigilant sur ces types de terrain.
- Ne conduisez jamais le véhicule sur des pentes trop raides pour le véhicule ou pour vos propres capacités. Entraînez-vous d'abord des pentes peu escarpées.
- Suivez toujours les procédures correctes de montée ou de descente de pentes. Ne franchissez jamais le sommet d'une pente à grande vitesse.
- Ne tentez jamais de gravir des pentes raides ou de conduire à flanc de pente lorsque vous tirez une remorque.
- Vérifiez toujours la présence possible d'obstacles avant de conduire sur un terrain inconnu. Suivez toujours les procédures appropriées lorsque vous devez franchir des obstacles de taille ou des troncs d'arbres.
- Ne conduisez jamais ce véhicule dans de l'eau profonde ou de l'eau à débit rapide. N'oubliez pas que des freins humides peuvent avoir une efficacité de freinage réduite. Essayez vos freins une fois sorti de l'eau. Au besoin, freinez légèrement plusieurs fois pour laisser la friction sécher les plaquettes.

SÉCURITÉ DE L'UTILISATEUR

- Assurez-vous toujours de stationner correctement le véhicule sur une surface le plus à niveau possible. Amenez le levier des vitesses en position de stationnement (P), arrêtez le moteur puis retirez la clef de contact avant de quitter le véhicule.
- Ne supposez jamais que le véhicule roulera partout sans risque. Les changements soudains de terrain provoqués par des trous, des creux, des rives, une terre plus meuble ou plus dure, ou d'autres irrégularités risquent de faire renverser le véhicule ou de le rendre instable. Pour éviter ceci, ralentissez et observez toujours le terrain droit devant. Si le véhicule commence à basculer ou à se renverser, le meilleur conseil est de braquer immédiatement dans le sens du renversement.
- Ne tentez jamais d'empêcher un retournement à l'aide de vos bras ou de vos jambes. Gardez en tout temps vos membres à l'intérieur de la structure ROPS.

Équipement de sécurité pour la conduite

Portez toujours des vêtements et équipements adaptés au type de conduite. L'utilisation de ce véhicule exige des vêtements et équipements de protection spéciaux pour assurer le confort du pilote et réduire les risques de blessures :

1. Le casque est l'équipement de protection le plus important pour une conduite en toute sécurité. Un casque homologué selon les normes en vigueur peut empêcher de graves blessures à la tête.
2. Protection oculaire. Des lunettes de protection incassables ou un écran facial incassable pour casque offrent la meilleure protection pour vos yeux. Il faut les garder propres en tout temps. Ne comptez pas sur des lunettes de soleil pour une protection oculaire adéquate.
3. Des gants du type tout-terrain avec des protège-jointures sont parfaits pour le confort et la protection.
4. Les meilleures chaussures de protection sont des bottes montant au-dessus des chevilles avec talons, comme les bottes de moto-cross.
5. Portez toujours un pantalon long et des chandails à manches longues pour la protection des bras et des jambes. Un pantalon avec genouillères et un chandail avec épaulières procurent la meilleure protection.

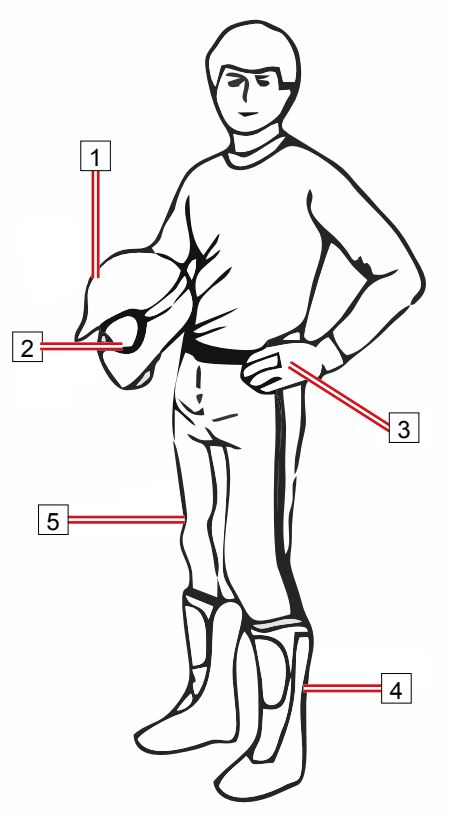

Étiquettes de sécurité, emplacements et avertissements

Des étiquettes ou autocollants d'avertissement ont été apposées sur le véhicule pour la protection de l'utilisateur. Veuillez lire attentivement et respecter les directives inscrites sur les étiquettes du véhicule. Si une étiquette ou un autocollant devient illisible ou se détache, communiquez avec votre concessionnaire CFMOTO pour acheter une étiquette ou un autocollant de rechange. Veuillez lire et suivre les avertissements de sécurité contenus dans ce manuel.

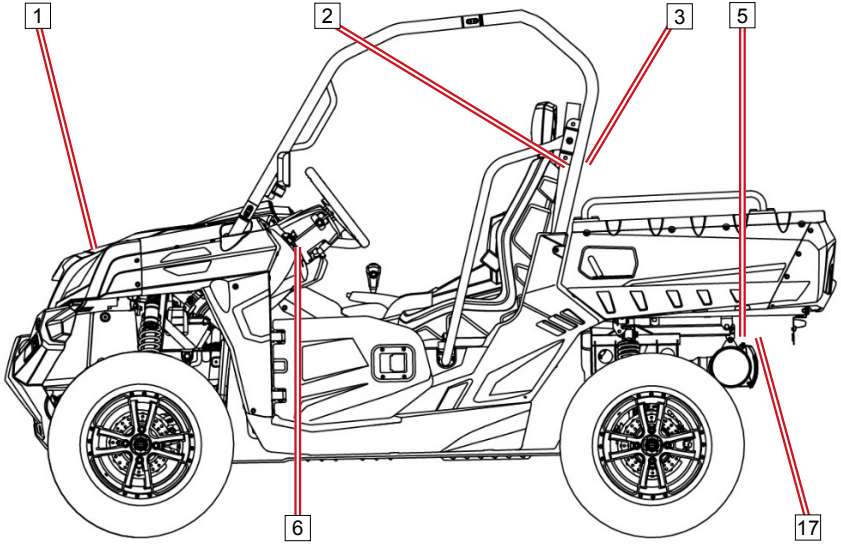

ÉTIQUETTES DE SÉCURITÉ ET LEURS EMPLACEMENTS

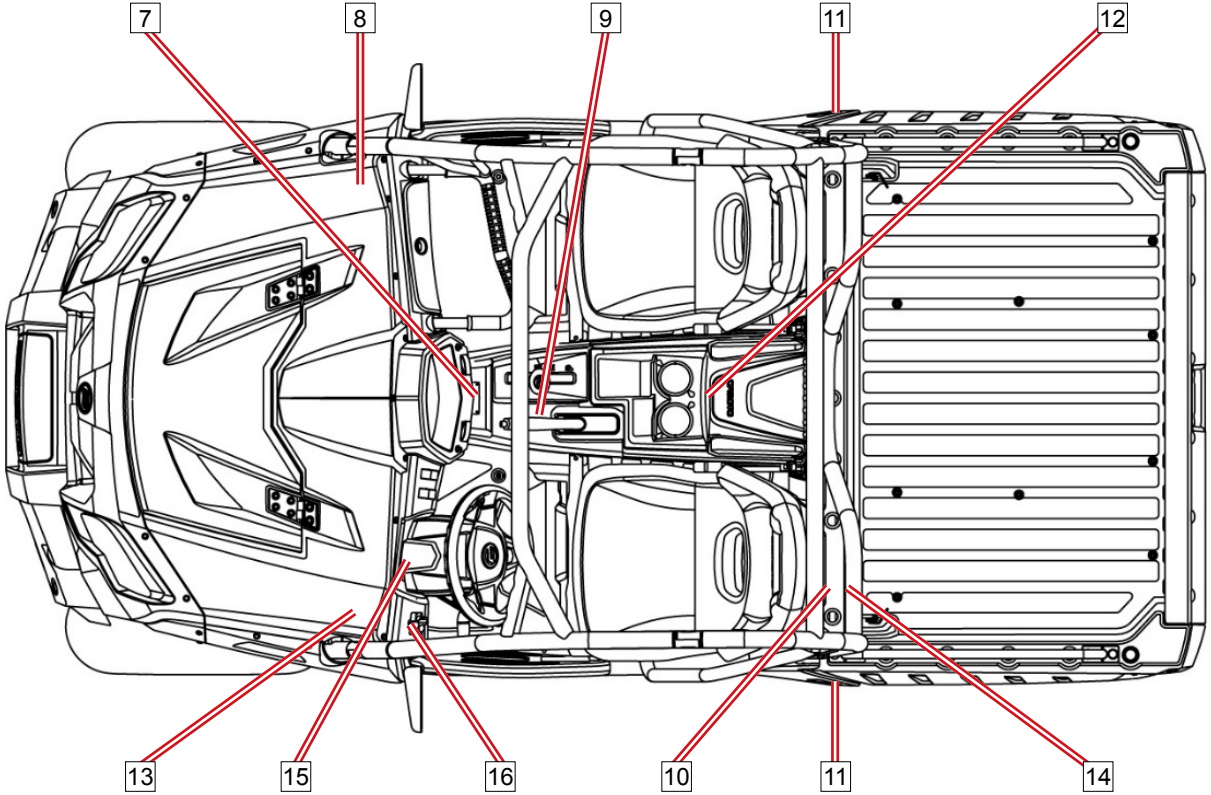

ÉTIQUETTES DE SÉCURITÉ ET LEURS EMPLACEMENTS

1

Brake Relay Fusible frein
4X2 WD Relay 4X2 WD Fusible
Fan Relay Fusible ventilateur
4X4 WD Relay Fusible 4X4 WD
Fuel pump Relay Fusible pompe gaz
Start ass Relay 2 Fusible 2 démarrage
Headlamp (low beam) Relay Fusible feux de croisement
Start ass Relay 1 Fusible 1 démarrage
Headlamp (High beam) Relay Fusible feux de route

3

CFMOTO

The ROPS meets the performance requirements of ISO 3471:2008. Véhicle model : CF500UU
m = 700 kg for ISO 3471 : 2008

Le ROPS répond aux exigences de performance de l'ISO 3471:2008. Modèle du véhicule : CF500UU
m = 700 kg ISO 3471 : 2008

5UR0-190204 US153

CFMOTO

The ROPS meets the performance requirements of ISO 3471:2008. Véhicle model : CF800-3
m = 700 kg for ISO 3471 : 2008

Le ROPS répond aux exigences de performance de l'ISO 3471:2008. Modèle du véhicule : CF800-3
m = 700 kg ISO 3471 : 2008

7030-190202 US1310

3

AVERTISSEMENT

Improperly loading a trailer and failure to use extra care when puling trailer can cause an accident or injury. Never load more than 50 kg (110 lbs) tongue weight on the towing bracket. Do not tow more than 400 kg (880lbs) rolling weight (trailer plus cargo). Operate in low-range gears only, allow for increased braking distance, and use extreme caution when operating on inclines read carefully the loading informatin and trailerhtch sections in the owner's manual.

Le chargement incorrect d'une remorque et le fait de ne pas faire très attention lors de la traction de la remorque peuvent provoquer un accident ou des blessures. Ne chargez jamais plus de 50 kg (110 lb) au timon sur le support de remorquage. Ne remorquez pas plus de 400 kg (880 lb) de poids roulant (remorque plus chargement). Opérez uniquement avec des vitesses basses, prévoyez une distance de freinage accrue et soyez extrêmement prudent lorsque vous conduisez sur des pentes, lisez attentivement les sections sur les informations de chargement et sur l'attelage de remorque dans le manuel du propriétaire.

7030-190203 US1303

2

CFMOTO Powersports, Inc. certifies that this Recreational Off-Highway Vehicle complies with the current voluntary and applicable American National Standards for ANSI/ROHVA safety standards of the U.S. Consumer Product Safety Commission.

5HY0-190009-1 US189

Applicable aux États-Unis seulement

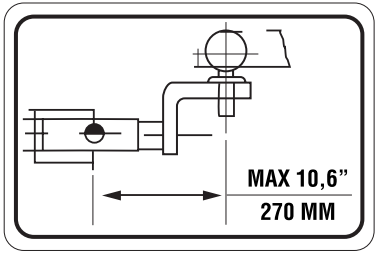

6

NOTICE

Check engine oil every 500 kilometers (310 miles)
Vérifier le niveau d'huile moteur tous les 500 kilomètres (310 miles)

905B-190413-US13C

ÉTIQUETTES DE SÉCURITÉ ET LEURS EMPLACEMENTS

7

WARNING/AVERTISSEMENT

Improper use of off-highway vehicles can cause sever injury or death

Be prepared

- Fasten seat belts.
- Wear an approved helmet and protective gear.
- Always secure cab nets.
- Each rider must be able to sit with back Against seat, feet flat on floor, and hands on steering wheel or handholds. Stay completely inside the vehicle.

Be sure riders pay attention and plan ahead

If you think or feel the vehicle may tip or roll, Reduce your risk to injury:

- Keep a firm grip on the steering wheel or Handholds and brace yourself.
- Do not put any part of your body outside of the vehicle for any reason.

L'utilisation inappropriée d'un véhicule hors route peut causer des blessures graves ou la mort. Soyez prêt :

- Attachez les ceintures de sécurité.
- Portez un casque et un équipement de protection approuvés.
- Fixez toujours les filets de cabine.
- Chaque passager doivent s'assoeoir dos contre le siège, les pieds à plat sur le sol et les mains sur volant ou poignées. Restez complètement à l'intérieur du véhicule.

Soyez attentif et assurez-vous que les passagers soient prudents. Si vous pensez ou sentez que le véhicule peut basculer ou rouler, Réduisez votre risque de blessure :

- Tenez fermement le volant ou les poignées et accrochez-vous.
- Ne mettez aucune partie de votre corps à l'extérieur du véhicule pour quelque raison que ce soit.

8

WARNING/AVERTISSEMENT

Improper use of off-highway vehicles can cause sever injury or death

Required proper use of your vehicle

Do your part to prevent injuries :

- Do not allow careless or reckless driving. Make sure operators are 16 or older with a valid driver's license.
- Do not let people drive or ride after using alcohol or drugs.
- Do not allow operation on public roads-collisions with cars and trucks can occur.
- Do not exceed seeating capacity: 2 passengers.

Locate and read owner's manual.
Follow all instruction and warning.

Une mauvaise utilisation des véhicules hors route peut causer blessures graves ou mortelles

Soyez prudent

- Ne permettez pas une conduite imprudente. Assurez-vous que les opérateurs ont 16 ans ou plus avec un permis de conduire valide.
- Ne laissez personne conduire ou rouler après avoir consommé de l'alcool ou des drogues.
- Ne pas autoriser sur les routes publiques
- Ne pas dépasser le nombre de places assises : 2 passagers.

DRIVER UNDER 16

Localisez et lisez le manuel du propriétaire.
Suivez toutes les instructions et avertissements.

9

WARNING/AVERTISSEMENT

Improper tire pressure or overloading can cause loss of control. Loss of control can result in severe injury or death.

- Cold tire pressure:
  Front: 10 psi (70 kPa)
  Rear: 14 psi (100 kPa)
- Maximum weight:
  683 lbs (310 kg)

Une mauvaise pression des pneus ou surcharge peut entrainer une perte de contrôle.
Une perte de contrôle peut entrainer des blessures graves, voire mortelles.

- Pression des pneus à froid :
  Avant : 6,5 psi (45 kPa)
  Arrière : 6,5 psi (45 kPa)
- Capacité maximale de poids :
  484 lb (220 kg)

10

WARNING/AVERTISSEMENT

AIR FILTER INLET GRILL. DO NOT COVER !
GRILLE D'ENTRÉE DU FILTRE À AIR NE PAS COUVRIR !

11

WARNING/AVERTISSEMENT

- Keep hands, body , other persons away when closing bed.
- Do not operate the vehicle with bed up

- Gardez les mains, le corps, d'autres personnes loin lors de la fermeture de la benne.
- Ne conduisez pas le véhicule avec la benne relevée.

ÉTIQUETTES DE SÉCURITÉ ET LEURS EMPLACEMENTS

UFORCE 500

12

⚠ WARNING/AVERTISSEMENT

IMPROPER USE OF OFF-HIGHWAY VEHICLES CAN CAUSE SEVERE INJURY OR DEATH
This off-highway utility vehicle will handle and maneuver differently from an ordinary passenger car or other vehicle.
- Vehicle capacity : 1 operator and 1 passanger. Passenger must be able to reach and hold the handgrip inside enclosure.
- This vehicle is recommended only for operators 16 and older with a valid motor vehicle licensse. Adult must supervise use minors. Check state laws for minimum age requirements.
- Gross vehicle weight rating : 2081 lbs (944kg) maximum including operator, passenger, accessories and cargo. Passenger and cargo can affect vehicle handling.

LOCATE AND READ OWNER'S MANUAL FOLLOW ALL INSTRUCTION AND WARNINGS

UNE MAUVAISE UTILISATION DE VÉHICULES HORS ROUTE PEUT CAUSER DES BLESSURES GRAVES OU LA MORT
Ce véhicule utilitaire hors route se comportera et manœuvrera différemment d'une voiture ordinaire.
- Capacité du véhicule : 1 opérateur et 1 passager. Le passager doit pouvoir atteindre et tenir la poignée.
- Ce véhicule est recommandé uniquement pour les conducteurs de 16 ans et plus avec un permis valide. L'adulte doit surveiller l'utilisation des mineurs. Vérifiez les lois de l'État pour les exigences d'âge minimum.
- Poids brut du véhicule : 2081 lb (944 kg) maximum incluant l'opérateur, le passager, les accessoires et le chargement. Les passagers et le la charge peuvent affecter la conduite du véhicule.

LOCALISER ET LIRE LE MANUEL DU PROPRIÉTAIRE SUIVRE TOUTES LES INSTRUCTIONS ET AVERTISSEMENTS

UFORCE 800

⚠ WARNING/AVERTISSEMENT

IMPROPER USE OF OFF-HIGHWAY VEHICLES CAN CAUSE SEVERE INJURY OR DEATH
This off-highway utility vehicle will handle and maneuver differently from an ordinary passenger car or other vehicle.
- Vehicle capacity : 1 operator and 1 passanger. Passenger must be able to reach and hold the handgrip inside enclosure.
- This vehicle is recommended only for operators 16 and older with a valid motor vehicle licensse. Adult must supervise use minors. Check state laws for minimum age requirements.
- Gross vehicle weight rating : 2081 lbs (944kg) maximum including operator, passenger, accessories and cargo. Passenger and cargo can affect vehicle handling.

LOCATE AND READ OWNER'S MANUAL FOLLOW ALL INSTRUCTION AND WARNINGS

UNE MAUVAISE UTILISATION DE VÉHICULES HORS ROUTE PEUT CAUSER DES BLESSURES GRAVES OU LA MORT
Ce véhicule utilitaire hors route se comportera et manœuvrera différemment d'une voiture ordinaire.
- Capacité du véhicule : 1 opérateur et 1 passager. Le passager doit pouvoir atteindre et tenir la poignée.
- Ce véhicule est recommandé uniquement pour les conducteurs de 16 ans et plus avec un permis valide. L'adulte doit surveiller l'utilisation des mineurs. Vérifiez les lois de l'État pour les exigences d'âge minimum.
- Poids brut du véhicule : 2081 lb (944 kg) maximum incluant l'opérateur, le passager, les accessoires et le chargement. Les passagers et le la charge peuvent affecter la conduite du véhicule.

LOCALISER ET LIRE LE MANUEL DU PROPRIÉTAIRE SUIVRE TOUTES LES INSTRUCTIONS ET AVERTISSEMENTS

13

⚠ WARNING AVERTISSEMENT

Improper use of off-highway vehicles can cause severe injury or death.

Drive Responsibly
Avoid loss of control and rollovers :
- Avoid abrupt maneuvers, sideways sliding, skidding or fishtailing and never do donuts.
- Slow down before entering a turn.
- Avoid hard acceleration when turning, even from a stop.
- Plan for hills, rough terrain, ruts and other changes in traction and terrain.
- Avoid paved surfaces.

Avoid side hilling (riding across slopes).

Utilisation inappropriée de ce véhicules peut causer des blessures graves ou la mort.

Conduisez de manière responsable.
Évitez les pertes de contrôle et les renversements :
- Évitez les manœuvres brusques, les glissades latérales, dérapage ou en queue de poisson et ne faites jamais de «donuts».
- Ralentissez avant d'entrer dans un virage.
- Évitez les fortes accélérations dans les virages, même d'un arrêt.
- Prévoyez les collines, les terrains accidentés, les ornières et autres changements en traction et en terrain.
- Évitez les surfaces pavées.
- Évitez les pentes latérales (traverser les pentes).

ROLLOVERS HAVE CAUSED SEVERE INJURIES AND DEATH, EVEN ON FLAT, OPEN AREAS.

MÊME SUR UN TERRAIN PLAT OU LIBRE, BASCULER PEUT CAUSER DES BLESSURES SÉRIEUSES ET MÊME LA MORT.

14

⚠ WARNING/AVERTISSEMENT

Des BLESSURES GRAVES ou la MORT peuvent survenir si nous ne respectez pas les consignes suivantes :
- Charge maximale dans la boite de chargement : 330 lb (150 kg).
- Ne transportez jamais de passagers dans la boite de chargement.
- La cargaison peut affecter la manutention et la stabilité. Lisez le guide de l'utilisateur avant de charger ou de remorquer.
- Lorsque chargé de marchandise ou d'une remorque chargée : réduisez la vitesse et accordez-vous plus de distance de freinage. Évitez les collines et les terrains accidentés.
- Assurez-vous que toute cargaison est bien arrimée. Une charge non ou mal arrimée pourrait modifier de façon inattendue la maniabilité du véhicule.
- Dans la boite de chargement, assurez-vous de maintenir la charge au centre, le plus bas et le plus à l'avant possible. Les charges lourdes et hautes augmentent le risque de renversement.

Severe INJURY or DEATH can result if you ignore the following :
- Maximum load in Cargo bed : 150 kg (330 lbs)
- Never carry passengers in the cargo bed
- Cargo can affect handling and stability. Read owner's manual before loading or towing.
- When loading with cargo or towing a trailer : Reduce speed and allow more room to stop. Avoid hills and rough terrain.
- Be sure cargo is secured - a loose load could change handling unexpected.
- Keep weight in the cargo bed centered, and as low and far forward as possible. Top - Heavy loads increase the risk of overturn.

15

⚠ WARNING/AVERTISSEMENT

Turning the vehicles in 4WD-LOCK (DIFF.LOCK) takes more effort. Operate at a slow speed and allow extra time and distance for maneuvers to avoid loss control.

Tourner les véhicules en 4WD-LOCK (DIFF. LOCK) prend plus d'effort. Fonctionner à une vitesse lente et laisser plus de temps et de distance pour les manœuvres afin d'éviter la perte de contrôle.

16

⚠ WARNING/AVERTISSEMENT

Turning the vehicles in 4WD-LOCK (DIFF.LOCK) takes more effort. Operate at a slow speed and allow extra time and distance for maneuvers to avoid loss control.

Tourner les véhicules en 4WD-LOCK (DIFF. LOCK) prend plus d'effort. Fonctionner à une vitesse lente et laisser plus de temps et de distance pour les manœuvres afin d'éviter la perte de contrôle.

1

⚠ WARNING

REMOVAL OF THIS MUFFLER IS A VIOLATION OF CLEAN AIR ACT $203 AND CONSIDERED TAMPERING. VIOLATORS ARE SUBJECT TO A FEDERAL FINE OF UP TO $37,500 PER OCCURRENCE.

9AWA-190006 US175

États-Unis seulement

Avertissements de danger potentiel

⚠ **AVERTISSEMENT**

DANGER POTENTIEL :
Non-respect des instructions de conduite appropriées de ce véhicule.

CONSÉQUENCES POSSIBLES :
Le risque d'accident augmente de façon considérable si l'utilisateur ne maîtrise pas correctement son véhicule dans tous les types de situations et sur différents types de terrain.

COMMENT ÉVITER LE DANGER :
Les utilisateurs débutants et inexpérimentés devraient suivre un cours de formation sur la sécurité s'il est offert par le concessionnaire. Les utilisateurs doivent mettre régulièrement en pratique les compétences acquises dans le cours et les techniques de conduites décrites dans le Manuel du propriétaire.

⚠ **AVERTISSEMENT**

DANGER POTENTIEL :
Non-respect des recommandations relatives à l'âge minimum.

CONSÉQUENCES POSSIBLES :
De graves blessures et (ou) la mort pourraient survenir si une jeune personne qui n'a pas atteint l'âge minimum recommandé conduit ce véhicule.
Même si une jeune personne a atteint l'âge minimum recommandé pour la conduite, elle pourrait ne pas posséder les aptitudes, les compétences ou le jugement nécessaires pour conduire sans risque, et pourrait avoir un accident ou subir des blessures.

COMMENT ÉVITER LE DANGER :
L'utilisation du véhicule est interdite pour toute personne de moins de 16 ans.

⚠ **AVERTISSEMENT**

DANGER POTENTIEL :

Transporter plus de passagers que la capacité indiquée par le fabricant du véhicule.

CONSÉQUENCES POSSIBLES :

Un passager non assis dans le véhicule risque d'en être éjecté soudainement ou entrer en contact avec des éléments mobiles, ce qui dans les deux cas, peut entraîner de graves blessures ou la mort. Il est interdit de transporter 2 passagers ou plus.

COMMENT ÉVITER LE DANGER :

Ne jamais permettre plusieurs passagers dans le véhicule.

⚠ **AVERTISSEMENT**

DANGER POTENTIEL :

Conduire sur des surfaces pavées telles que trottoirs, allées, aires de stationnement ou rues et voies publiques.

CONSÉQUENCES POSSIBLES :

Les pneus de ce véhicule sont conçus uniquement pour un usage hors route. Conduire sur des surfaces pavées peut nuire considérablement à la maniabilité du véhicule, ce qui peut occasionner une perte de contrôle et/ou un accident.

COMMENT ÉVITER LE DANGER :

Ne conduisez jamais sur des surfaces pavées. Si la conduite sur de telles surfaces est inévitable, roulez lentement et évitez tout virage ou freinage brusque. Ne roulez jamais sur des voies publiques ou des rues si la loi l'interdit. Vérifiez les lois locales pour le savoir.

SÉCURITÉ DE L'UTILISATEUR

⚠ **AVERTISSEMENT**

DANGER POTENTIEL :
Conduire ce véhicule sans casque homologué, protection oculaire adéquate et vêtements de protection appropriés.

CONSÉQUENCES POSSIBLES :
Conduire sans casque homologué augmente le risque de blessures graves à la tête ou même la mort en cas d'accident. Conduire sans protection oculaire peut occasionner un accident et augmenter le risque de graves blessures aux yeux en cas d'accident. Conduire sans vêtements de protection adéquats peut accroître le risque de blessures graves.

COMMENT ÉVITER LE DANGER :
Portez toujours un casque homologué de la bonne taille et bien ajusté à la tête. Portez toujours une protection oculaire (lunettes protectrices ou écran facial), des gants, un chandail ou un blouson à manches longues, un pantalon long et des bottes montant au-dessus des chevilles.

⚠ **AVERTISSEMENT**

DANGER POTENTIEL :
Conduire ce véhicule après utilisation de drogues ou d'alcool.

CONSÉQUENCES POSSIBLES :
La consommation d'alcool et/ou de drogues peut sérieusement affecter le jugement du conducteur. Elle peut également diminuer le temps de réaction et amoindrir le sens de l'équilibre et la perception du conducteur. Toute consommation d'alcool et/ou de drogues avant ou pendant la conduite d'un véhicule peut occasionner un accident et provoquer des blessures graves, voire la mort.

COMMENT ÉVITER LE DANGER :
Ne consommez jamais d'alcool ou de drogues avant ou pendant la conduite du véhicule.

⚠ **AVERTISSEMENT**

DANGER POTENTIEL :
Conduire à des vitesses excessives.

CONSÉQUENCES POSSIBLES :
Une vitesse excessive augmente le risque de perte de contrôle du véhicule par le conducteur, pouvant ainsi occasionner un accident.

COMMENT ÉVITER LE DANGER :
Conduisez toujours à une vitesse adaptée au terrain, à la visibilité, aux conditions ambiantes et à votre expérience.

⚠ **AVERTISSEMENT**

DANGER POTENTIEL :
Tenter des cabrés, des sauts et d'autres cascades.

CONSÉQUENCES POSSIBLES :
Tenter des cascades augmente le risque d'accident, y compris un retournement.

COMMENT ÉVITER LE DANGER :
Ne tentez jamais les cabrés, les sauts ou d'autres cascades. Évitez la conduite spectaculaire.

⚠ **AVERTISSEMENT**

DANGER POTENTIEL :
Non-respect des vérifications d'usage avant l'utilisation et/ou l'entretien non conforme de ce véhicule.

CONSÉQUENCES POSSIBLES :
Un entretien non conforme ou mal exécuté augmente le risque d'accident ou de dommages aux équipements.

COMMENT ÉVITER LE DANGER :
Vérifiez toujours la sécurité de votre véhicule avant chaque utilisation pour vous assurer que sa conduite ne pose pas de danger. Respectez toujours les procédures et programmes d'inspection et d'entretien décrits dans ce Manuel du propriétaire.

⚠ **AVERTISSEMENT**

DANGER POTENTIEL :
Étendre les bras, les mains ou les pieds hors des barres de sécurité ROPS du véhicule durant la conduite.

CONSÉQUENCES POSSIBLES :
Des blessures graves peuvent être infligées aux bras, aux mains ou
aux pieds si le véhicule se retourne lors d'un accident.

COMMENT ÉVITER LE DANGER :
Lors de la conduite, gardez toujours les bras, les mains et les pieds à l'intérieur du véhicule, gardez les deux mains sur le volant ou la poignée de retenue, et garder vos deux pieds sur les repose-pieds du véhicule.

⚠ **AVERTISSEMENT**

DANGER POTENTIEL :

Ne pas faire preuve de prudence accrue durant la conduite en terrain inconnu.

CONSÉQUENCES POSSIBLES :

Un terrain inconnu peut cacher des pierres ou dissimuler des bosses ou des trous, ce qui peut occasionner une perte de contrôle ou le retournement du véhicule.

COMMENT ÉVITER LE DANGER :

Roulez lentement et redoublez de prudence lorsque vous conduisez en terrains inconnus. Prêtez toujours attention aux changements de terrain.

⚠ **AVERTISSEMENT**

DANGER POTENTIEL :

Virage incorrect.

CONSÉQUENCES POSSIBLES :

Des virages incorrects risquent d'entraîner une perte de contrôle et de provoquer un accident ou un retournement.

COMMENT ÉVITER LE DANGER :

Conformez-vous toujours aux procédures décrites dans le Manuel du propriétaire Pratiquez d'abord des virages à vitesse réduite avant d'essayer des virages plus rapides. Ne tentez jamais d'effectuer un virage serré à une vitesse rapide.

⚠ **AVERTISSEMENT**

DANGER POTENTIEL :
Ne pas faire preuve de prudence accrue lors de la conduite sur un terrain excessivement accidenté, glissant ou meuble.

CONSÉQUENCES POSSIBLES :
Conduire sur un terrain excessivement accidenté, glissant ou meuble risque d'entraîner une perte de traction et de contrôle du véhicule, ce qui pourrait provoquer un accident ou un retournement.

COMMENT ÉVITER LE DANGER :
Ne conduisez pas sur un terrain excessivement accidenté, glissant ou meuble avant d'avoir acquis la pratique et appris les compétences nécessaires pour contrôler le véhicule sur un tel terrain. Redoublez toujours de prudence sur des terrains accidentés, glissants ou meubles.

⚠ **AVERTISSEMENT**

DANGER POTENTIEL :
Gravir des pentes trop escarpées ou gravir des pentes de manière non conforme.

CONSÉQUENCES POSSIBLES :
Gravir des pentes de manière non conforme risque d'entraîner une perte de contrôle ou un retournement du véhicule.

COMMENT ÉVITER LE DANGER :
Ne conduisez jamais sur des pentes trop raides pour le véhicule ou pour vos compétences. Entraînez-vous d'abord sur des pentes peu escarpées avant d'essayer des pentes plus raides. Vérifiez toujours le terrain avec soin avant de gravir une pente. Ne montez jamais une pente dont la surface est très glissante ou meuble. N'accélérez jamais brusquement lorsque vous gravissez une pente, le véhicule risquerait de se renverser. Ne franchissez jamais le sommet d'une pente à grande vitesse. Un obstacle, une pente abrupte, un autre véhicule ou des personnes peuvent se trouver de l'autre côté du sommet.

⚠ **AVERTISSEMENT**

DANGER POTENTIEL :
Descendre des pentes trop escarpées.

CONSÉQUENCES POSSIBLES :
Descendre des pentes de manière non conforme risque d'entraîner une perte de contrôle ou un retournement du véhicule.

COMMENT ÉVITER LE DANGER :
Ne conduisez jamais sur des pentes trop abruptes pour le véhicule ou pour vos compétences. Entraînez-vous d'abord sur des pentes peu escarpées avant d'essayer des pentes plus raides. Vérifiez toujours le terrain avec soin avant de conduire sur une pente. Ne descendez jamais une pente dont la surface est très glissante ou meuble.

REMARQUE :
Vérifiez toujours le terrain avec attention avant de descendre une pente. Ne descendez jamais une pente à grande vitesse. Évitez de descendre une pente à un angle faisant pencher le véhicule. Dans la mesure du possible, descendez la pente tout droit.

⚠ **AVERTISSEMENT**

DANGER POTENTIEL :
Conduire et faire des virages en travers de pente en utilisant des techniques inappropriées.

CONSÉQUENCES POSSIBLES :
Conduire et faire des virages en travers de pente en utilisant des techniques inappropriées risque d'entraîner une perte de contrôle ou un retournement du véhicule.

COMMENT ÉVITER LE DANGER :
Redoublez de prudence lorsque vous exécutez des virages en travers de pente. Évitez de conduire en travers d'une pente abrupte.

LORS DE LA CONDUITE EN TRAVERS D'UNE PENTE :
Suivez toujours les procédures appropriées décrites dans ce Manuel du propriétaire.
Évitez les pentes dont la surface est très glissante ou meuble.

⚠ **AVERTISSEMENT**

DANGER POTENTIEL :
Caler ou reculer le véhicule lors de la montée d'une pente.

CONSÉQUENCES POSSIBLES :
Le véhicule risque de se renverser.

COMMENT ÉVITER LE DANGER :
Maintenez une vitesse constante lorsque vous montez des pentes.

SI LE VÉHICULE CESSE D'AVANCER :
Coupez les gaz. Appliquez les freins. Lorsque le véhicule est complètement immobilisé, mettez le levier des vitesses en position de stationnement (P).

SI LE VÉHICULE COMMENCE À DESCENDRE LA PENTE :
N'accélérez jamais. Appuyez graduellement sur la pédale de frein tout en faisant reculer le véhicule. Une fois complètement immobilisé, maintenez la pédale de frein enfoncée, mettez le levier des vitesses en position de stationnement (P) et déterminez la meilleure manière de changer de direction sans risque.

⚠ **AVERTISSEMENT**

DANGER POTENTIEL :

Franchir des obstacles de façon non conforme.

CONSÉQUENCES POSSIBLES :

Le franchissement incorrect d'obstacles risque d'occasionner une perte de contrôle ou un retournement du véhicule.

COMMENT ÉVITER LE DANGER :

Vérifiez toujours la présence possible d'obstacles avant de conduire sur un terrain inconnu. Dans la mesure du possible, ne tentez pas de franchir des obstacles de grande taille, tels que des roches ou des troncs d'arbres. Si les obstacles sont inévitables, redoublez de prudence et suivez toujours les procédures appropriées décrites dans le Manuel du propriétaire.

⚠ **AVERTISSEMENT**

DANGER POTENTIEL :

Déraper ou glisser.

CONSÉQUENCES POSSIBLES :

Le dérapage ou le glissement risque d'occasionner une perte de contrôle du véhicule. Si la traction des pneus se rétablit inopinément, le véhicule risque un retournement.

COMMENT ÉVITER LE DANGER :

Sur les surfaces glissantes telles que la glace, conduisez lentement et redoublez de prudence afin de réduire la possibilité de dérapage ou de glissement qui risque de provoquer une perte de contrôle du véhicule.

⚠ **AVERTISSEMENT**

DANGER POTENTIEL :
Surcharger le véhicule ou transporter/remorquer des charges de façon non conforme.

CONSÉQUENCES POSSIBLES :
La surcharge du véhicule ou le transport/remorquage incorrect de charges risque de modifier la maniabilité et d'entraîner une perte de contrôle ou un accident.

COMMENT ÉVITER LE DANGER :
Ne dépassez jamais la capacité de charge nominale de ce véhicule.

La charge doit être uniformément répartie et solidement assujettie. Ralentissez et roulez toujours à basse vitesse lorsque vous transportez des charges ou tractez une remorque. Prévoyez une plus grande distance de freinage. Suivez toujours les instructions du Manuel du propriétaire pour le transport ou le remorquage de charges.

⚠ **AVERTISSEMENT**

DANGER POTENTIEL :
Conduire le véhicule dans de l'eau profonde ou de l'eau à débit rapide.

CONSÉQUENCES POSSIBLES :
Les pneus pourraient flotter et entraîner une perte de traction et/ou de contrôle du véhicule, ce qui risque d'occasionner un accident ou un retournement.

COMMENT ÉVITER LE DANGER :
Évitez de conduire dans de l'eau profonde ou de l'eau à débit rapide. S'il vous est impossible d'éviter l'entrée dans un cours d'eau dont la profondeur dépasse le maximum recommandé, roulez lentement, équilibrez avec précaution le poids du véhicule, évitez les manœuvres brusques et maintenez une conduite lente et régulière. Ne faites pas de virages ou d'arrêts brusques, et évitez de modifier le régime du moteur de façon soudaine. Des freins humides peuvent avoir une efficacité de freinage réduite. Essayez vos freins une fois sorti de l'eau. Au besoin, en conduisant lentement, freinez légèrement plusieurs fois pour laisser la friction sécher les plaquettes.

⚠ **AVERTISSEMENT**

DANGER POTENTIEL :
Conduire en marche arrière de façon non conforme.

CONSÉQUENCES POSSIBLES :
Le véhicule pourrait entrer en collision avec un obstacle ou une personne, risquant de provoquer de graves blessures.

COMMENT ÉVITER LE DANGER :
Avant de passer en marche arrière, vérifiez toujours la présence éventuelle d'obstacles ou de personnes derrière le véhicule. Lorsque la voie est libre, reculez doucement.

⚠ **AVERTISSEMENT**

DANGER POTENTIEL :
Conduire le véhicule avec des pneus non conformes ou des pneus mal gonflés.

CONSÉQUENCES POSSIBLES :
La conduite de ce véhicule avec des pneus inappropriés ou avec une pression des pneus inadéquate ou inégale risque d'entraîner une perte de contrôle ou un accident.

COMMENT ÉVITER LE DANGER :
Utilisez toujours des pneus de la taille et du type précisés dans le Manuel du propriétaire. Maintenez toujours une pression des pneus appropriée.

⚠ **AVERTISSEMENT**

DANGER POTENTIEL :
Conduire le véhicule avec des modifications non conformes ou non approuvées.

CONSÉQUENCES POSSIBLES :
L'installation non conforme d'accessoires ou la modification inappropriée du véhicule peut causer des changements dans la maniabilité et aboutir à un accident.

COMMENT ÉVITER LE DANGER :
Ne modifiez jamais le véhicule en installant ou en utilisant des pièces ou accessoires de façon non conforme. Tous les pièces et accessoires ajoutés au véhicule doivent être des pièces d'origine ou des composants équivalents conçus spécifiquement pour ce véhicule, et ils doivent être installés et utilisés conformément à des instructions approuvées. Pour de plus amples informations, consultez votre concessionnaire.

⚠ **AVERTISSEMENT**

DANGER POTENTIEL :
Conduire sur des plans d'eau gelée.

CONSÉQUENCES POSSIBLES :
Il y a un risque de blessures graves ou de mort si la glace cède sous le poids du véhicule.

COMMENT ÉVITER LE DANGER :
Ne conduisez jamais le véhicule sur un plan d'eau gelée.

⚠ AVERTISSEMENT
Le fait de laisser la clé dans le contacteur d'allumage peut mener à un usage frauduleux du véhicule, avec pour résultat de graves blessures ou la mort. Retirez toujours la clé de contact lorsque le véhicule n'est pas utilisé.

⚠ AVERTISSEMENT
Après un retournement ou un accident, faites examiner l'ensemble du véhicule par un concessionnaire agréé pour évaluer les dommages potentiels, y compris (mais sans s'y limiter) aux freins, à l'accélérateur et au système de direction.

⚠ AVERTISSEMENT
Conduire ce véhicule en toute sécurité demande un bon discernement ainsi que de bonnes aptitudes physiques. Les conducteurs qui souffrent de problèmes cognitifs ou d'incapacités physiques augmentent les risques de renversement ou de perte de contrôle, avec pour résultat de graves blessures ou la mort.

⚠ AVERTISSEMENT
Les pièces du pot d'échappement sont brûlantes pendant et après l'utilisation du véhicule. Ces pièces peuvent provoquer de graves brûlures et un incendie. Ne touchez pas les pièces brûlantes du système d'échappement. Ne conservez jamais de matières inflammables près du pot d'échappement. Soyez prudent lorsque vous conduisez sur des terrains en herbe, particulièrement si l'herbe est haute et sèche.

Commandes principales

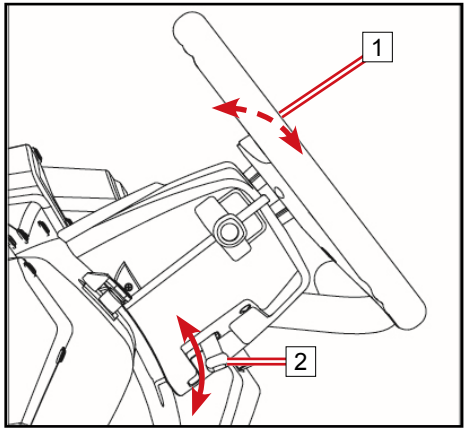

Volant de direction - 1
Le volant est situé devant le siège de conducteur.

Levier d'inclinaison - 2
Le levier d'inclinaison permet d'ajuster le volant selon les préférences du conducteur. Abaissez le levier et ajustez l'angle d'inclinaison du volant pour plus de confort. Relevez le levier pour verrouiller l'angle d'inclinaison du volant.

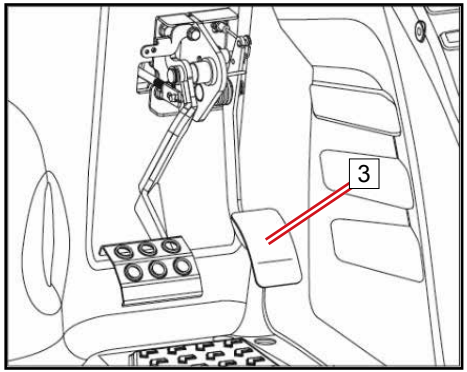

Pédale d'accélérateur - 3
La pédale d'accélérateur est située à droite de la pédale de frein. Cette pédale commande le régime du moteur (tr/min) et donc la vitesse du véhicule. Pour commander le véhicule, appuyez sur la pédale d'accélérateur avec votre pied droit. Vérifiez toujours, avant de conduire, que la pédale d'accélérateur fonctionne.

REMARQUE : La pédale d'accélérateur ne comporte pas d'ajustement pour compenser le jeu et l'usure du câble de l'accélérateur. Communiquez avec votre concessionnaire pour les réglages du câble de l'accélérateur.

Pédale de frein - 4

La pédale de frein est située à gauche de la pédale d'accélérateur. Relâchez la pédale d'accélérateur et enfoncez la pédale de frein avec votre pied pour ralentir ou immobiliser le véhicule.

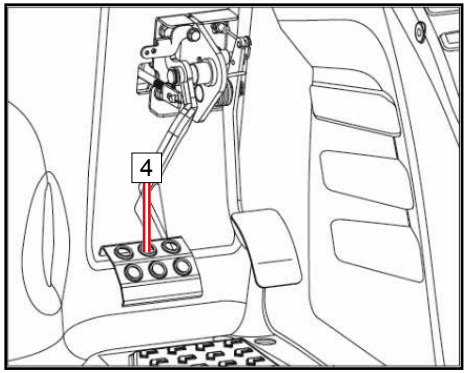

Levier de vitesse - 5

Le levier des vitesses est situé à droite du siège de conducteur. Ce levier sert à choisir un rapport de vitesse :

Bouton de levier de vitesses

Enfoncez sur le bouton A avant de passer une vitesse.

L – ***Basse vitesse.*** B C'est la gamme de vitesse basse de la boîte de vitesses. Elle permet au véhicule de rouler lentement avec un couple maximum aux roues.

ATTENTION : Afin d'éviter d'endommager le système de TVC (transmission à variation continue), utilisez toujours la basse vitesse pour des trajets demandant une conduite à vitesse lente et constante, pour tracter une remorque, transporter une charge lourde, franchir des obstacles, ou pour monter ou descendre des pentes.

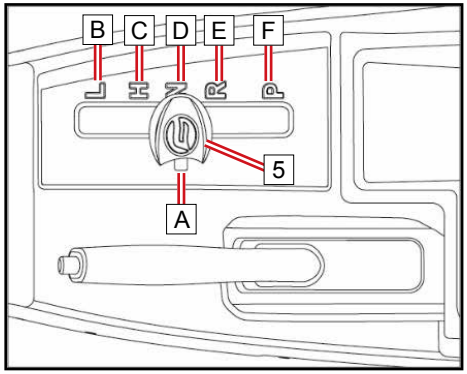

H – ***Vitesse élevée*** C C'est la gamme de vitesse élevée de la boîte de vitesses. C'est la sélection de vitesse pour une conduite normale. Elle permet au véhicule d'atteindre sa vitesse maximale.

N – ***Neutre*** D En position neutre, la boîte de vitesses est désengagée.

R – ***Marche arrière*** E La position marche arrière permet au véhicule de reculer.

REMARQUE :
En marche arrière le régime moteur est limité, ce qui limite la vitesse en marche arrière du véhicule à 15,5 mi/h (25 km/h).

⚠ AVERTISSEMENT
Faites preuve de la plus grande prudence quand vous descendez une pente en marche arrière. La force de gravité peut augmenter la vitesse du véhicule au-delà de la vitesse de consigne limitée de la marche arrière.

La position P de Stationnement F verrouille la boîte de vitesses afin de maintenir le véhicule immobilisé.

⚠ AVERTISSEMENT
Placez toujours le levier des vitesses en position P (Stationnement) lorsque vous n'êtes pas dans le véhicule. Le véhicule peut se déplacer si le levier n'est pas en positon P. Utilisez toujours le frein de stationnement auxiliaire comme précaution supplémentaire pour empêcher tout mouvement du véhicule.

Commandes secondaires

Contacteur d'allumage / interrupteur d'arrêt du moteur - 6

Le contacteur d'allumage à clé / interrupteur d'arrêt du moteur est situé du côté inférieur droit de la colonne de direction.

Le contacteur d'allumage a 3 positions. La clé du contacteur d'allumage permet de faire démarrer le moteur. Quand la clef est en position « LOCK », on peut la retirer du contacteur d'allumage; le volant est alors verrouillé.

AVERTISSEMENT : Ne gardez pas la clé du contacteur d'allumage sur « START » pendant plus de 10 secondes.

Contacteur d'allumage à clé	OFF Position (1)	Le moteur est arrêté. Tout le circuit électrique, excepté le moteur de treuil et les prises C.C., est désactivé. La clé de contact peut être retirée.
	ON Position (2)	Le moteur peut être démarré. Le circuit électrique du véhicule est activé.
	START Position (3)	Tournez la clé de contact sur " " pour démarrer le moteur. La clé de contact revient à « ON » dès qu'elle est relâchée.

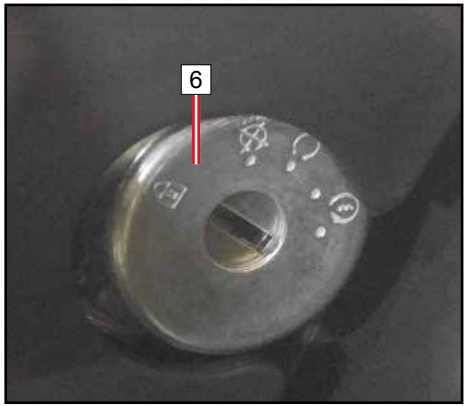

⚠ AVERTISSEMENT
Ne laissez pas la clé de contact dans le contacteur d'allumage lorsque vous quittez le véhicule. L'usage non autorisé du véhicule par d'autres peut entraîner des blessures graves ou la mort. N'oubliez pas de toujours retirer la clé de contact lorsque le véhicule n'est pas utilisé.

Bouton « Override » de limitation de vitesse - 7

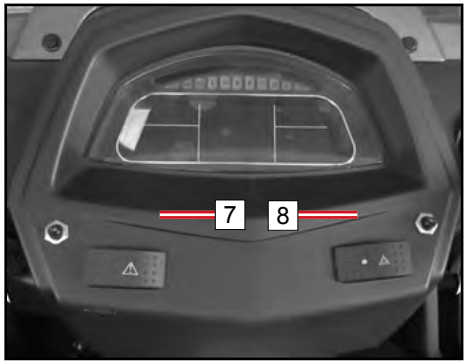

Lorsque vous roulez en mode 4WD/LOCK, le régime moteur est limité et calé sur une vitesse de consigne. Si certaines conditions exigent une puissance supplémentaire du moteur :

- Relâchez l'accélérateur et appuyez sur le bouton «Override» pour annuler la fonction de limitation de vitesse. Le voyant du bouton « Override » s'allumera.
- Appuyez de nouveau sur l'accélérateur tandis que ce bouton est enfoncé.
- Lorsque le bouton est relâché , la fonction de limitation de vitesse est rétablie.

REMARQUE : La fonction « Override » de limitation de vitesse n'est pas disponible en mode 2WD.

⚠ AVERTISSEMENT
Appuyer sur le bouton « Override » avec le pied sur l'accélérateur en mode de vitesse limitée peut provoquer une accélération soudaine, ce qui pourrait entraîner une perte de contrôle du véhicule, des blessures graves ou même la mort. Relâchez toujours l'accélérateur avant d'appuyer sur le bouton «Override».

Bouton des Feux de détresse - 8

(Si le véhicule en est équipé. Disponible seulement dans certains pays)

Lorsque la fonction Feux de détresse est activée, les clignotants des feux avant et arrière se mettent à fonctionner. En outre, le voyant du bouton Feux de détresse s'allume sur le tableau de bord.

Limiteur de vitesse mécanique - 9
Le levier multifonctions est situé de l'aile gauche de la colonne de direction.

Interrupteur combiné d'éclairage
L'interrupteur combiné d'éclairage a quatre positions. Tournez le cylindre du levier pour choisir parmi les fonctions suivantes :

OFF	Lorsque le bouton est dans la position « OFF », les feux avant et arrière sont éteints.
	Lorsque le bouton est dans cette position, les feux de position et les feux arrière s'allument, tandis que les feux avant sont éteints (OFF).

Bouton de feux de croisement / feux de route

	Lorsque le bouton est dans cette position, les feux de croisement s'allument.
	Lorsque le bouton est dans cette position, les feux de route s'allument.

REMARQUE :
Le contact doit être en position « ON » avant de pouvoir allumer vos phares.

ATTENTION
Ne laissez pas les phares allunés pendant plus de 15 minutes lorsque le moteur est arrêter. La batterie pourrait se décharger à un point tel que le démarreur ne fonctionnera pas correctement. Si cela se produit, retirez la batterie du véhicule et rechargez-la.

Bouton du klaxon

Appuyez sur le bouton ‘ ‘. L’avertisseur sonore retentit.

Manette de clignotant

(Si le véhicule en est équipé. Disponible dans certains pays.)

⇧	Un virage à droite est indiqué lorsque le levier multifonctions est déplacé vers le haut.
⇩	Un virage à gauche est indiqué lorsque le levier multifonctions est déplacé vers le bas.

Replacez le levier multifonctions en position du milieu pour arrêter le clignotement.

Bouton 2WD / 4WD - 10

Ce véhicule est équipé d'une commande « 2WD/4WD » et d'un commutateur de blocage du différentiel avant « LOCK/4WD » situé sur le côté gauche du tableau de bord. Sélectionnez le mode de conduite approprié en fonction du terrain et des conditions :

- **Deux roues motrices (2WD) :** La puissance motrice est fournie aux roues arrière uniquement.
- **Quatre roues motrices (4WD) :** La puissance motrice est fournie aux roues arrière et aux roues avant.
- **Quatre roues motrices avec blocage de différentiel (4WD-LOCK) :** La puissance motrice est fournie aux roues arrière et avant, et le différentiel avant est verrouillé. Contrairement au mode 4WD, toutes les roues tournent à la même vitesse. La vitesse est limitée à 22 mi/h (35 km/h).

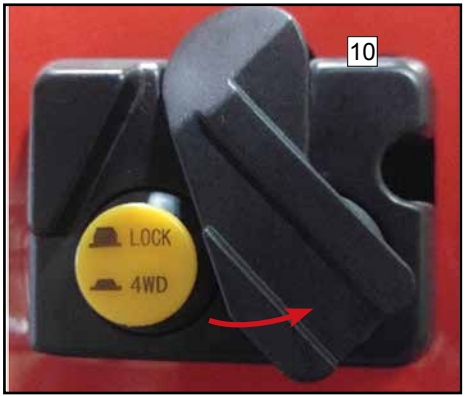

ATTENTION
Le véhicule doit impérativement être à l'arrêt pour engager ou désengager la fonction 2WD/4WD ou 4WD/LOCK. De graves dommages mécaniques risquent de se produire si le bouton est engagé ou désengagé durant la conduite.

Fonctionnement de la commande 2WD / 4WD / 4WD-LOCK

Pour passer du mode 2WD au mode 4WD : Arrêtez le véhicule. Vérifiez que le levier du mode est déplacé vers la gauche, puis appuyez sur le bouton « 4WD ». L'indicateur lumineux 4WD « » s'affiche sur le tableau de bord.

Pour passer du mode 4WD au mode 2WD : Arrêtez le véhicule. Vérifiez que le levier du mode est déplacé vers la gauche, puis appuyez sur le bouton « 2WD ». L'indicateur lumineux 2WD « » s'affiche sur le tableau de bord.

Pour passer en mode 4WD-LOCK: SArrêter le véhicule. Pour verrouiller le différentiel avant alors que vous êtes en mode 4WD, vérifiez que le levier du mode est déplacé vers la droite, puis appuyez sur le bouton « LOCK ». L'indicateur lumineux 4WD-LOCK « » s'affiche sur le tableau de bord.

REMARQUE : FONCTIONNEMENT DU VERROUILLAGE 4WD-LOCK :

- La direction exigera davantage d'effort en mode 4WD-LOCK. C'est normal.
- Lorsque le bouton est réglé sur « LOCK », le voyant indicateur de verrouillage différentiel avant clignote jusqu'à ce que le différentiel avant soit verrouillé.
- Si l'indicateur lumineux clignote, tournez la direction à gauche et à droite pour aider le mécanisme de verrouillage des vitesses avant à s'engager.
- Conduire le véhicule avant que le blocage du différentiel soit engagé correctement (par ex., l'indicateur lumineux clignote) fera que la vitesse de moteur reste limitée à la vitesse de consigne jusqu'à ce que le mécanisme soit complètement engagé.
- Lorsque le véhicule est en mode 4WD-LOCK, la vitesse maximale de conduite est limitée à 22 mi/h (35 km/h).
- Si les conditions exigent la pleine puissance du moteur, appuyez sur le bouton « Override » sur le tableau de bord pour désactiver le limiteur de vitesse 4WD-LOCK.

Frein à main - 11

Ce véhicule est équipé d'un frein à main auxiliaire, situé à droite du siège du conducteur. Tirez le levier vers le haut afin d'appliquer les freins arrière de façon à empêcher tout déplacement du véhicule lorsqu'il est stationné sur une pente inclinée.

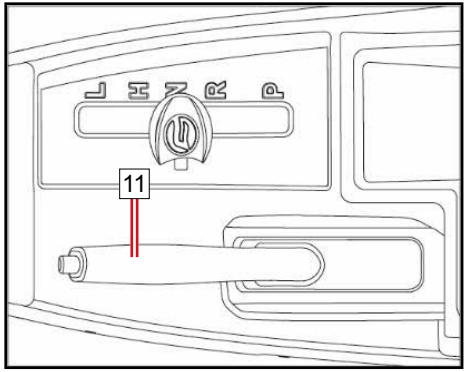

Pour relâcher le frein à main, tirez légèrement le levier vers le haut et appuyez sur le bouton de déblocage à l'extrémité du levier, puis abaissez le levier dans sa position originale.

⚠ ATTENTION
Ne vous fiez jamais uniquement au frein de transmission (levier des vitesses sur « P ») si le véhicule est garé sur une pente. Serrez toujours le frein à main et bloquez les roues du côté de la descente du véhicule pour éviter tout mouvement. Il est recommandé de garer le véhicule sur une surface à niveau.

Caractéristiques du véhicule

Empalcement des équipement - 1

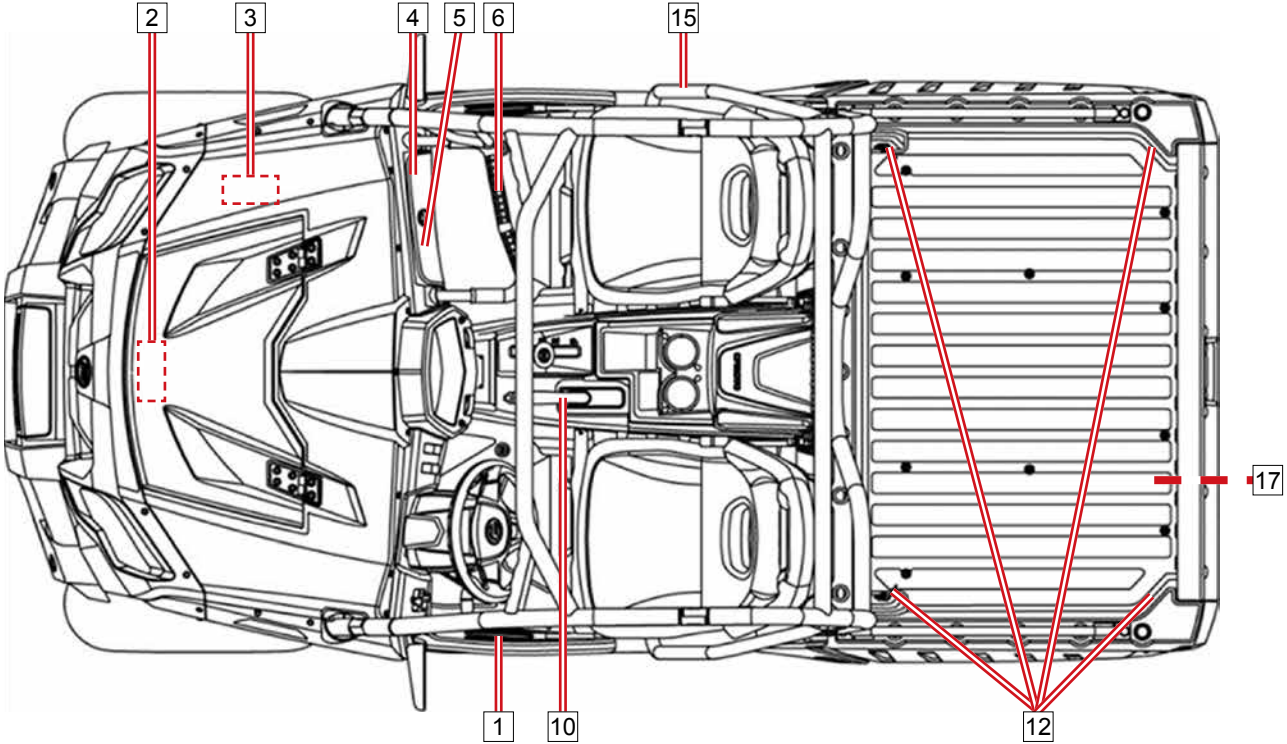

Emplacements des équipements – 2

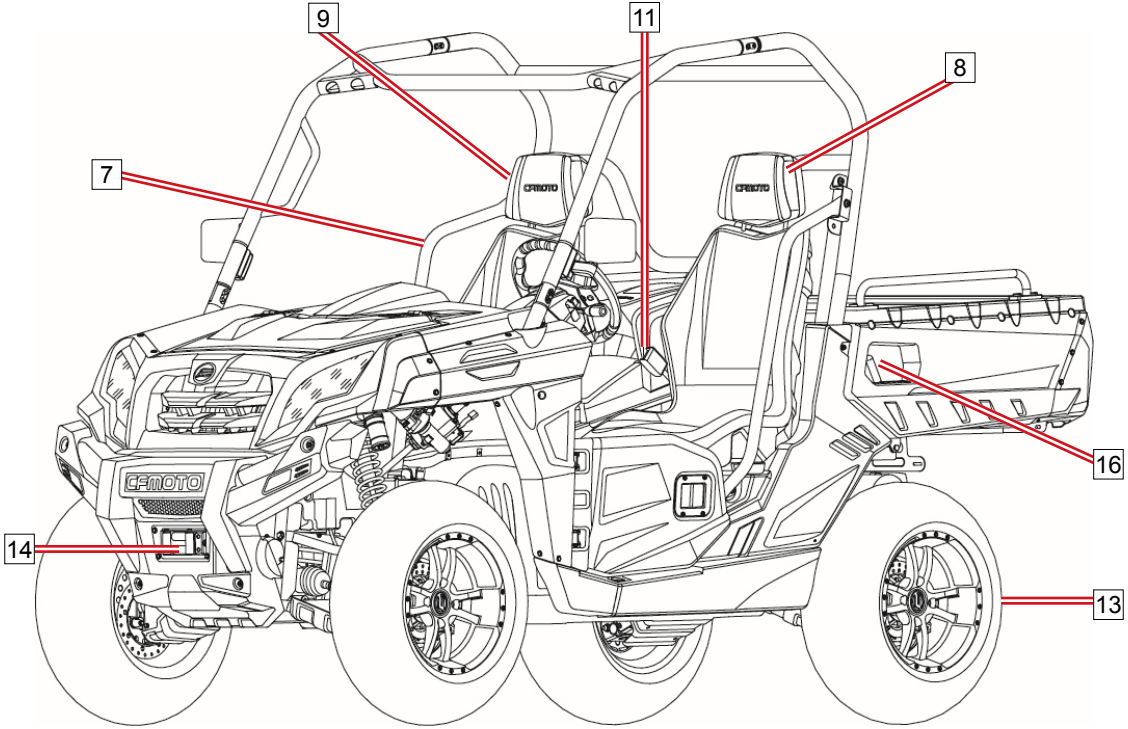

Decription des équipements

Repose-pieds - 1

Ce véhicule est équipé de repose-pieds côté conducteur et côté passager pour permettre de poser les pieds bien à plat sur le plancher du véhicule. Les repose-pieds diminuent les risques de blessures aux pieds ou aux jambes et aident à maintenir une bonne posture du corps pendant la conduite. Portez toujours des chaussures adaptées.

Accès au capot avant et au compartiment de rangement avant - 2

L'avant du véhicule est équipé d'un levier d'ouverture du capot avant pour donner accès aux accessoires d'entretien et au compartiment de rangement avant. Tirer le levier d'ouverture vers la gauche pour ouvrir le capot. Le compartiment de rangement du côté gauche sert en général à loger la trousse à outils et des objets légers. La contenance est de 5,56 lb (2,5 kg).

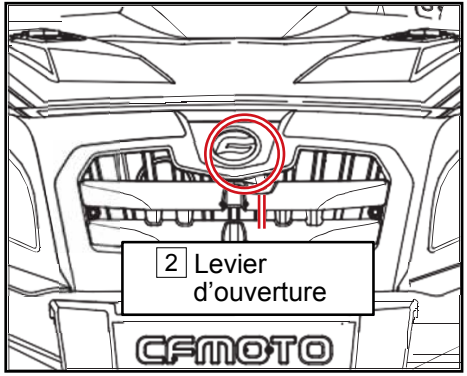

Boîte à outils - 3

Une boîte contenant des outils de base est fournie. On la trouve généralement dans le compartiment de rangement avant.

Boîte à gants - 4

Ce véhicule est équipé d'une boîte à gants fermée qui sert à transporter la télécommande du treuil et des objets légers. La contenance est de 5,56 lb (2,5 kg).

Contrôleur de treuil et port d'alimentation - 5

Ce véhicule est livré avec un contrôleur de câble de treuil qui se branche dans le port d'alimentation situé dans la boîte à gants.

Poignées de maintien passager - 6

Le passager doit tenir fermement les deux poignées pendant la conduite. Aucune partie du corps ne doit être en dehors de de l'habitacle afin d'éviter toute blessure possible.

⚠ AVERTISSEMENT
N'utilisez jamais des parties du cadre du véhicule comme poignées de maintien. Les mains risquent d'être heurtées par des objets en dehors de l'habitacle ou être écrasées lors d'un retournement.

Maintien-épaule - 7

Le véhicule est équipé de protège-épaules pour aider à retenir le corps du conducteur et du passager à l'intérieur du véhicule.

Siège conducteur - 8

Le siège du conducteur peut s'ajuster vers l'avant et vers l'arrière. Pour l'ajuster, tournez le levier afin de le débloquer. Relâchez le levier pour verrouiller le siège dans la position souhaitée. Une sangle de traction à l'arrière du siège permet à celui-ci de s'incliner vers l'avant à des fins d'entretien.

Siège passager - 9

Le siège du passager n'est pas ajustable. Une sangle de traction à l'arrière du siège permet à celui-ci de s'incliner vers l'avant à des fins d'entretien.

Frein à main - 10

Enfoncez le bouton de déblocage puis tirez le levier vers le haut pour engager le frein à main. Enfoncez le bouton de déblocage et abaissez le levier pour désengager le frein à main avant de conduire.

Ceintures de sécurité - 11

Ce véhicule est équipé de ceintures de sécurité à 3 points d'attache pour aider à protéger le conducteur et le passager en cas de collision, de renversement ou de retournement, et pour aider à maintenir les occupants dans l'habitacle. Le voyant de ceinture de sécurité clignotera si la ceinture n'est pas bouclée pendant la conduite.

Crochets d'ancrage - 12

Quatre points d'ancrage sont situés à l'intérieur de la zone de cargaison afin de sécuriser la cargaison à l'intérieur de la benne.

Remorquage - 13

Ce véhicule est équipé d'un support d'attelage pour tracter des remorques. Veuillez consulter votre concessionnaire au sujet du remorquage, de l'usage de remorques, et des accessoires disponibles pour atteler une remorque au véhicule.

Treuil - 14

Ce véhicule est équipé d'un treuil de 3000 lb. Une télécommande sans fil du treuil ainsi qu'un boîtier de commande de treuil standard sont situés dans la boîte à gants. Un port d'alimentation du boîtier de commande de treuil est situé sur le côté droit du tableau de bord, à l'intérieur de la boîte à gants. Afin de préserver la charge de la batterie, utilisez le treuil seulement lorsque le moteur tourne. Reportez-vous au manuel de votre treuil pour de plus amples informations, ou encore consultez votre concessionnaire sur l'utilisation du treuil avant de l'utiliser avec votre véhicule.

Bouchon du réservoir de carburant - 15

Le réservoir de carburant est situé du côté passager du véhicule, proche du siège de passager. Pour remplir le réservoir, saisissez fermement le bouchon du réservoir, puis tournez-le dans le sens contraire des aiguilles d'une montre et retirez-le. Une fois le réservoir rempli, remettez en place le bouchon du réservoir en serrant fermement. La capacité du réservoir de carburant est de 6,9 gallons (26 L).

Avertissements et sécurité relativement à l'indice d'octane minimum du carburant

Le carburant recommandé pour votre véhicule est une essence super ou intermédiaire à indice d'octane de 89 minimum, (un mélange contenant jusqu'à 10% d'éthanol est permis). Du carburant non oxygéné (sans éthanol) est recommandé pour la meilleure performance dans toutes les conditions.

⚠ AVERTISSEMENT

- L'essence est très inflammable et explosive dans certaines conditions.
- Laissez le moteur et le pot d'échappement se refroidir avant de remplir le réservoir.
- Redoublez toujours de prudence toutes les fois que vous manipulez de l'essence.
- Faites toujours le plein avec le moteur arrêté, et à l'extérieur ou dans un lieu bien ventilé.
- Ne transportez jamais de l'essence dans un contenant en plastique logé dans le coffre cargo, pendant la conduite. L'électricité statique entre la zone du coffre et le contenant provoquer une étincelle.
- Ne fumez pas et évitez à tout prix les flammes nues ou les étincelles dans ou à proximité de l'endroit où vous faites le plein, ou du lieu où de l'essence est entreposée.
- Ne remplissez pas le réservoir excessivement. Ne remplissez pas le réservoir à ras bord.
- Si de l'essence se renverse sur votre peau ou vos vêtements, lavez immédiatement avec de l'eau et du savon, et changez vos vêtements.
- Ne mettez jamais le moteur en marche ou ne le laissez jamais tourner dans des lieux clos. Les gaz d'échappement du moteur sont toxiques et peuvent entraîner une perte de conscience ou la mort en peu de temps.
- Les gaz d'échappement du moteur de ce véhicule contiennent des produits chimiques reconnus comme pouvant causer le cancer, des anomalies congénitales ou d'autres dommages de l'appareil reproducteur. Utilisez ce véhicule seulement à l'extérieur ou dans des zones bien ventilées.

Benne de chargement inclinable - 16

Reportez-vous aux autocollants de sécurité apposés sur la benne pour les informations concernant la capacité de chargement. La benne de chargement comprend une poignée de déblocage de chaque côté qui sert à incliner la benne lors de travaux d'entretien ou pour déverser des matériaux et autres.

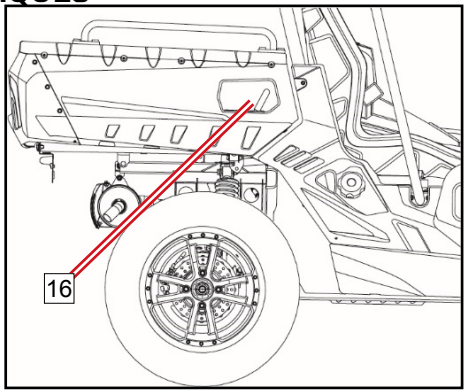

Connecteur d'alimentation pour remorque (le cas échéant) - 17

Ce véhicule est équipé d'un connecteur d'alimentation 7 broches pour remorque, situé sous la benne. Les fils du connecteur sont configurés selon cette norme comme l'illustre l'image ci-jointe. Un convertisseur d'alimentation auxiliaire pour remorque est indispensable pour les remorques non équipées de connecteur sept broches. Consultez votre concessionnaire pour de plus amples informations.

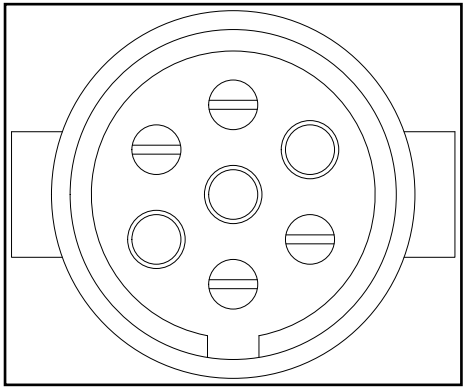

Caractéristiques supplémentaires du véhicule
Alimentation auxiliaire 12 volts

Des prises d'alimentation auxiliaire 12 Vc.c. (flèches sur la photo) sont disponibles sur les côtés droit et gauche du tableau de bord pour le fonctionnement d'accessoires tels que des éclairages directionnels portables, ou pour recharger des appareils électroniques. Veuillez consulter votre concessionnaire sur l'utilisation d'accessoires motorisés alimentés par votre véhicule.

Télécommande sans fil du treuil

Ce véhicule est équipé d'une télécommande sans fil pour actionner le treuil. La télécommande sans fil est généralement rangée dans la boîte à gants du tableau de bord :

- Pour activer la télécommande sans fil : pressez les deux boutons de commande en même temps. Le voyant s'illuminera et la télécommande pourra être utilisée.
- Pour désactiver la télécommande sans fil : pressez sur les deux boutons de commande en même temps. Le voyant de la télécommande et celui du tableau de bord s'éteindront.

Télécommande filaire du treuil et port d'alimentation

Ce véhicule est équipé d'un boîtier de télécommande filaire qui peut servir à actionner le treuil si la télécommande sans fil ne fonctionne pas. Le port d'alimentation du boîtier de la télécommande filaire est situé à l'intérieur de la boîte à gants.

Entonnoir et tuyau de remplissage d'huile

Ce véhicule est équipé d'un entonnoir et d'un tuyau de remplissage d'huile destinés à l'entretien, et qui sont rangés sous le capot d'accès avant côté conducteur.

Réservoir de liquide de frein et indicateur de niveau

Le niveau du réservoir du maître-cylindre de frein peut être vérifié sous le passage de roue du côté gauche. Vérifiez le niveau du fluide du maître-cylindre de frein avant chaque utilisation du véhicule. Si le niveau du fluide est inférieur au repère « Minimum », déterminez la cause ou remplissez de liquide de frein si nécessaire.

REMARQUE :

Lors de la vérification des niveaux de liquide, le véhicule doit être sur une surface plane. Si le niveau de liquide est inférieur au repère « Minimum », ajoutez du liquide de frein DOT4. Évitez de trop remplir.

⚠ AVERTISSEMENT
Un réservoir du maître-cylindre de frein trop plein peut provoquer une résistance au freinage ou un blocage des freins, ce qui risque d'entraîner un accident causant des blessures graves ou la mort. Maintenez le liquide de frein au niveau recommandé. Évitez de trop remplir.

⚠ AVERTISSEMENT
N'entreposer et n'utilisez jamais une bouteille de liquide de frein ouverte. Le liquide de frein est un produit hygroscopique, c'est-à-dire qu'il absorbe rapidement l'humidité contenue dans l'air. Cette absorption abaisse la température d'ébullition du liquide de frein, ce qui peut provoquer un évanouissement prématuré des freins et présenter des risques d'accidents et de blessures graves. Après avoir ouvert une bouteille de liquide de freins, il faut toujours jeter la portion non utilisée.

Système TVC

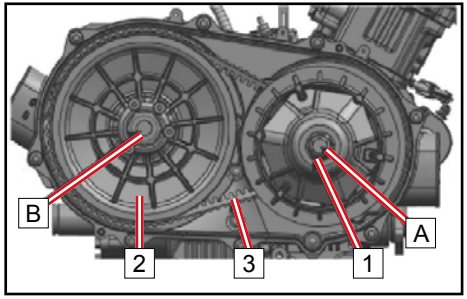

Ce véhicule est équipé d'un système de transmission à variation continue (TVC) qui utilise une courroie d'entraînement et des poulies d'embrayage pour faire varier automatiquement les rapports d'entraînement de la transmission, permettant ainsi une variabilité infinie entre les vitesses les plus élevées et les plus basses de véhicule sans passer par des étapes ou des changements de vitesse distincts.

Le système TVC se compose d'un embrayage primaire 1, qui est une forme évoluée d'embrayage centrifuge et qui est couplé au vilebrequin A .

L'embrayage secondaire 2 est couplé à l'arbre d'entrée de la boîte de vitesse B et remplit deux fonctions : il sert de poulie « asservie » à l'embrayage primaire, et il fournit un élément de détection de couple qui aide à changer les rapports de démultiplication.

La courroie d'entraînement 3 est une courroie trapézoïdale très robuste qui relie les poulies d'embrayage du moteur et de la transmission.

Un carter et un capot de TVC protègent l'ensemble embrayages et courroie. Des conduits de refroidissement à l'entrée et la sortie font circuler de l'air pour refroidir les composants, et ils doivent être régulièrement inspectés. Les composants du système TVC ne contiennent aucune pièce réparable par l'utilisateur. Contactez votre concessionnaire pour l'entretien ou la réparation.

Système de freinage moteur (EBS) – moteurs 800 cc seulement

Les véhicules dotés d'un moteur de 800 cc sont équipés d'un circuit de freinage du moteur. L'embrayage primaire à huile à l'intérieur du moteur utilise un roulement unidirectionnel pour forcer le freinage du moteur, qui se produit lorsque le papillon des gaz est complètement fermé et que le véhicule est en mode d'accélération. Il utilise la force résistive de compression du moteur pour ralentir la survitesse dans la boîte de vitesses grâce à la courroie d'entraînement du système TVC, freinant ainsi graduellement tout le véhicule.

Le freinage du moteur est toujours actif et il est le plus pratique lorsque :

- Il est utilisé de concert avec les modes 4WD et 4WD LOCK (blocage du différentiel)
- Le véhicule descend des pentes raides ou glissantes.
- Le véhicule descend des pentes sur terrain rocheux.
- Le véhicule ralentit alors qu'il remorque des charges lourdes.
- Il est utilisé comme aide à l'application du système de freinage normal.

Le système EBS ne remplace pas le système de freinage du véhicule, même si son utilisation permet d'accroître la vie utile des plaquettes et des disques de frein lorsqu'il sert de complément au fonctionnement normal de système de freinage. Le système EBS ne peut pas être ajusté, et ne contient aucune pièce réparable par l'utilisateur. Contactez votre concessionnaire pour l'entretien ou la réparation.

Comment éviter une défaillance de la courroie d'entraînement et des pièces du système TVC

Vous pouvez nettement prolonger la durée de vie de l'embrayage et de la courroie de la TVC en évitant les erreurs courantes ci-après lors de l'utilisation du véhicule :

Ce qui risque d'endommager la TVC	Solution
Tenter de charger le véhicule sur le plateau d'un camion ou d'une remorque surélevée avec le levier sur la gamme de vitesse élevée.	Passez à la gamme de vitesse basse lors du chargement du véhicule afin d'éviter de brûler la courroie d'entraînement.
Démarrer le véhicule sur une pente raide à haute vitesse.	Pour démarrer sur une pente raide, utilisez la gamme de vitesse basse.
Conduire à vitesse constante à bas régime, conduire à un régime juste au-dessus de l'engagement de l'embrayage, ou à basse vitesse (environ 5 à 10 km/h) avec le levier sur la gamme de vitesse élevée.	La gamme de vitesse basse est fortement recommandée pour des températures d'utilisation froides de la TVC et pour accroître la durée de vie des composantes. Conduisez à une vitesse plus élevée ou servez-vous plus souvent de la gamme de vitesse basse.
Réchauffage insuffisant de la TVC exposée à de basses températures ambiantes	Réchauffer le moteur avant de conduire; ainsi la courroie d'entraînement de la TVC s'assouplira et évitera de brûler.
Une opération lente de l'accélérateur au moment de l'engagement de la TVC.	Utiliser la commande d'accélérateur effectivement et sans hésitation pour engager l'embrayage de la TVC.

Ce qui risque d'endommager la TVC	Solution
Remorquer ou pousser à bas régime / à basse vitesse de déplacement.	Utilisez la gamme de vitesse basse seulement.
Usage utilitaire / déblaiement de neige, poussière, etc.	Utilisez la gamme de vitesse basse seulement.
Tansporter un lourde charge sur le véhicule à basse vitesse.	Utilisez la gamme de vitesse basse seulement.
Immobilisation dans la boue ou la neige.	Passez le levier des vitesses en gamme de vitesse basse et, avec prudence, accélérez rapidement et vigoureusement pour engager l'embrayage de la TVC. **AVERTISSEMENT :** Accélérer trop brutalement peut causer la perte de contrôle et le retournement du véhicule.
Franchir des objets de grande taille de la position d'arrêt.	Passez en gamme de vitesse basse et, avec prudence, accélérez rapidement, brièvement et vigoureusement pour engager l'embrayage de la TVC. **AVERTISSEMENT :**: Accélérer trop brutalement peut causer la perte de contrôle et le retournement du véhicule.
Patinage de la courroie résultant de l'infiltration d'eau ou de neige dans la TVC.	Videz l'eau du carter de la TVC et, si possible, faites sécher la TVC; ou encore adressez-vous à votre concessionnaire.
La surchauffe des composants de la TVC entraîne une défaillance.	Contactez votre concessionnaire pour une inspection et la réparation des composants de la TVC.

COMMANDES ET CARACTÉRISTIQUES

Voyants lumineux et avertissements sur le tableau de bord

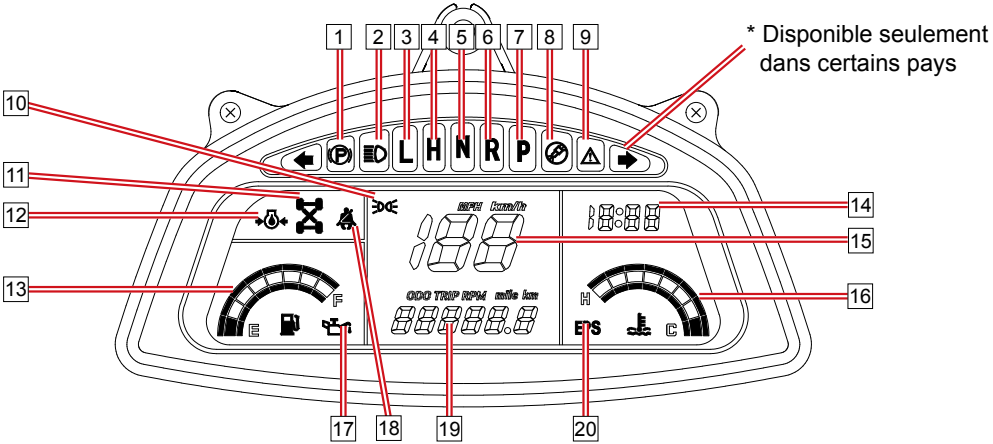

1	Frein de stationnement “ALLUMÉ”	6	Marche arrière (R)	11	Mode 4WD	16	Température du moteur
2	Feux de route “ALLUMÉ”	7	Stationnement (P)	12	Pression d’huile	17	Changement d’huile nécessaire
3	Gamme vitesse basse (L)	8	Défaillance système d’injection électronique (EFI)	13	Jauge de carburant	18	Ceinture de sécurité
4	Gamme vitesse élevée (H)	9	Limite de vitesse (fonction Override) “ALLUMÉ”	14	Horloge	19	Centre d’information de bord
5	Point mort (N)	10	Feux arrière “ALLUMÉ”	15	Indicateur de vitesse	20	Défaillance EPS (direction assistée électronique)

Voyants lumineux et avertissements

1 - **Frein de stationnement “ALLUMÉ”**
Ce voyant s’allume lorsque le levier de frein de stationnement est actionné.

2 - **Feux de route “ALLUMÉ”**
Ce voyant s’allume lorsque le commutateur d’éclairage est dans cette position.

3 - **« L » position Gamme vitesse basse**
Ce voyant indique que le levier des vitesses est en position Vitesse basse.

4 - **« H » position Gamme vitesse élevée**
Ce voyant indique que le levier des vitesses est en position Vitesse élevée.

5 - **« N » position Point mort**
Ce voyant indique que le levier des vitesses est en position Neutre.

6 - **« R » position Marche arrière**
Ce voyant indique que le levier des vitesses est en position Marche arrière.

7 - **« P » position de stationnement**
Ce voyant indique que le levier des vitesses est en position Stationnement.

8 - **Défaillance EFI**
Ce voyant clignote lorsqu’une défaillance du système d’injection électronique (EFI) se produit.

9 - **Limite de vitesse (fonction Override) “ALLUMÉ”**
Ce voyant s’allume lorsque vous appuyez sur le bouton Override.
Redoublez de prudence lorsque vous utilisez le bouton Override.

10 - **Feux arrière “ALLUMÉ”**
Ce voyant s’allume lorsque le commutateur principal d’éclairage est dans cette position.

11 - **Voyant 4WD**
Cette section du tableau de bord correspond à la méthode de conduite choisie.
Le carter d’engrenage du différentiel avant contient un composant de synchronisation qui signale l’affichage.

12 - **Pression d’huile**
Ce voyant s’allume si la quantité ou la pression d’huile du moteur est insuffisante.

13 - **Jauge de carburant**
Cette section du tableau de bord indique la quantité de carburant disponible dans le réservoir.
Le « F » indique que le réservoir est plein. Le « E » indique le mode carburant de secours.
Lorsque le voyant s’allume dans la zone rouge, il ne reste environ que 3,5 L (0,92 gallon) de carburant. Faites le plein dès que possible.

14 - **Horloge**
Cette section du tableau de bord permet de régler l’heure.
Pour mettre la montre à l’heure, pressez le bouton situé sous le tableau de bord.

15 - **Indicateur de vitesse**
Température du moteur. Cette section du tableau de bord indique la température courante du liquide de refroidissement. Le « C » indique que la température est basse, et le « H » qu'elle est élevée.

16 - **Température du moteur**
Cette section du tableau de bord indique la température courante du liquide de refroidissement. Le « C » indique que la température est basse, et le « H » qu'elle est élevée. Une indication que la température est trop basse ou trop haute est anormale. S'il fait très froid, faites tourner le moteur au ralenti pour le chauffer; s'il fait trop chaud, stationnez le véhicule et arrêtez le moteur pour empêcher le liquide de refroidissement de bouillir. Maintenir la température de liquide de refroidissement dans une gamme de températures normales.

17 - **Changement d'huile nécessaire**
Ce voyant s'allume lorsque le délai préprogrammé pour une vidange d'huile a été atteint.

18 - **Ceinture de sécurité**
Ce voyant s'allume pour vous rappeler de boucler la ceinture de sécurité.

19 - **Centre d'information de bord**

Cette section du tableau de bord permet de basculer d'une fonction à l'autre au moyen du bouton de gauche « SEL » pour afficher : la distance totale parcourue par le véhicule en miles/kilomètres; **« ODO »** – la distance totale parcourue en miles/kilomètres. **« TRIP »** – la distance parcourue enregistrée par le compteur kilométrique pour un trajet spécifique. **« RPM »** – la vitesse de moteur en tours par minute (tr/min). **« H »** (pour hodomètre) – le nombre total d'heures de fonctionnement du moteur. **« V »** – la tension de la batterie du véhicule. **« L-l-g-H-5 »** – la luminosité de l'affichage du tableau de bord (5 niveaux).

20 - **Défaillance EPS**

Ce voyant clignote lorsqu'une défaillance se produit dans le système de direction assistée électronique (EPS)

* Certains pays (ou marchés) sont équipés de clignotants et de voyants en équipement standard.

Réglages / ajustements de navigationsur le tableau de bord

Fonction	Affichages	Bouton SEL / ADJ	Resultat
Passage du mode métrique au mode standard	Vitesse / Distance	Pressez longuement le bouton SEL	Valeurs métriques ↔ Standard
Changement de mode	Odomètre Distance parcourue tr/min moteur Odomètre Tension batterie Réglage de la luminosité	Pressez brièvement le bouton SEL	ODO→TRIP→ RPM→H→V→ L-I-g-H--5→ODO
Remise à zéro de la distance parcourue	Distance trajet	Pressez longuement le bouton SEL dans Odomètre	La distance parcourue est remise à zéro
Horloge – réglage heure	Heure courante	Pressez brièvement le bouton ADJ	Incréments de 1 à 12
Horloge – réglage minutes	Heure courante	Pressez longuement le bouton ADJ	Incréments de 00 à 59

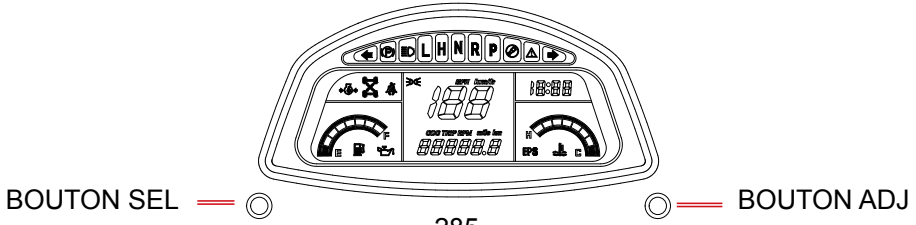

Conduite du véhicule

Période de rodage

La période de rodage d'un nouveau moteur est très importante. Le traitement soigneux d'un moteur neuf dès le début de l'utilisation lui assurera des performances plus efficaces et une plus longue durée de vie. Exécutez les procédures ci-dessous avec le plus grand soin :

1. Choisissez un terrain dégagé avec suffisamment d'espace pour vous familiariser avec l'utilisation et la maniabilité du véhicule.
2. Placez le véhicule sur une surface de niveau.
3. Remplissez le réservoir de carburant avec de l'essence.
4. Vérifiez le niveau d'huile du moteur. Ajoutez l'huile recommandée au besoin pour maintenir le niveau entre les repères minimum et maximum de la jauge.
5. Installez-vous dans le véhicule en position de conduite, bouclez la ceinture de sécurité et les filets de sécurité, puis démarrez le moteur. Laissez le moteur tourner au ralenti pendant une courte période avant de conduire.
6. Appuyez sur la pédale de frein, choisissez la gamme de vitesse souhaitée, puis relâchez la pédale de frein.
7. Appuyez sur la pédale d'accélérateur. Conduisez lentement au début, en faisant varier le régime sans dépasser la moitié d'ouverture du papillon pendant 10 heures ou 100 miles (160 km). Ensuite, roulez sans dépasser les trois-quarts d'ouverture du papillon pendant les 10 prochaines heures de conduite ou les 100 prochains miles, (selon la première de ces éventualités). Ne roulez pas avec le moteur constamment au ralenti, ni constamment à plein régime.
8. Évitez de tracter ou de transporter des charges lourdes durant la période de rodage.
9. Vérifiez régulièrement le niveau du liquide de refroidissement, les commandes, etc., ainsi que les sections indiquées dans le tableau d'entretien périodique.
10. À la fin de la période de rodage, remplacez l'huile et le filtre à huile (20 heures ou 200 miles/320 km).

⚠ AVERTISSEMENT

Durant la période de rodage :

- Évitez de transporter ou de tracter de lourdes charges.
- Ne conduisez pas constamment à plein régime. Un papillon des gaz trop ouvert durant les 20 premières heures d'utilisation risque de causer des dommages aux pièces du moteur ou de réduire la durée de vie utile du moteur.
- Ne faites pas tourner le moteur avec le papillon des gaz ouvert à plus de la moitié pendant les 10 premières heures (ou 100 miles/160 km) d'utilisation.
- Ne faites pas tourner le moteur avec le papillon des gaz ouvert à plus de 3/4 pendant les 10 à 20 premières heures (ou les prochains 100 miles/160 km) d'utilisation.
- Utiliser d'autres huiles que celles recommandées peut provoquer de sérieux dégâts au moteur. CFMOTO recommande les types d'huile suivants :
- Moteurs 500 cc : huile 5W-40. Il est acceptable de changer la viscosité de l'huile moteur à 10W-40 ou 15W-40 dans des environnements très chauds.
- Moteurs 800 cc et 1000 cc : huile 10W-40. Il est acceptable de changer la viscosité de l'huile moteur à 5W-40 dans des environnements extrêmement froids, ou à 15W-40 dans des environnements très chauds.
- Référez-vous au tableau ci-dessous pour le choix de l'huile selon la température ambiante et la viscosité.

REMARQUE :
Les moteurs 800 cc contiennent un embrayage à huile qui exige une huile moteur homologuée JASO, généralement vendue sous le nom d'huile pour moteur de moto.

VISCOSITÉ DES HUILES MOTEUR RECOMMANDÉES

Oil Viscosity				15W-40				
				10W-40				
				5W-40				
Fº	-22	-4	14	32	50	68	86	104
Cº	-30	-20	-10	0	10	20	30	40

Inspection avant la conduite

Avant chaque utilisation du véhicule, la meilleure pratique est d'effectuer une inspection conformément à la liste de vérification avant la conduite.

⚠ AVERTISSEMENT
Ne pas inspecter de façon appropriée le véhicule avant chaque utilisation accroît la possibilité de causer de graves dommages au véhicule de même que les risques d'accident, de graves blessures ou la mort. Inspectez toujours le véhicule avant chaque utilisation pour vous assurer de la sécurité de son fonctionnement.

Accélérateur

Avant de démarrer le moteur, vérifiez la pédale d'accélérateur pour vous assurer qu'elle fonctionne sans à-coup. Assurez-vous qu'elle revient à la position de ralenti dès que vous la relâchez. Réglez la vitesse du véhicule en faisant varier la pression sur la pédale d'accélérateur. Du fait que cette pédale est à ressort de rappel, le véhicule ralentira et le moteur retournera au régime de ralenti dès que votre pied quitte la pédale d'accélérateur.

Pédale de frein

Avant d'utiliser le véhicule, appuyez sur la pédale pour appliquer les freins avant et arrière. Quand vous enfoncez la pédale, assurez-vous de sentir une résistance au bout du pied. Une pédale de frein molle indique qu'il pourrait y avoir une fuite de liquide de frein ou que le niveau de liquide du maître-cylindre est trop bas, ce qui doit être rectifié avant la conduite. Adressez-vous à votre concessionnaire pour réaliser un diagnostic et les réparations appropriés.

Démarrage du moteur

⚠ AVERTISSEMENT
Ne faites jamais tourner le moteur dans des lieux clos. Les gaz d'échappement contiennent du monoxyde de carbone toxique et peuvent entraîner une perte de conscience, avec pour résultat de graves blessures ou la mort.

Démarrage d'un moteur à froid

1. Vérifiez que le levier des vitesses est en position « P » (stationnement) ou « N » (point mort).
2. Enfoncez la pédale de frein.
3. Placez l'interrupteur d'arrêt du moteur et la clé de contact sur "" (Marche)
4. Vérifiez que l'accélérateur est complétement relâché, puis tourner le contacteur de démarrage.
5. Une fois que le moteur démarre, continuez à le chauffer pendant quelques instants avant d'utiliser le véhicule.

REMARQUE :

N'actionnez pas le système de démarrage pendant plus de 10 secondes à chaque fois. Si le moteur ne démarre pas, relâchez le contacteur de démarrage, patientez quelques secondes, puis recommencez. Chaque tentative doit être aussi brève que possible afin de ne pas décharger la batterie.

Le moteur peut être démarré dans n'importe quelle position de la boîte de vitesses, à condition que le frein soit appliqué. Toutefois, la meilleure pratique est de garder le levier des vitesses en position « N » ou « P » avant de démarrer le moteur. Si le voyant du mode Neutre sur le tableau de bord ne s'allume pas lorsque le levier des vitesses est en position « N », demandez à votre concessionnaire de faire inspecter le circuit électrique du voyant ou de faire ajuster le système de changement des vitesses.

⚠ AVERTISSEMENT
Laissez le moteur se réchauffer pendant une brève période avant d'utiliser le véhicule. Conduire le véhicule juste après le démarrage pourrait endommager moteur.

Changement de rapport de transmission

⚠ AVERTISSEMENT
Afin d'éviter d'endommager la transmission, relâchez complétement la pédale d'accélérateur, arrêtez le véhicule et enfoncez la pédale de frein avant de changer de rapport.

REMARQUE :
La gamme de vitesse basse est le meilleur choix pour toute conduite en marche avant autre que la conduite à vitesse élevée durant une période prolongée.

Dégagement du levier de la position « P »
1. Vérifiez que l'accélérateur est complétement relâché.
2. Enfoncez la pédale de frein et pressez le bouton du levier des vitesses.
3. Passez à la vitesse souhaitée en déplaçant le levier des vitesses le long de la fente des vitesses.

Passage de « N » à « H » (gamme de vitesse élevée)
1. Vérifier que l'accélérateur est complétement relâché et que le véhicule est arrêté.
2. Enfoncez la pédale de frein.
3. Passez à la position « H » en déplaçant le levier le long de la fente des vitesses.

Passage de « H » à « L » (gamme de vitesse basse)

1. Vérifier que l'accélérateur est complétement relâché et que le véhicule est arrêté.
2. Enfoncez la pédale de frein.
3. Passez à la position « L » en déplaçant le levier le long de la fente des vitesses.

Passage de de « L » à « H »

1. Vérifier que l'accélérateur est complétement relâché et que le véhicule est arrêté.
2. Enfoncez la pédale de frein.
3. Passez à la position « H » en déplaçant le levier le long de la fente des vitesses.

Passage à la Marche arrière (R)

1. Vérifier que l'accélérateur est complétement relâché et que le véhicule est arrêté.
2. Enfoncez la pédale de frein et pressez le bouton du levier des vitesses.
3. Passez sur « R » en déplaçant le levier le long de la fente des vitesses.
4. Vérifiez l'absence d'obstacles ou de personnes, puis relâchez la pédale de frein arrière.
5. Enfoncez graduellement la pédale d'accélérateur et continuez de regarder en arrière tout en vous déplaçant.

⚠ **AVERTISSEMENT**
Avant de passer en Marche arrière, vérifiez l'absence d'obstacles ou de personnes, et assurez-vous que l'espace ne présente aucun danger derrière vous. Une fois ces vérifications faites, reculez lentement. Évitez des accélérations trop brutales lorsque vous êtes en mode de limitation de vitesse, car cela pourrait provoquer une accumulation d'essence dans l'échappement, avec pour résultat un moteur pétaradant et/ou des dégâts au moteur.

Passage à la position «P » (stationnement)

1. Vérifier que l'accélérateur est complétement relâché et que le véhicule est arrêté.
2. Enfoncez la pédale de frein et pressez le bouton du levier des vitesses.
3. Passez à la position « P » en déplaçant le levier le long de la fente des vitesses.
   Secouez le véhicule à l'avant et à l'arrière pour vérifier que le stationnement est fermement engagé.

REMARQUE :

- Le levier des vitesses ne peut pas passer en position « R »si vous ne pressez pas le bouton du levier des vitesses.
- Les voyants de position du levier des vitesses doivent correspondre à la position réelle du rapport choisi. Si le voyant ne s'allume pas, demandez à votre concessionnaire de faire inspecter le circuit électrique du véhicule ou de faire ajuster le système de changement de vitesse.
- Compte tenu du mécanisme de synchronisation du moteur, il est possible que le voyant ne s'allume que lorsque le véhicule est en mouvement.
- N'utilisez pas la gamme de vitesse élevée pour une conduite continue à vitesse basse ou pour un remorquage, car cela pourrait entraîner une surchauffe du système d'embrayage, ce qui risque d'endommager des pièces.

Responsabilités du conducteur

En tant que conducteur de ce véhicule, votre bon sens, votre jugement et vos aptitudes sont les seuls facteurs qui aident à éviter des blessures à vous-même et à d'autres autour de vous, et/ou des dégâts au véhicule ou à l'environnement.

Conduite récréative, en groupe et sur de longues distances

Un des avantages de ce véhicule est qu'il peut vous emmener, hors route, loin de la plupart des localités. Restez éloigné des zones destinées à d'autres types d'usages hors-route, à moins qu'elles ne soient explicitement autorisées. Ces zones incluent les pistes pour motoneiges, les sentiers équestres, les pistes de ski de fond, les pistes de vélo de montagne, etc. inscrivez-vous à un club local de VTT. Un club peut vous fournir des cartes et des conseils, ou vous informer à propos des zones permises pour la conduite de VTT.

Maintenez toujours une distance de sécurité entre vous et d'autres conducteurs en avant de vous et derrière vous en lorsque vous conduisez en groupe. Ne conduisez jamais de façon imprudente ou en faisant des manœuvres imprévues à proximité d'autres véhicules. Restez sur les pistes balisées et dans les zones prévues pour les VTT, et découragez les personnes qui conduisent dans des endroits non autorisés.

Prévention des accidents, renversements et retournements

Les autoquads biplace ne se manœuvrent pas comme les autres véhicules. Ils sont conçus pour la conduite hors route sur des terrains difficiles (l'empattement et la largeur des essieux, la garde au sol, la suspension, la transmission, les pneus, etc. sont spécialement adaptés) et, par conséquent, ils peuvent se retourner dans des situations où les véhicules conçus principalement pour les routes bitumées ou les terrains lisses ne le peuvent pas.

PRATIQUE DE CONDUITE EN TOUTE SÉCURITÉ

Un retournement ou tout autre accident peut survenir rapidement lors de manœuvres brusques telles que :

- Des virages serrés ou une accélération brutale.
- Une décélération durant un virage.
- La conduite sur des pentes ou le franchissement d'obstacles.

Des manœuvres brusques ou une conduite agressive peuvent provoquer des renversements ou la perte de contrôle du véhicule même sur des terrains découverts plats. Si le véhicule se retourne, toute partie de votre corps (par ex., les bras, les jambes ou la tête) en dehors de de l'habitacle risque d'être écrasée et emprisonnée par les tubes du cadre ou d'autres éléments du véhicule. Vous pouvez également vous blesser par un impact avec le sol, la cabine ou d'autres objets.

Pour réduire le risque de retournement :

- Soyez prudent dans les virages.
- Ajustez les manœuvres du volant en fonction de votre vitesse et de l'environnement.
- Ralentissez avant de négocier un virage.
- Évitez de freiner brutalement dans un virage.
- Évitez d'accélérer de façon brutale ou soudaine ou dans un virage, même après un arrêt ou à vitesse réduite.
- Ne tentez jamais de faire des cercles (donuts), des dérapages, des glissades, des queues de poisson ou autres cascades.
- Si le véhicule commence à déraper ou à glisser, contre-braquez dans la direction du glissement ou du dérapage.
- Ne donnez jamais de coups de freins brutaux et ne bloquez pas les roues.
- Ce véhicule est principalement destiné à la conduite HORS ROUTE. Conduire sur des surfaces asphaltées risque de nuire sérieusement à la tenue de route et à la maniabilité du véhicule. Si vous devez conduire brièvement sur des surfaces asphaltées, réduisez la vitesse et évitez toute manœuvre brusque du volant, de l'accélérateur et des pédales de frein.

Ce véhicule peut se retourner sur le côté, ou basculer en avant ou en arrière sur des pentes ou sur un terrain irrégulier :

- Évitez de conduire à flanc de pente (rouler sur le flanc de la pente plutôt que la monter ou la descendre). Si possible, montez ou descendez les pentes perpendiculairement à la crête plutôt qu'en travers. Si vous devez conduire à flanc de pente, redoublez de prudence et évitez les surfaces glissantes, les objets ou les dépressions de terrain. Si vous sentez que le véhicule commence à se retourner ou à glisser sur le côté, dirigez-le dans le sens d'inclinaison de la descente si possible.
- Évitez les collines escarpées et suivez les procédures décrites dans ce manuel relativement à la montée et la descente des pentes.
- Les changements soudains de terrain tels que trous, dépressions, berges, sols plus meubles ou sols très durs peuvent provoquer une inclinaison ou une instabilité du véhicule. Observez le terrain en avant de vous et ralentissez dans les zones où le terrain est irrégulier.

La maniabilité de ce véhicule est différente lorsqu'il transporte ou tire une charge :

- Réduisez la vitesse et suivez les consignes de ce manuel pour transporter des charges ou tracter une roulotte.
- Évitez les pentes et les terrains accidentés.
- Prévoyez une distance plus longue pour arrêter le véhicule.

Soyez préparé en cas de retournement :

- Verrouillez les portes latérales et attachez les ceintures de sécurité pour éviter que vos bras ou vos jambes se trouvent en dehors de la cabine.
- Ne saisissez jamais les tubes du cadre durant la conduite. Vos mains risquent d'être écrasées entre le cadre et le sol lors d'un renversement. Gardez vos mains sur le volant ou les poignées de maintien.

- Ne tentez jamais d'éviter un renversement en utilisant vos bras ou vos jambes. Si vous pensez que le véhicule va basculer ou se renverser : le conducteur doit garder les deux mains sur le volant et les deux pieds bien à plat sur le plancher, tandis que le passager doit garder les deux mains sur les poignées de maintien et les deux pieds bien à plat sur le plancher.

Prévention des collisions

Les vitesses excessives augmentent le risque de perte de contrôle du véhicule, notamment lorsqu'on affronte les difficiles conditions en hors route, et accroissent le risque de blessures lors d'une collision. Ne conduisez jamais à des vitesses excessives. Roulez toujours à une vitesse adaptée au type de terrain, à la visibilité et aux conditions de conduite, et en fonction de votre expérience.

Ce véhicule n'a pas le même genre de protection contre les collisions que les voitures urbaines. Par exemple, il ne comporte aucun coussin de sécurité gonflable, l'habitacle n'est pas entièrement clos, et il n'est pas conçu pour être protégé des collisions avec d'autres véhicules. Par conséquent, il est particulièrement important d'attacher des ceintures de sécurité, de verrouiller les portes latérales et de porter des vêtements de protection appropriés.

Environnement

Les activités récréatives hors route sont un privilège. Maintenez votre privilège en respectant l'environnement et les droits des autres de goûter au plaisir cet environnement :

- La chasse de la faune est illégale. Les animaux de la faune peuvent mourir d'épuisement s'ils sont poursuivis ou chassés par un véhicule motorisé.
- N'endommager jamais délibérément le terrain, à moins que l'endroit que vous utilisez ne soit spécialement aménagé pour ce type d'activité.
- Observer la règle d'or : « Tout ce que vous apportez doit repartir avec vous ». Ne laissez pas de déchets derrière vous.

Exercices pratiques

Avant de vous lancer dans des randonnées, il est très important de vous familiariser avec le maniement de votre véhicule en pratiquant dans un environnement contrôlé. Trouvez une zone appropriée pour la pratique et exécutez les exercices ci-après. Cette zone devrait avoir une superficie d'au moins 147 pi × 147 pi (45 m x 45 m), et exempt d'obstacles comme des arbres et des grosses roches.

N'oubliez pas : évitez les vitesses excessives jusqu'à ce que vous soyez entièrement familier avec le maniement et l'utilisation de votre véhicule.

REMARQUE :
La gamme de vitesse basse est le meilleur choix pour toute conduite en marche avant autre que la conduite à vitesse élevée durant une période prolongée. N'utilisez pas la gamme de vitesse élevée pour une conduite continue à vitesse basse ou pour un remorquage, car cela pourrait entraîner une surchauffe du système d'embrayage, ce qui risque d'endommager des pièces.

Exercice de virage
Les virages sont l'une des causes les plus fréquentes des accidents. Le véhicule perdra son adhérence ou se retournera plus facilement si vous exécutez des virages trop brusques, ou si vous conduisez trop rapidement. Ralentissez lorsque vous approchez d'un virage.

Pratique des virages :

- Apprenez d'abord à exécuter de légers virages à droite à des vitesses très basses. Relâchez l'accélérateur avant de virer puis appuyez de nouveau légèrement sur l'accélérateur.
- Répétez l'exercice de virage, mais cette fois en maintenant l'accélérateur au même niveau durant le virage.
- Enfin, répétez l'exercice de virage tout en accélérant lentement.
- Pratiquez à présent les virages à gauche.

Prenez note de la façon dont votre véhicule réagit et se comporte durant ces différents exercices. CFMOTO recommande de relâcher l'accélérateur avant d'arriver à un virage afin d'aider à initier le changement directionnel. Vous ressentirez comment la force latérale augmente avec la vitesse et avec votre manœuvre du volant. La force latérale doit être maintenue aussi faible que possible pour faire en sorte qu'elle ne provoque pas un retournement du véhicule.

Pratique des demi-tours

Pour pratiquer des demi-tours :

- Accélérez lentement et, tout en restant à vitesse basse, tournez graduellement le volant vers la droite jusqu'à ce que vous ayez accompli le demi-tour.
- Répétez l'exercice du demi-tour avec différentes manœuvres du volant et ce, toujours à très basse vitesse.
- Répétez l'exercice du demi-tour, cette fois vers la gauche.

Comme indiqué plus tôt dans ce manuel, ne conduisez pas sur les surfaces asphaltées. Le comportement de véhicule ne sera pas le même, augmentant le risque de retournement.

Pratique de freinage

Pratiquez le freinage pour vous familiariser avec la réponse des freins :

- Pratiquez le freinage d'abord à vitesse réduite, puis augmentez la vitesse.
- Pratiquez le freinage sur des lignes droites à différentes vitesses et à différentes forces de freinage.
- Pratiquez le freinage d'urgence. Le freinage optimal s'obtient en ligne droite, le pied étant fermement appuyé sur la pédale de frein, mais sans bloquer les roues.

Rappelez-vous : la distance de freinage dépend de la vitesse du véhicule, de la charge et du type de surface. En outre, les pneus et l'état des freins jouent un rôle important.

Pratique de marche arrière

Pour pratiquer la marche arrière :

- Placez 1 cône de signalisation de chaque côté du véhicule, proche de chaque roue arrière.
- Avancez le véhicule jusqu'à ce que vous puissiez voir les cônes de signalisation derrière vous, puis arrêtez le véhicule. Prenez connaissance de la distance requise pour voir des obstacles derrière vous.
- Apprenez comment le véhicule se comporte en marche arrière et réagit avec les manœuvres du volant.
- Exécutez toujours cet exercice à des vitesses réduites.
- Familiarisez-vous avec l'utilisation de la fonction « Override » de limitation de vitesse (mode 4WD-LOCK seulement). Ne faites pas de manœuvres brusques du volant lorsque vous utilisez la fonction « Override », car ceci augmente les risques de retournement du véhicule.

Pratique de l'arrêt d'urgence du moteur

Apprenez comment couper votre moteur rapidement en situation d'urgence :

- Le moteur tournant à vitesse réduite, tournez simplement la clé de contact à la position « OFF ». Ceci permet de vous familiariser avec la réaction du véhicule lorsque le moteur est coupé tandis que vous conduisez, et pour développer ce réflexe.

PRATIQUE DE CONDUITE EN TOUTE SÉCURITÉ

Conduite hors route

La nature même de la conduite hors route est dangereuse. Tout terrain qui n'a pas été spécialement aménagé pour l'utilisation des véhicules hors route présente un danger lié à l'imprévisibilité du matériau, de la forme et du degré d'inclination du terrain. Le terrain lui-même présente un élément de danger continu, qui doit être accepté en connaissance de cause par quiconque ose s'y aventurer.

Une personne qui conduit un véhicule hors route devrait toujours être très prudente en choisissant le parcours le plus sûr et en surveillant étroitement le terrain en avant. Ce véhicule ne doit jamais être utilisé par une personne qui n'est pas totalement familiarisée avec les consignes de conduite applicables au véhicule, et ne doit jamais être conduit sur des terrains escarpés ou hostiles.

Conseils généraux pour une conduite sécuritaire

Les compétences en matière de prudence, d'attention et d'expérience de conduite sont les meilleures précautions pour éviter les risques liés à l'utilisation de ce véhicule. Toutes les fois qu'il y a le moindre doute que le véhicule pourrait, sans risque, franchir un obstacle ou rouler sur un terrain inhabituel, choisissez toujours un autre itinéraire. Dans la conduite hors route, ce sont la puissance et la traction qui sont importantes, et non la vitesse. Ne conduisez jamais plus rapidement que ne le permet la visibilité et votre capacité à choisir un itinéraire sans danger. Ne conduisez jamais le véhicule si les commandes ne fonctionnent pas normalement. Adressez-vous à votre concessionnaire.

Marche arrière

Lorsque vous devez faire marche arrière, assurez-vous toujours qu'il n'y a pas d'obstacle ou de personne derrière le véhicule. Prêtez attention aux angles morts. Après avoir vérifié qu'il n'y a aucun danger, reculez lentement et évitez les virages serrés.

⚠ **AVERTISSEMENT**
Les manœuvres du volant en marche arrière augmentent le risque de retournement du véhicule.

⚠ AVERTISSEMENT
Lorsque vous vous descendez une pente en marche arrière, la force de gravité peut augmenter la vitesse du véhicule au-delà de la vitesse de consigne limitée de la marche arrière. Ne pas faire preuve de prudence lors de la conduite en marche arrière peut entraîner des blessures graves ou la mort.

REMARQUE :
Ce véhicule comporte une fonction qui limite la vitesse de la marche arrière. En marche arrière, le régime du moteur est réduit, ce qui limite la vitesse de marche arrière du véhicule. Ne conduisez pas avec la pédale de l'accélérateur complétement enfoncée. Appuyez juste assez sur la pédale pour maintenir une vitesse souhaitée.

Passage sur des routes asphaltées
Si vous devez traverser une route asphaltée, assurez-vous d'avoir une pleine visibilité des deux côtés pour la circulation entrante puis décidez du point de sortie de l'autre côté de la route. Conduisez en ligne droite vers ce point. Évitez tout changement de direction brusque ou toute accélération soudaine car cela peut entraîner un retournement du véhicule. Ne roulez pas sur des trottoirs ou des pistes cyclables car ce sont des zones spécifiquement destinées à ces usages.

Conduite sur des surfaces asphaltées
Évitez les surfaces asphaltées. Ce véhicule n'est pas conçu pour rouler sur des surfaces asphaltées et il y a de fortes chances qu'il se retourne. Si vous devez conduire sur une surface revêtue, prenez les virages graduellement, ralentissez et évitez l'accélération et le freinage brusques.

Franchissement d'une eau peu profonde

L'eau peut être un risque particulier. Si elle est trop profonde, le véhicule peut « flotter » et se renverser. Vérifiez la profondeur et la rapidité du courant avant de tenter de traverser un cours d'eau. Pour traverser sans risque, assurez-vous que la profondeur de l'eau ne dépasse pas la hauteur du fond du plancher du véhicule.

Prenez garde aux surfaces glissantes telles que les roches, l'herbe, les troncs d'arbre, etc., aussi bien dans l'eau que sur les berges. Une perte d'adhérence peut se produire. Ne tentez pas d'entrer dans l'eau à grande vitesse. L'eau nuira à la capacité de freinage de votre véhicule. Une fois sorti de l'eau, assurez-vous de sécher les freins en appuyant légèrement et plusieurs fois sur la pédale des freins tout en conduisant lentement.

Que faire si le véhicule est immergé

Si le véhicule est immergé, il faut le faire transporter chez votre concessionnaire aussitôt que possible. Ne tentez pas de redémarrer le moteur car de l'eau s'est peut-être infiltrée dans les cylindres, ce qui risque d'entraîner des dégâts internes.

Conduite dans la boue, sur la glace ou sur la neige

Lorsque vous effectuez une inspection avant la conduite, portez une attention particulière aux endroits sur le véhicule où des accumulations de boue, de glace et/ou de neige peuvent obstruer la visibilité des feux arrière, obstruer les orifices de ventilation, bloquer le radiateur et le ventilateur, et nuire au fonctionnement des commandes. Avant de conduire le véhicule, vérifiez le volant, la direction, ainsi que les pédales d'accélérateur et de freinage pour vous assurer que tout fonctionne sans restriction.

Toutes les fois que ce véhicule emprunte des pistes enneigées ou couvertes de verglas, l'adhérence des pneus est généralement réduite, ce qui fait réagir le véhicule différemment aux manœuvres du volant par le conducteur.

Conduite sur du sable

Conduire sur du sable et des dunes de sable est une expérience unique, mais il convient de respecter certaines précautions de base. Un sable humide, profond ou fin peut entraîner une perte d'adhérence et provoquer un glissement, une chute ou un enlisement du véhicule. Si cela se produit, cherchez une base plus ferme. Ici encore, le meilleur conseil est de ralentir et de rester attentif aux conditions du terrain.

Lorsque vous conduisez sur des dunes de sable, il est recommandé d'équiper le véhicule d'un fanion de sécurité du type antenne. Ceci rendra l'emplacement de votre véhicule plus visible à d'autres conducteurs sur la dune de sable en avant de vous. Avancez avec prudence si vous voyez un autre fanion de sécurité en avant de vous.

Conduite sur du gravier, des pierres éparses ou d'autres surfaces glissantes

Conduire sur du gravier ou des pierres lâches est très comparable à la conduite sur la glace. Ces matériaux ont une influence sur la direction du véhicule, le forçant probablement à glisser et à basculer, notamment aux vitesses élevées. En outre, la distance de freinage peut, elle aussi, être altérée. N'oubliez pas que « enfoncer brutalement » l'accélérateur ou glisser peut entraîner l'éjection de pierres éparses vers l'arrière, ce qui risque de blesser d'autres personnes.

Franchissement d'obstacles

Les obstacles sur les pistes doivent être franchis avec prudence. Ils comprennent les roches, les troncs d'arbres au sol et les dépressions de terrain. Vous devez les éviter autant que possible. N'oubliez pas que certains obstacles sont trop gros ou dangereux à franchir et doivent donc être évités.

Comme principe directeur, ne tentez jamais de franchir un obstacle plus élevé que la garde au sol du véhicule. Les roches ou troncs d'arbre de petite taille peuvent être franchis sans risque. Abordez les obstacles à vitesse réduite et autant que possible à angle droit. Ajustez votre vitesse sans perdre d'élan et n'accélérez pas brusquement. Le passager doit saisir fermement les poignées de maintien et garder les pieds bien à plat sur le plancher.

Conditions de conduite sur les pentes

Lorsque vous conduisez sur des collines ou des pentes, gardez à l'esprit deux choses très importantes : soyez préparé à rouler sur des surfaces glissantes, des variations de terrain ou des obstacles; et calez-vous bien à l'intérieur du véhicule. Si vous montez ou descendez une pente qui est trop glissante ou qui a une surface trop meuble, vous risquez de perdre le contrôle du véhicule. Si vous franchissez le sommet d'une pente à grande vitesse, vous pourrez ne pas avoir le temps de vous préparer pour le type de terrain de l'autre côté. Évitez de vous garer sur une pente. Placez toujours le levier des vitesses sur « P » et actionnez le frein à main une fois que vous êtes arrêté ou garé, surtout sur une pente, afin d'empêcher le renversement du véhicule. Si vous devez stationner sur une pente raide, bloquez les roues du côté descendant en utilisant des roches ou tout autre objet approprié.

Montée d'une pente

Utilisez la gamme de vitesse basse « L » pour monter une pente. Du fait de sa configuration, ce véhicule possède une très bonne traction même en montée, à tel point qu'il peut renverser avant la perte de traction. Par exemple, il est courant de rencontrer des conditions de terrain où le sommet de la colline est tellement érodé que la crête se dresse très brusquement. Ce véhicule n'est pas conçu pour négocier une telle condition. Empruntez un autre itinéraire. Si vous sentez que la pente devient trop raide pour la monter, appliquez les freins pour immobiliser le véhicule. Placez le levier des vitesses sur « R » (marche arrière) et redescendez la pente en ligne droite, en relâchant à peine la pédale de frein pour garder une vitesse réduite. Ne tentez pas de faire demi-tour. Ne descendez jamais en roue libre alors que le véhicule est position de point mort « N ». Évitez le freinage brusque car cela augmente le risque de renversement.

Descente d'une pente

Ce véhicule peut monter des pentes plus raides qu'il ne peut les descendre sans risque. Par conséquent, il est crucial de vous assurer qu'il existe un itinéraire sécuritaire pour descendre une pente avant de la monter. Ralentir pendant que vous négociez une pente glissante risque de créer un effet « toboggan », entraînant un glissement du véhicule. Maintenez une vitesse constante et/ou accélérez légèrement pour reprendre le contrôle. Ne freinez jamais brutalement et ne bloquez pas les roues.

Transport ou remorquage de charges

Si une remorque est tirée par votre véhicule, assurez-vous que son attelage est compatible avec celui du véhicule. Assurez-vous également que la remorque est à l'horizontale avec le véhicule. Utilisez des chaînes ou des câbles de sécurité qui, en cas de panne de l'attelage, maintiendront la remorque fixée au véhicule.

Le chargement incorrect d'une remorque peut entraîner une perte de contrôle du véhicule. Respectez la capacité de tractage maximale recommandée et la charge maximale de la flèche d'attelage. Assurez-vous qu'il y a au moins un certain poids sur la flèche d'attelage. Suivez les directives ci-dessous pour transporter et remorquer une charge.

Transport de charges

La limite de charge du véhicule, y compris le poids du conducteur et du passager, le poids de la charge transportée et le poids des accessoires et de la flèche d'attelage de remorque est : **682 lb (310 kg)**.

Voici un exemple de répartition adéquate des charges du véhicule :

EXEMPLE DE CHARGE MAXIMALE DU VÉHICULE				
Conducteur et passager	Charge dans la benne	Accessoires	Poids de la flèche d'attelage de remorque	Charge totale du véhicule
360 lb (163 kg)	200 lb (91kg)	10.6 lb (4.8 kg)	110 lb (50 kg)	681 lb (309 kg)

Paramètres du véhicule lors du transport de charges

Si la charge totale atteint près de 682 lb (310 kg) y compris le poids du conducteur, du passager, de la cargaison, des accessoires et de la flèche d'attelage de remorque :

- Gonflez les pneus à la pression maximale de 12 psi (84 kPa) à l'avant, et de 18 psi (125 kPa) à l'arrière.
- Rajustez la précharge du ressort de la suspension en conséquence.
- Placez le levier des vitesses en position « L » (gamme de vitesse basse) lorsque vous transportez de lourdes charges dans la benne et/ou lorsque vous tractez une remorque.

Répartition des charges

- Votre véhicule a été conçu pour transporter ou remorquer une charge d'une capacité maximale :
- Veuillez à toujours lire et comprendre les avertissements de répartition des charges indiquées sur les autocollants d'avertissement.
- Veuillez à ne jamais dépasser les charges et poids indiqués.
- Veuillez à ce que les charges dans la benne soient toujours placées aussi basses que possible.
- Lorsque vous conduisez sur un terrain accidenté ou vallonné en transportant ou en tractant des charges, réduisez la vitesse et la cargaison afin maintenir une meilleure stabilité de conduite.

Tractage ou remorquage

Votre véhicule est équipé d'un support pour dispositif d'attelage de remorque. Veuillez consulter votre concessionnaire à propos du remorquage, de l'utilisation de remorques et des accessoires disponibles pour atteler une remorque à votre véhicule.

Tractage d'une charge

- Ne tractez jamais une charge en l'attachant à la cage de retournement. Cela risque de faire basculer le véhicule. Utilisez uniquement l'attelage de remorquage ou le treuil (s'il est installé) pour tracter une charge.
- Lorsque vous tractez des charges au moyen d'une chaîne ou d'un câble, assurez-vous qu'il n'y a pas de mou avant de commencer l'opération et maintenez une tension uniforme lors du tractage.

⚠ AVERTISSEMENT
Un mou peut provoquer le bris ou la rupture d'une chaîne ou d'un câble, et entraîner d'éventuelle blessures.

- Lorsque vous tractez une charge, respectez la capacité de tractage maximale.
- Si vous tractez un autre véhicule, assurez-vous que quelqu'un se trouve aux commandes du véhicule tracté. Cette personne doit freiner et diriger le véhicule afin d'éviter la perte de contrôle.
- Réduisez votre vitesse lorsque vous tractez une charge et abordez les virages graduellement pour éviter que les chaînes, sangles, cordes ou câbles ne se prennent dans les roues arrière. Évitez les pentes et les terrains accidentés. Ne tentez jamais de monter des pentes escarpées. Prévoyez une plus longue distance de freinage, notamment sur des surfaces en pente. Faites très attention à ne pas déraper ou glisser.
- Avant de tracter une charge avec un treuil, consultez le manuel d'utilisation du treuil.

Remorquage d'une charge

Si une remorque est tirée par votre véhicule, assurez-vous que son attelage est compatible avec celui du véhicule. Assurez-vous également que la remorque est à l'horizontale avec le véhicule. Utilisez des chaînes ou des câbles de sécurité qui, en cas de panne de l'attelage, maintiendront la remorque fixée au véhicule.

Le chargement incorrect d'une remorque peut entraîner une perte de contrôle du véhicule. Respectez la capacité de tractage maximale recommandée et la charge maximale de la flèche d'attelage. Assurez-vous qu'il y a au moins un certain poids sur la flèche d'attelage. Suivez les directives ci-dessous pour transporter et remorquer une charge :

⚠ AVERTISSEMENT
Surcharger le véhicule, transporter ou remorquer une charge de manière inappropriée, peut altérer la tenue de route du véhicule et entraîner une perte de contrôle ou une instabilité au freinage.

- Utilisez toujours la gamme de vitesse basse lors du remorquage pour éviter l'usure de l'embrayage et les problèmes de courroie.
- Réduisez la vitesse durant le transport ou le remorquage de charges.
- Ne dépassez jamais la capacité de charge indiquée pour ce véhicule.
- Toutes les charges doivent être sécurisées avant l'utilisation. Des charges non sécurisées risquent de se déplacer et créer des conditions de conduite instables, pouvant entraîner une perte de contrôle du véhicule.
- Lorsque vous conduisez sur un terrain accidenté ou vallonné, réduisez la vitesse et la cargaison pour maintenir une meilleure stabilité de conduite.
- Soyez extrêmement prudent lorsque vous freinez avec un véhicule chargé. Évitez les terrains ou les situations qui pourraient vous obliger de faire marche arrière en descente de pente.

- La répartition du poids de la charge doit être aussi faible que possible. En transportant une charge de grande hauteur, on élève le centre de gravité, ce qui crée des conditions de conduite instables. Réduisez le poids de la charge lorsque le centre de gravité de la cargaison est élevé.
- Lorsque vous devez transporter une charge inhabituelle qui ne peut pas être centrée, sécurisez-la et conduisez avec une extrême prudence.
- Si vous conduisez avec des charges qui sont plus longues que la benne de chargement, la stabilité et la maniabilité de l'ensemble peuvent être compromises et risquent d'entraîner un retournement du véhicule.
- Remorquer une charge tout en transportant une cargaison dans la benne peut créer un déséquilibre qui augmente le risque de renversement du véhicule. Équilibrez les charges proportionnellement, mais ne dépassez pas la capacité de charge indiquée.
- Arrimez toujours la charge à remorquer en utilisant le point d'attelage et le matériel spécialement conçu à cet effet pour le remorquage. Ne dépassez jamais le poids recommandé de la flèche d'attelage.
- Il n'est pas recommandé d'utiliser des chaînes, des sangles, des cordes ou tout autre matériel pour remorquer des charges, car ce matériel de fixation pourrait se coincer dans les roues arrière et causer des dommages au véhicule ou des blessures.
- Pour remorquer une charge sur une surface plane, le véhicule ne doit jamais dépasser 10 mi/h (16 km/h).

PRATIQUE DE CONDUITE EN TOUTE SÉCURITÉ

- La vitesse du véhicule ne doit jamais dépasser 5 mi/h (8 km/h) lorsque vous remorquez des charges sur un terrain accidenté, dans les virages ou pour monter ou descendre une pente. Utilisez toujours la gamme de vitesse basse lors du remorquage.
- Lorsque vous êtes arrêté ou garé, bloquez le véhicule et les roues de la remorque afin d'éviter tout mouvement fortuit.
- Soyez prudent lorsque vous détachez une remorque chargée, car la remorque ou sa charge pourrait basculer sur vous ou d'autres personnes.

CAPACITÉ MAXIMALE DE REMORQUAGE			
Type de support d'attelage	**Charge maximale de la remorque**	**Poids maximal de la flèche d'attelage**	**REMARQUE**
Boule d'attelage de 2 po (51 mm × 51 mm)	400 kg (1059 lb)	50 kg (110 lb)	Comprend la remorque et la charge de la remorque

Fonctionnement du treuil

Certains marchés seulement) Votre véhicule peut être équipé d'un treuil capable de tirer des poids spécifiques et certains types de charges. Ce treuil est utile pour un autodépannage du véhicule coincé, pour aider à désembourber un autre véhicule, pour déplacer des troncs d'arbres au sol, débroussailler, etc. Il est recommandé de vous entraîner à utiliser et faire fonctionner votre treuil avant d'avoir à l'employer en situation réelle.

Les avertissements de sécurité, les précautions de fonctionnement et les instructions fournies dans cette section s'appliquent si votre véhicule est muni d'un treuil, ou si vous décidez d'installer un treuil accessoire sur votre véhicule :

Avertissements de sécurité relatifs au treuil

Ces avertissements de sécurité s'appliquent si votre véhicule est muni d'un treuil, ou si vous choisissez d'installer un treuil accessoire sur votre véhicule :

- Lisez et comprenez toutes les sections de ce manuel.
- Un usage incorrect du treuil ou le non-respect des directives, instructions et avertissements contenus dans ce manuel peut entraîner des BLESSURES GRAVES ou la MORT.
- Un manque d'entretien ou encore un entretien ou un dépannage du treuil inapproprié pourrait entraîner des BLESSURES GRAVES ou la MORT.
- Tenez toujours les membres du corps, les cheveux, les vêtements et les bijoux loin du câble de treuil, du guide-câble et du crochet lors du fonctionnement du treuil.

PRATIQUE DE CONDUITE EN TOUTE SÉCURITÉ

- Ne laissez jamais des personnes, des enfants et des animaux domestiques s'approcher du véhicule, du treuil, du câble de treuil et de la charge, et ne vous laissez jamais distraire, pendant le fonctionnement du treuil.
- Portez toujours une protection des yeux ainsi que des gants épais pendant le fonctionnement du treuil.
- Ne consommez jamais d'alcool ou de drogues avant ou pendant le fonctionnement du treuil.
- Ne permettez jamais à des jeunes personnes de moins de 16 ans d'utiliser le treuil.
- Ne tentez jamais de donner des « secousses » à une charge qui est attachée au treuil, en déplaçant le véhicule.
- N'effectuez jamais de treuillage vers le haut ou le bas, ou vers les côtés à des angles prononcés. Une telle manœuvre peut déstabiliser le véhicule de treuillage et provoquer son déplacement sans avertissement.
- Ne tentez jamais de treuiller des charges dont le poids excède la capacité nominale du treuil.
- Évitez toujours de toucher, pousser ou chevaucher le câble de treuil, et de tirer dessus pendant le treuillage d'une charge.
- Ne laissez jamais le câble de treuil glisser entre vos mains, même si vous portez des gants épais.
- Ne relâchez jamais l'embrayage du tambour sur le treuil lorsque le câble de treuil est sous charge.
- N'utilisez jamais le treuil pour soulever ou transporter des personnes.
- N'utilisez jamais le treuil pour soulever ou suspendre une charge à la verticale.
- N'enroulez jamais le crochet entièrement dans le treuil. Cela risque d'endommager des composants du treuil.

- N'utilisez jamais un treuil ou un véhicule nécessitant des réparations ou un entretien.
- Arrêtez le treuillage si un empilement se produit sur un des côtés. Suivez la procédure décrite au paragraphe « Directives d'enroulement du câble de treuil » de ce manuel pour répartir le câble uniformément avant de continuer à utiliser le treuil.

Précautions de fonctionnement du treuil

Ces précautions de fonctionnement doivent toujours être respectées si votre véhicule est muni d'un treuil, ou si vous choisissez d'installer un treuil accessoire sur votre véhicule :

- Inspectez toujours votre treuil et le câble de treuil avant chaque utilisation.
- Utilisez toujours la sangle à crochet fournie lorsque vous déroulez le câble ou lorsque vous guidez le ré-enroulement du câble. Ne saisissez jamais le crochet à mains nues.
- Alignez toujours le véhicule et le treuil avec la charge directement devant le véhicule, autant que possible. Lorsque cela est possible, évitez les treuillages en positionnant le câble de treuil à un angle prononcé par rapport à la ligne centrale du véhicule de treuillage.
- Lorsqu'un treuillage à angle est inévitable, prenez les précautions suivantes pour le treuillage :
  A. Gardez un œil sur le tambour du treuil. Ne laissez jamais le câble de treuil « s'empiler » ou s'entasser sur un côté du tambour du treuil. Une trop grande longueur de câble enroulée sur un seul côté du tambour peut endommager le treuil et son câble.
  B. Arrêter le treuillage si un empilement se produit sur un des côtés. Suivez la procédure décrite au paragraphe « Directive et enroulement du câble du treuil de ce manuel pour répartir le câble uniformément avant de continuer à utiliser le treuil.

PRATIQUE DE CONDUITE EN TOUTE SÉCURITÉ

- Serrez toujours le frein de stationnement du véhicule et/ou appliquer le mécanisme de stationnement pour maintenir le véhicule en place pendant le treuillage. Utilisez des cales de roue au besoin.
- Assurez-vous que le tambour du treuil contient en tout temps au moins cinq spires complètes de câble. C'est la friction fournie par cet enroulement de câble qui permet au tambour de tirer sur le câble de treuil et de déplacer la charge.
- Ne graissez ni n'huilez jamais le câble de treuil. Cela créerait une accumulation de débris sur le câble de treuil et réduirait la durée de vie utile du câble.
- Le moteur du treuil et le connecteur relais peuvent s'échauffer pendant le fonctionnement du treuil. Si un treuillage dure plus de 45 secondes, ou si le moteur du treuil cale pendant son fonctionnement, arrêtez le treuillage et laissez refroidir le treuil pendant au moins dix minutes avant de l'utiliser à nouveau.
- N'actionnez jamais le treuil sans que le moteur du véhicule tourne. Le système de charge du moteur aide à maintenir la charge de la batterie. La capacité de réserve de la batterie peut s'épuiser rapidement suite à un usage intense du treuil, rendant inopérable le système de démarrage.
- Utilisez toujours le treuillage en respectant l'environnement. Ne détériorez pas des arbres délibérément, etc.

Fonctionnement de base de treuil

Suivez ces consignes d'utilisation si votre véhicule est muni d'un treuil, ou si vous choisissez d'installer un treuil accessoire sur votre véhicule. Lisez les ***Précautions de fonctionnement du treuil*** et les ***Avertissements de sécurité relatifs au treuil*** décrits dans les pages précédentes avant d'utiliser votre treuil.

PRATIQUE DE CONDUITE EN TOUTE SÉCURITÉ

AVANT DE COMMENCER – Comprenez bien que chaque situation de treuillage est unique :

- Prenez le temps, avant de commencer, de bien réfléchir au treuillage que vous êtes sur le point d'effectuer.
- Procédez lentement et délibérément.
- Ne vous pressez jamais ou ne vous précipitez jamais en effectuant un treuillage.
- Portez toujours attention aux alentours.
- Soyez prêt à changer votre stratégie de treuillage en cas de problème imprévu.
- N'oubliez pas que, même si votre treuil est très puissant, il existera certaines situations où ni vous, ni le treuil ne serez en mesure de les résoudre. N'hésitez pas à demander de l'aide si de telles situations se présentent.

1. Avant chaque utilisation, inspectez toujours le véhicule, le treuil, le câble de treuil et les commandes du treuil pour vous assurer qu'ils ne portent aucun signe de dommage et qu'aucune pièce ne nécessite une réparation ou un remplacement. Portez une attention particulière au premier mètre (3 pieds) du câble de treuil si le treuil doit servir (ou a déjà servi) à lever une pelle de déblaiement. Remplacez immédiatement tout câble usé ou endommagé.
2. Serrez le frein de stationnement du véhicule et/ou appliquez le mécanisme de stationnement pour maintenir le véhicule en place pendant le treuillage. Utilisez des cales de roue au besoin.
3. Relâchez l'embrayage du tambour de treuil et déroulez la longueur nécessaire du câble. Utilisez toujours la sangle à crochet pour manipuler le crochet. N'enlevez jamais la sangle à crochet du crochet.

ATTENTION : Assurez-vous que le tambour du treuil contient en tout temps au moins cinq aspires complètes de câble. C'est la friction fournie par cet enroulement de câble qui permet au tambour de tirer sur le câble de treuil et de déplacer la charge.

4. Fixez le crochet directement sur la charge ou utilisez une sangle ou une chaîne de remorquage pour bien fixer la charge au crochet du treuil. Ne fixez jamais le crochet du câble de treuil en le ramenant sur son câble. Ceci endommagerait le câble de treuil et pourrait provoquer une défaillance du câble.

AVERTISSEMENT : N'utilisez jamais une « sangle de dépannage » pour le treuillage. Vu que les sangles de dépannage sont conçues pour s'étirer, elles sont susceptibles de libérer une énergie excessive pouvant entraîner des BLESSURES GRAVES ou la MORT si la sangle ou le câble de treuil venait à se rompre. Utilisez uniquement des sangles ou des chaînes de remorquage en bon état qui ne s'étirent pas.

5. Réengagez le tambour du treuil.
6. Enroulez lentement le mou du câble de treuil jusqu'à ce qu'il n'y ait plus de mou, puis arrêtez et suivez les consignes relatives à « l'amortissement du treuil » afin d'assurer une utilisation sans danger de l'appareil:
   A. Installez un amortisseur à mi-longueur du câble de treuil afin d'absorber l'énergie susceptible d'être libérée par une défaillance du câble de treuil. Un blouson épais, une bâche ou tout autre objet mou et dense peuvent servir d'amortisseur. Un amortisseur peut absorber une grande quantité de l'énergie libérée si jamais le câble se casse pendant un treuillage. Même une branche d'arbre peut servir d'amortisseur si vous n'avez pas accès à un autre objet.
   B. Étendez l'amortisseur sur le point central situé à la mi-longueur déroulée du câble de treuil.
   C. Pour une traction longue, il pourrait être nécessaire d'arrêter le treuillage pour repositionner l'amortisseur sur le nouveau point central du câble de treuil. Veillez à toujours relâcher la tension sur le câble de treuil avant de repositionner l'amortisseur.
   D. Dans la mesure du possible, évitez de vous placer directement le long du câble de treuil. Également, ne laissez jamais d'autres personnes se tenir à proximité ou le long du câble de treuil pendant le fonctionnement du treuil.
7. Cessez le treuillage dès que l'opération prévue est terminée sinon la charge pourrait être déplacée sans l'aide du treuil.
8. Détachez le crochet du câble de treuil, puis réenroulez le câble de treuil en nappes uniformes sur le tambour de treuil en suivant les directives du présent manuel

Méthodes de dépannage de véhicule

Autodépannage de véhicule :

- A. Relâchez l'embrayage du tambour de treuil puis déroulez la longueur nécessaire du câble.
- B. Si possible, choisissez un point d'ancrage qui permet d'aligner le câble de treuil aussi près que possible de la ligne médiane du véhicule. Ceci facilitera le déroulement du câble de treuil et réduira la charge sur le guide-câble.
- C. Attachez le crochet du treuil à un point d'ancrage. NOTE : Pour dégager un véhicule coincé ou enlisé en l'attachant à un arbre, utilisez un dispositif comme une sangle de remorquage afin d'éviter d'endommager l'arbre pendant le fonctionnement du treuil. Les câbles tranchants et les chaînes risquent d'endommager et même de tuer les arbres. Respectez toujours l'environnement.
- D. Réengagez l'embrayage du treuil.
- E. Enroulez lentement le mou du câble de treuil, puis amortissez le câble.
- F. Sélectionnez le rapport d'embrayage le plus bas du véhicule coincé ou enlisé pour le tirer dans la direction du treuillage.
- G. Appuyez lentement et simultanément sur la pédale d'accélérateur et sur la commande du treuil pour dégager le véhicule.

- **ATTENTION: L'utilisation simultanée de la pédale d'accélérateur du véhicule et de la commande du treuil est facultative car elle pose un risque. Placez le levier des vitesses sur « N » et actionnez seulement le treuil si vous n'êtes pas sûr de votre compétence d'utilisation.**

- H. Cessez le treuillage dès que le véhicule coincé ou enlisé est en mesure de se déplacer sans l'aide du treuil.
- I. Détachez le crochet du câble de treuil, puis réenroulez le câble de treuil en nappes uniformes sur le tambour de treuil conformément aux directives du présent manuel. sur la pédale d'accélérateur et sur la commande du treuil pour dégager le véhicule.

ATTENTION : La SEULE fois où il pourrait s'avérer nécessaire de déplacer un véhicule muni d'un treuil en utilisant le treuil est pour un autodépannage. Le véhicule muni d'un treuil ne doit JAMAIS être utilisé pour effectuer un « choc » au chargement du câble de treuil pour tenter de déplacer un deuxième véhicule coincé. Consultez le paragraphe « Charge dynamique du treuil » dans ce manuel pour de plus amples détails.

Dépannage d'un autre véhicule :

- A. Relâchez l'embrayage du tambour de treuil puis déroulez la longueur nécessaire du câble.
- B. Attachez le crochet du treuil au véhicule. Si possible, choisissez un point d'ancrage sur le véhicule coincé ou enlisé qui permet d'aligner le câble de treuil aussi près que possible de la ligne médiane du véhicule. Ceci facilitera le déroulement du câble de treuil et réduira la charge sur le guide-câbled.

ATTENTION : N'attachez jamais le crochet du treuil à un composant de la suspension, à un pare-broussaille, à un pare-chocs ou à un porte-bagages. Des dommages au véhicule pourraient en résulter. Attachez toujours le crochet à la partie la plus robuste du châssis ou d'un attelage de véhicule.

- C. Réengagez l'embrayage du treuil.
- D. Enroulez lentement le mou du câble de treuil, puis amortissez le câble.
- E. Sélectionnez le rapport d'embrayage le plus bas du véhicule coincé ou enlisé qui le tirera dans la direction du treuillage.
- F. Appuyez lentement et simultanément sur la commande du treuil et sur la pédale d'accélérateur du véhicule coincé ou enlisé pour le dégager.
- G. Cessez le treuillage dès que le véhicule coincé ou enlisé est en mesure de se déplacer sans l'aide du treuil.
- H. Détachez le crochet du câble de treuil, puis réenroulez le câble de treuil en nappes uniformes sur le tambour de treuil conformément aux directives du présent manuel.

Entretien du câble de treuil

Inspectez toujours votre câble de treuil avant chaque utilisation pour vous assurer qu'il n'est ni usé, ni entortillé ou déformé. N'utilisez jamais un câble endommagé. Suivez ces directives pour l'inspection et l'utilisation :

- Un câble de treuil métallique qui est entortillé, déformé ou plié est gravement endommagé de façon irréversible. Cessez immédiatement d'utiliser un câble de treuil dans cet état.

- Un câble de treuil métallique tordu qui été « redressé », même s'il paraît utilisable, a été gravement endommagé de manière irréversible. Il ne possède plus sa capacité de charge nominale (comme avant la déformation). Cessez immédiatement d'utiliser un câble de treuil dans cet état.
- Si vous utilisez un câble de treuil en corde synthétique, assurez-vous qu'il ne porte aucun signe d'effilochage. Remplacez le câble au moindre signe d'effilochage. Cessez immédiatement d'utiliser un câble de treuil dans cet état.
- Remplacez également une corde synthétique de treuil si elle présente des fibres étirées ou fondues. La partie endommagée de la corde sera rigide et paraîtra lisse ou luisante. Cessez immédiatement d'utiliser un câble de treuil dans cet état.
- Ne remplacez jamais une corde synthétique de treuil par une corde en polymère d'usage courant. Utilisez uniquement une corde qui est spécifiquement conçue pour les applications de treuillage.
- Ne graissez ni n'huilez jamais un câble métallique de treuil. Cela créerait une accumulation de débris sur le câble et réduirait la durée de vie utile du câble.
- N'actionnez jamais le treuil si son crochet ou son loquet de sécurité est endommagé. Remplacez toujours les pièces endommagées avant d'utiliser le treuil.

AVERTISSEMENT : Remplacez le câble et les composants de treuil au premier signe d'endommagement afin d'empêcher des BLESSURE GRAVES ou la MORT en cas de défaillance.

Consignes pour l'enroulement du câble de treuil

Une fois le treuillage terminé, notamment si le treuillage s'est effectué à un angle, il peut s'avérer nécessaire de réenrouler le câble de treuil de façon uniforme sur le tambour du treuil. Ceci réduit les possibilités de «coincement» du câble de treuil entre les couches inférieures du câble. Il sera nécessaire de recourir à un assistant pour accomplir cette tâche :

- A. Relâchez l'embrayage du tambour de treuil.
- B. Déroulez le câble de treuil qui est mal enroulé ou enroulé de façon irrégulière sur le tambour.
- C. Réengagez l'embrayage du treuil.
- D. Demandez à un assistant de tirer fermement le câble de treuil, en utilisant la sangle à crochet du câble, avec une tension d'environ 45 kg (100 lb).
- E. Enroulez lentement le câble pendant que l'assistant déplace l'extrémité du câble de treuil en appliquant un mouvement d'aller-retour à l'horizontale afin de distribuer uniformément le câble de treuil sur le tambour.

« Charge dynamique » du treuil

Votre treuil (si le véhicule en est équipé) est conçu et testé pour résister aux charges produites par le moteur du treuil lorsqu'il est utilisé à partir d'un véhicule stationnaire. N'oubliez jamais que le treuil, le câble et les composants NE sont PAS conçus pour les charges dynamiques (chocs au chargement). Suivez les consignes suivantes :

- Ne tentez jamais de faire bouger une charge « par à-coups » avec le treuil. Par exemple, ne reprenez jamais du mou dans le câble de treuil en déplaçant le véhicule de treuillage pour essayer de déplacer un objet. C'est là une pratique dangereuse qui transfère de fortes charges au câble de treuil susceptibles de dépasser la résistance à la rupture du câble et des composants. Même un véhicule qui se déplace lentement peut produire de grandes charges dynamiques dans un câble de treuil et entraîner des dommages.

PRATIQUE DE CONDUITE EN TOUTE SÉCURITÉ

- Évitez de mettre le treuil SOUS TENSION et HORS-TENSION de façon répétitive (« saccadée »). Cela équivaut à une charge dynamique et impose une charge supplémentaire aux composants et au câble de treuil, et surchauffe inutilement le moteur et le relais.

- Ne remorquez jamais un véhicule ni tout autre objet avec le treuil. Le remorquage d'un objet à l'aide d'un treuil produit une charge dynamique sur le câble, même en remorquant à faible vitesse. Un remorquage effectué à partir d'un treuil place la force de traction à un point trop élevé sur le véhicule, ce qui risque de déstabiliser le véhicule et de provoquer un accident.

- N'utilisez jamais de sangles de dépannage avec le treuil. Cela équivaut à une charge dynamique. Les sangles de dépannage sont conçues pour s'étirer et peuvent accumuler de l'énergie. Cette énergie accumulée dans la sangle de dépannage se libère en cas de défaillance du câble de treuil, ce qui rend l'incident encore plus dangereux. De même, n'utilisez jamais de cordons élastiques pour un treuillage.

- N'utilisez jamais le treuil pour attacher un véhicule à une remorque ou à tout autre véhicule de transport. Ce type d'utilisation peut également créer une charge dynamique susceptible d'entraîner des dommages aux composants du treuil, au câble de treuil ou aux véhicules de transport utilisés.

ENTRETIEN

Respecter le programme d'entretien tel que l'indique votre Manuel du propriétaire permettra d'assurer le meilleur niveau de sécurité et de fiabilité de votre véhicule. Les intervalles d'inspection, de réglage et de lubrification des composants essentiels sont expliqués dans le programme d'entretien.

Inspectez, nettoyez, lubrifiez, réglez et remplacez les pièces selon le besoin. Lorsqu'une inspection révèle la nécessité de pièces de rechange, utilisez toujours des pièces d'origine disponibles auprès de votre concessionnaire.

REMARQUE :
L'entretien et les réglages périodiques sont essentiels. Si les procédures sécuritaires de réglage et de réparation ne vous sont pas familières, assurez-vous de faire effectuer ces travaux par un concessionnaire qualifié.

REMARQUE :
Prêtez une attention particulière au niveau d'huile du moteur pendant la conduite par temps froid. Une montée du niveau d'huile moteur par temps froid peut être l'indice d'une accumulation de contaminants dans le carter d'huile ou le carter moteur. Vidangez l'huile immédiatement en cas de montée du niveau d'huile. Surveillez le niveau d'huile et, s'il continue à monter, il faut ne plus utiliser le véhicule et déterminer la cause. Consultez votre concessionnaire.

REMARQUE :
Le moteur des modèles 800 contient un embrayage à huile qui exige l'utilisation d'une huile moteur homologuée JASO. Pour éviter d'endommager l'embrayage à huile, utilisez toujours une huile moteur certifiée JASO pour embrayages à huile, généralement vendue sous le nom d'huile pour moteur de moto.

Définition de conditions d’usage intendif

CFMOTO définit les conditions d’usage intensif du véhicule comme étant :

- Immersion fréquente du véhicule dans la boue, l’eau ou le sable
- Utilisation du véhicule à régime élevé en compétition
- Utilisation prolongée du véhicule à basse vitesse et charge élevée
- Fonctionnement prolongé du véhicule au ralenti
- Conduite du véhicule par temps froid sur de courtes distances
- Utilisation fréquente du véhicule pour des activités commerciales

Pour les véhicules qui sont soumis à un usage intensif, réduisez de 50 % tous les intervalles d’entretien et de réparation.

Lubrification générale recommandée

Vérifiez tous les composants aux intervalles précisés dans le programme d’entretien périodique.
Les éléments non indiqués dans le programme devraient être lubrifiés à l’intervalle de lubrification générale.

Programme d’entrerien périodique et symboles

Les intervalles d’entretien dans les tableaux des pages suivantes sont basés sur des conditions d’utilisation moyenne et une vitesse moyenne d’environ 20 km/h (12,4 mi/h). Les véhicules soumis à un usage intensif ou commercial doivent être inspectés et entretenus plus fréquemment.

Les symboles suivants sont utilisés pour indiquer des circonstances spéciales :

► = Usage intensif. Réduire l’intervalle d’entretien de 50 % pour les véhicules soumis à un usage intensif.
■ = Confier à un concessionnaire agréé les réparations concernant ce composant ou système.
● = Composants relatifs à la lutte contre les émissions.
Confier à un concessionnaire agréé les réparations concernant ce composant ou système.

⚠ AVERTISSEMENT
Les procédures indiquées par le symbole « ■ » signifient que, si une réparation s’avère nécessaire, il faut confier à un concessionnaire agréé l’exécution des réparations qui concernent ce composant ou système. Une procédure mal effectuée pourrait mener à la défaillance du composant ou système et entraîner des blessures graves ou la mort.

PRINCIPAUX POINTS DU PROGRAMME DE LUBRIFICATION

Vérifiez tous les composants aux intervalles précisés dans le programme d'entretien périodique. Les éléments non indiqués dans le programme devraient être lubrifiés à l'intervalle de lubrification générale.

- Changez les lubrifiants plus souvent en fonction de l'usage intensif, comme par ex., dans des conditions de pluie ou poussiéreuses.
- Utilisez de la graisse toutes saisons sur les embouts de graissage.
- Lubrifiez tous les 800 kilomètres (500 miles), avant de longues périodes de remisage, après les lavages sous pression, ou après immersion du train de transmission.

Élément	Lubrifiant	Méthode
Huile moteur	SAE 10W-40 / SAE 5W-40 / SAE 15W-40 Huile JASO requise pour les embrayages à huile des modèles 800 (Voir Tableau de viscosité de l'huile page 284)	Dévissez, nettoyez, insérez puis retirez la jauge d'huile pour vérifier le niveau d'huile.
Liquide de frein	DOT4	Gardez le niveau du liquide entre les repères Maximum et Minimum.
Huile du carter d'engrenages avant	SAE80W-90 GL-5	Capacité d'huile : 11,2 oz (330 mL).
Huile de carter d'engrenage arrière	SAE80W-90 GL-5	Capacité d'huile : 13,5 oz (400 mL).
Pivots de suspension et train de transmisson	All Season Grease	Pistolet graisseur : pompez la graisse jusqu'à ce qu'elle commence à déborder de l'embout de graissage.

Liste de vérification pour entretien avant la conduite

Effectuez les inspections suivantes avant de conduire le véhicule :

Élément		Entretien avant la conduite			
		Heures	Calendrier	Miles (km)	Remarques
■	Direction	-	Avant la conduite	-	Inspectez visuellement, testez ou vérifiez les composants. Faites les ajustements et/ou programmez les réparations lorsque nécessaire.
■	Retour de la pédale d'accélérateur	-	Avant la conduite	-	
	Suspension avant et essieux	-	Avant la conduite	-	
	Suspension arrière et essieux	-	Avant la conduite	-	
	Pneus	-	Avant la conduite	-	
	Niveau du liquide de freins	-	Avant la conduite	-	
	Fonctionnement du levier de frein à main / course de la pédale de frein	-	Avant la conduite	-	
	Fonctionnement du système de freinage	-	Avant la conduite	-	
	Roues/fixations	-	Avant la conduite	-	
	Niveau de l'huile moteur	-	Avant la conduite	-	
►	Filtre à air / boîte à vent et connexions	-	Avant la conduite	-	Inspectez visuellement. Remplacez le filtre s'il est sale.

► = Usage intensif. Réduire l'intervalle d'entretien de 50 % pour les véhicules soumis à un usage intensif.
■ = Confier à un concessionnaire agréé les réparations concernant ce composant ou système.
● = Composants relatifs à la lutte contre les émissions.
Confier à un concessionnaire agréé les réparations concernant ce composant ou système.

Élément		Entretien avant la conduite			
		Heures	Calendrier	Miles (km)	Remarques
►	Tube à sédiments de la boîte à vent	-	Avant la conduite	-	Inspectez. Si des dépôts sont visibles, nettoyez les tubes d'admission, la boîte à vent, et remplacez le filtre à air.
►	Tube à sédiments de la TVC	-	Avant la conduite	-	Inspectez. Si des dépôts sont visibles, vidangez/ nettoyez la TVC ou faites exécuter l'entretien par le concessionnaire.
■	Faisceau de phare / éclairage général et indicateurs de virage (le cas échéant)	-	Avant la conduite	-	Inspectez. Ajustez ou remplacez les lumières si nécessaire.
►	Radiateur	-	Avant la conduite	-	Inspectez et vérifiez s'il y a de la boue ou des débris qui bloquent l'écoulement d'air. Nettoyez les surfaces si nécessaire.

► = Usage intensif. Réduire l'intervalle d'entretien de 50 % pour les véhicules soumis à un usage intensif.
■ = Confier à un concessionnaire agréé les réparations concernant ce composant ou système.
● = Composants relatifs à la lutte contre les émissions.
Confier à un concessionnaire agréé les réparations concernant ce composant ou système.

Liste de vérification pour entretien après la période de rodage

Effectuez les inspections suivantes lorsque le rodage du véhicule est terminé :

Élément		Entretien après la période de rodage (À exécuter lorsque le premier de ces intervalles est atteint)			
		Heures	Calendrier	Miles (km)	Remarques
	Lubrification générale	20	-	200 (320)	Lubrifiez tous les points de graissage, pivots, câbles, etc.
	Huile moteur/filtre à huile/ crépine à d'huile	20	-	200 (320)	Changez l'huile et le filtre. Nettoyez la crépine à huile (modèle 500 seulement).
►	Filtre à air du moteur	20	-	200 (320)	Inspectez; remplacez s'il est sale; ne nettoyez pas.
■	Jeu des soupapes du moteur	20	-	200 (320)	Vérifiez et réglez selon les besoins.
	Huile du carter d'engrenages avant/arrière	20	-	200 (320)	Vérifiez les niveaux. Inspectez et vérifiez qu'il n'y pas de fuites.
	Liquide de refroidissement	20	-	200 (320)	Vérifiez les niveaux. Inspectez et vérifiez qu'il n'y pas de fuites.
	Tuyaux, garnitures et joints d'étanchéité du moteur	20	-	200 (320)	Inspectez et vérifiez qu'il n'y pas de fuites.

► = Usage intensif. Réduire l'intervalle d'entretien de 50 % pour les véhicules soumis à un usage intensif.
■ = Confier à un concessionnaire agréé les réparations concernant ce composant ou système.
● = Composants relatifs à la lutte contre les émissions.
Confier à un concessionnaire agréé les réparations concernant ce composant ou système.

Élément		Entretien avant la conduite			
		Heures	Calendrier	Miles (km)	Remarques
►	Plaquettes de frein	20	-	200 (320)	Vérifiez l'épaisseur des plaquettes.
	Batterie	20	-	200 (320)	Vérifiez les bornes, nettoyez, testez l'état de la batterie si nécessaire.
■	Marche au ralenti	20	-	200 (320)	Vérifiez que le régime moteur (tr/min) est correct. Adressez-vous au concessionnaire pour une réparation si le moteur ne répond pas aux spécifications ou s'il tourne de façon irrégulière.
■	Direction / alignement des roues	20	-	200 (320)	Examinez la direction. Adressez-vous au concessionnaire pour une réparation si un alignement des roues est nécessaire.
►	Pédale de frein / frein à main	20	-	200 (320)	Inspectez le fonctionnement. Réglez selon les besoins.
	Carters d'engrenage, arbre homocinétique, arbre de transmission	20	-	200 (320)	Inspectez et vérifiez qu'il n'y pas de fuites.

► = Usage intensif. Réduire l'intervalle d'entretien de 50 % pour les véhicules soumis à un usage intensif.
■ = Confier à un concessionnaire agréé les réparations concernant ce composant ou système.
● = Composants relatifs à la lutte contre les émissions.
Confier à un concessionnaire agréé les réparations concernant ce composant ou système.

Programme d’entretien périodique

Effectuez l’entretien au premier intervalle atteint après la période de rodage du véhicule :

Élément		Intervalle d’entretien périodique (À exécuter lorsque le premier de ces intervalles est atteint)			
		Heures	Calendrier	Miles (km)	Remarques
►	Plaquettes de frein	10	Mois	100 (160)	Vérifiez l'épaisseur des plaquettes.
	Batterie	20	--	200 (320)	Vérifiez les bornes, nettoyez, testez l’état de la batterie si nécessaire.
	Tuyaux, garnitures et joints d’étanchéité du moteur	20	--	200 (320)	Inspectez et vérifiez qu’il n’y pas de fuites.
►	Filtre à air	50h	--	500 (800)	Vérifiez toujours avant de conduire; inspectez fréquemment dans les conditions de conduite extrêmes; remplacez le filtre s’il est sale; ne nettoyez pas.
►	Grille du filtre d’admission d’air de la TVC / filtre	50h	--	500 (800)	Nettoyez la grille du filtre ou le filtre; remplacez si nécessaire.
►	Lubrification générale	50h	3M	500 (800)	Lubrifiez tous les points de graissage, pivots, câbles, etc.

► = Usage intensif. Réduire l’intervalle d’entretien de 50 % pour les véhicules soumis à un usage intensif.
■ = Confier à un concessionnaire agréé les réparations concernant ce composant ou système.
● = Composants relatifs à la lutte contre les émissions.
Confier à un concessionnaire agréé les réparations concernant ce composant ou système.

Élément		Intervalle d'entretien périodique (À exécuter lorsque le premier de ces intervalles est atteint)			
		Heures	Calendrier	Miles (km)	Remarques
►	Huile du carter d'engrenages avant	100h	12M	1000 (1600)	Vérifiez le niveau. Changez tous les ans si l'intervalle des heures ou de la distance n'est pas atteint.
►	Huile du carter d'engrenages arrière	100h	12M	1000 (1600)	Vérifiez le niveau. Changez tous les ans si l'intervalle des heures ou de la distance n'est pas atteint.
►	Huile moteur / Filtre à huile / Crépine	100h	12M	1000 (1600)	Vérifiez s'il y a un changement de couleur. Changez si l'élément est sale et nettoyez la crépine (modèles 500 seulement). Changez tous les ans si l'intervalle des heures ou de la distance n'est pas atteint.
	Système de refroidissement	50h	6M	500 (800)	Vérifiez l'efficacité du liquide de refroidissement; effectuez un essai de pression tous les ans.

► = Usage intensif. Réduire l'intervalle d'entretien de 50 % pour les véhicules soumis à un usage intensif.
■ = Confier à un concessionnaire agréé les réparations concernant ce composant ou système.
● = Composants relatifs à la lutte contre les émissions.
Confier à un concessionnaire agréé les réparations concernant ce composant ou système.

Élément		Intervalle d'entretien périodique (À exécuter lorsque le premier de ces intervalles est atteint)			
		Heure	Calendrier	Miles (km)	Remarques
►	Radiateur	50h	6M	500 (800)	Inspectez; nettoyez les surfaces externes. Nettoyez plus fréquemment dans les conditions de conduite extrêmes.
■	Direction	50h	6M	500 (800)	Inspectez. Lubrifiez.
►	Suspension avant	50h	6M	500 (800)	Lubrifiez. Vérifiez les attaches.
►	Suspension arrière	50h	6M	500 (800)	Lubrifiez. Vérifiez les attaches.
►	Levier des vitesses	50h	1M	500 (800)	Inspectez. Lubrifiez, ajustez si nécessaire.
► ■	Corps de papillon / câble d'accélérateur	50h	6M	500 (800)	Inspectez. Nettoyez les dépôts de carbone. Inspectez le câble et lubrifiez fréquemment dans les conditions de conduite extrêmes.

► = Usage intensif. Réduire l'intervalle d'entretien de 50 % pour les véhicules soumis à un usage intensif.
■ = Confier à un concessionnaire agréé les réparations concernant ce composant ou système.
● = Composants relatifs à la lutte contre les émissions.
Confier à un concessionnaire agréé les réparations concernant ce composant ou système.

Élément		Intervalle d'entretien périodique (À exécuter lorsque le premier de ces intervalles est atteint)			
		Heuree	Calendrier	Miles (km)	Remarques
► ■	Courroie d'entraînement de la TVC	100h	12M	1000 (1600)	Inspectez. Remplacez si nécessaire. Adressez-vous au concessionnaire pour une réparation.
■	Entraînement et poulies réceptrices de la TVC	100h	12M	1000 (1600)	Nettoyez et vérifiez les poulies. Remplacez les pièces usées. Adressez-vous au concessionnaire pour une réparation.
	Filtre à carburant et tuyaux pour carburant	100h	24M	2000 (3200)	Vérifiez s'ils sont bien en place et inspectez leur état. Remplacez le filtre et les tuyaux à haute pression tous les 4 ans.
	Tuyaux de refroidissement	100h	--	1000 (1600)	Vérifiez s'ils sont bien en place et inspectez leur état.
►	Jeu de soupapes	100h	--	2000 (3200)	Inspectez et réglez si nécessaire. Adressez-vous au concessionnaire pour une réparation.

► = Usage intensif. Réduire l'intervalle d'entretien de 50 % pour les véhicules soumis à un usage intensif.
■ = Confier à un concessionnaire agréé les réparations concernant ce composant ou système.
● = Composants relatifs à la lutte contre les émissions.
Confier à un concessionnaire agréé les réparations concernant ce composant ou système.

Élément		Intervalle d'entretien périodique (À exécuter lorsque le premier de ces intervalles est atteint)			
		Heures	Calendrier	Miles (km)	Remarques
●	Système d'alimentation carburant	100h	12M	500 (800)	Inspectez le réservoir de carburant, le bouchon du réservoir, la pompe à carburant et le relais de la pompe à carburant.
	Bougies	100h	24M	2000 (3200)	Inspectez. Remplacez en cas d'usure ou d'encrassement.
■	Supports du moteur	100h	12M	1500 (2400)	Inspectez leur état.
	Tuyau d'échappement et pare-étincelles	100h	12M	500 (800)	Inspectez. Nettoyez le pare-étincelles.
►	Câblage, fusibles, connecteurs, relais et câbles	100h	12M	1000 (1600)	Vérifiez que les câbles ne sont pas usés et qu'ils sont bien en place et de façon sûre. Au besoin, mettez de la graisse diélectrique sur les connecteurs en contact avec de l'eau, de la boue, etc.

► = Usage intensif. Réduire l'intervalle d'entretien de 50 % pour les véhicules soumis à un usage intensif.
■ = Confier à un concessionnaire agréé les réparations concernant ce composant ou système.
● = Composants relatifs à la lutte contre les émissions.
Confier à un concessionnaire agréé les réparations concernant ce composant ou système.

Élément		Intervalle d'entretien périodique (À exécuter lorsque le premier de ces intervalles est atteint)			
		Heures	Calendrier	Miles (km)	Remarques
► ■	Roulements de roue	100h	12M	1500 (2400)	Vérifiez qu'ils ne sont ni bruyants ni desserrés. Remplacez si nécessaire.
►	Ceintures de sécurité	100h	12M	2000 (3200)	Inspectez visuellement les ceintures et essayez les loquets. Nettoyez le mécanisme de verrouillage plus souvent si le véhicule est utilisé dans des conditions de conduite extrême.
	Liquide de refroidissement	200h	24M	4000 (6400)	Changez le liquide de refroidissement tous les 2 ans si l'intervalle des heures ou de la distance n'est pas atteint.

► = Usage intensif. Réduire l'intervalle d'entretien de 50 % pour les véhicules soumis à un usage intensif.
■ = Confier à un concessionnaire agréé les réparations concernant ce composant ou système.
● = Composants relatifs à la lutte contre les émissions.
Confier à un concessionnaire agréé les réparations concernant ce composant ou système.

Élément		Intervalle d'entretien périodique (À exécuter lorsque le premier de ces intervalles est atteint)			
		Heures	Calendrier	Miles (km)	Remarques
►	Liquide de frein	200h	24M	1000 (1600)	Vérifiez si le liquide n'a pas changé de couleur. Changez le liquide tous les deux ans.
	Régime de ralenti	--	12M	--	Vérifiez que le régime moteur (tr/min) est correct. Adressez-vous au concessionnaire pour une réparation si le moteur ne répond pas aux spécifications ou s'il tourne de façon irrégulière.
■	Direction / alignement des roues	--	12M	--	Vérifiez la direction. Adressez-vous au concessionnaire s'il faut réparer des pièces de la direction ou effectuer un alignement des roues.
►	Hauteur de la pédale de frein	--	12M	--	Vérifiez. Remplacez les plaquettes de frein ou réglez la hauteur de la pédale selon les besoins.

► = Usage intensif. Réduire l'intervalle d'entretien de 50 % pour les véhicules soumis à un usage intensif.
■ = Confier à un concessionnaire agréé les réparations concernant ce composant ou système.
● = Composants relatifs à la lutte contre les émissions.
Confier à un concessionnaire agréé les réparations concernant ce composant ou système.

Procédures d'entretien

Filtre à air

CVérifiez et changez le filtre à air aux intervalles indiqués dans le programme d'entretien. L'élément de filtre à air doit être nettoyé ou remplacé plus souvent si le véhicule est utilisé dans des endroits extrêmement poussiéreux ou mouillés. Chaque fois que l'entretien du filtre à air est effectué, vérifiez si des obstructions et des débris sont présents dans l'admission d'air du boîtier du filtre à air. Vérifiez le joint en caoutchouc entre le boîtier du filtre à air et le corps de papillon et les raccords du collecteur pour vous assurer que le joint est vraiment hermétique. Vérifiez que tous les raccords sont solidement fixés pour éviter que de l'air non filtré pénètre dans le moteur.

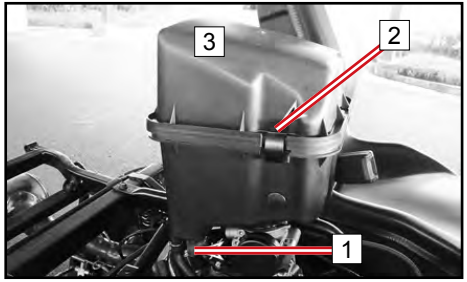

Inspection du boîtier du filtre à air

Un godet de contrôle 1 se trouve au bas du boîtier du filtre à air. Si vous pouvez voir de la poussière ou de l'eau dans ce godet, videz-le et nettoyez méticuleusement le boîtier du filtre à air. Si le véhicule a été immergé, adressez-vous à votre concessionnaire local pour qu'il vérifie si de l'eau s'est infiltrée dans le carter du moteur.

REMARQUE

Si une grande quantité d'eau est présente dans le filtre à air, adressez-vous à votre concessionnaire pour qu'il vérifie si de l'eau s'infiltre dans le carter du moteur.

Entretien du filtre à air

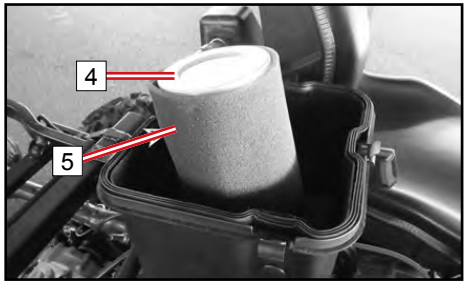

1. Retirez le panneau de protection situé entre les sièges :
   - Basculez les deux sièges vers l'avant.
   - Dégagez les sangles en caoutchouc à l'arrière du panneau de protection.
   - Aux coins avant, soulevez chaque côté puis retirez le panneau.
2. Ôtez les agrafes-ressorts du couvercle 2 puis retirez le couvercle du boîtier du filtre 3.
3. Déserrez la bride du filtre à air puis retirez le couvercle du boîtier du filtre 4.
4. Retirez le préfiltre en mousse 5 du filtre à air.
5. Lavez le préfiltre en mousse délicatement avec de l'eau et du savon, puis laissez sécher complètement.
6. Inspectez le filtre à air en papier et vérifiez qu'il est en état d'être réinstallé. Brossez délicatement la poussière accumulée le cas échéant. Installez un nouveau filtre si nécessaire.

REMARQUE :

Évitez de laver les filtres à air en papier ou d'utiliser de l'air comprimé pour nettoyer les éléments filtrants.

7. Installez le préfiltre sur le filtre à air. Appliquez une mince couche de lubrifiant sur le diamètre intérieur du joint en caoutchouc du filtre à air.
8. Installez le filtre à air et la bride sur l'admission d'air du boîtier du filtre à air. Serrez la bride fermement.
9. Réinstallez le couvercle du boîtier. Vérifiez que le couvercle est installé correctement et hermétiquement.
10. Réinstallez le panneau de protection.

Séchage du boîtier du filtre à air après une immersion

Si de l'eau s'est infiltrée dans le boîtier du filtre à air, vidangez le boîtier du filtre à air, retirez le filtre à air et séchez complètement les composants. N'utilisez pas de l'air comprimé sur le filtre à air en papier. Adressez-vous à votre concessionnaire si des problèmes de performance du véhicule se présentent.

ATTENTION
Ne démarrez pas le moteur sans élément filtrant du filtre à air. De l'air non filtré qui entre dans le moteur peut entraîner l'usure et l'endommagement du moteur. Conduire sans filtre à air verra également une baisse performance du moteur et risque de surchauffer le moteur.

ATTENTION
Le moteur du véhicule peut subir de graves de dommages si de l'eau s'est infiltrée dans le boîtier du filtre à air et dans le moteur. Faites rapidement réparer le véhicule par votre concessionnaire s'il a été immergé ou s'il a calé dans de l'eau plus profonde que le niveau des repose-pieds. Il est important de vous adresser à votre concessionnaire pour la réparation avant de remettre en marche le moteur, car il se peut que de l'eau se soit infiltrée dans la boîte à vent et dans le moteur.

Entretien de l'huile à moteur — 500 (et 800 construits avant le 15/03/2022)

Vérifiez et changez toujours l'huile moteur aux intervalles prescrits dans le programme d'entretien. Changez l'huile plus fréquemment si le véhicule est utilisé dans des conditions de conduite extrême.

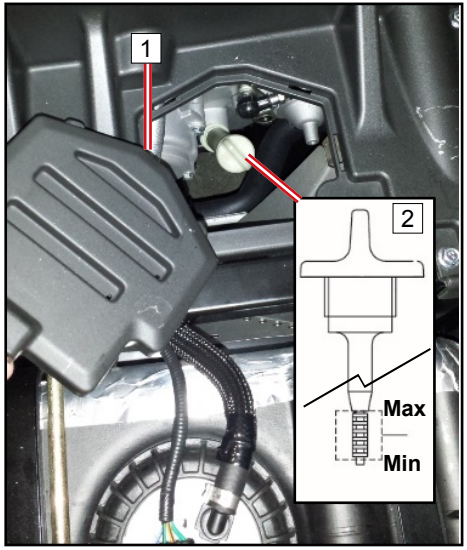

Vérification du niveau d'huile

1. Placez le véhicule sur une surface plane.
2. Démarrez le moteur et laissez-le tourner au ralenti durant 20 à 30 secondes. Arrêtez le moteur et attendez quelques instants pour que l'huile se stabilise.
3. Basculez le siège passager pour accéder au capot d'inspection 1.
4. Retirez le capot d'inspection en le saisissant par son extrémité et en le tirant fermement.
5. Dévissez la jauge d'huile 2 sortez-la et essuyez-la avec un chiffon propre.
6. Insérez la jauge d'huile de nouveau dans l'orifice de la jauge, mais sans la visser.
7. Sortez la jauge et vérifiez le niveau de l'huile. Assurez-vous que le niveau d'huile soit toujours entre les repères Maximum et Minimum de la jauge.
8. Replacez la jauge dans le goulot de remplissage et serrez-la à la main. Réinstallez le capot d'inspection et redressez le siège passager.
9. Réinstallez le capot d'inspection et redressez le siège passager.

Remplacement de l'huile et du filtre à l'huile — 500 (et 800 construits avant le 15/03/2022)

1. Placez le véhicule sur une surface de niveau.
2. Si le moteur était en marche, attendez assez longtemps pour que l'huile se stabilise et refroidisse.
3. Placez un bac à huile sous le moteur pour récupérer l'huile usée.
4. Moteur 800 – Enlevez le siège passager et le capot d'inspection pour accéder au boulon de vidange d'huile, au goulot de remplissage et à l'emplacement du filtre.
5. Moteur 500 – Enlevez le siège passager et le capot d'inspection pour accéder à l'emplacement du goulot de remplissage d'huile.
6. Moteur 800 – Retirez le boulon de vidange d'huile moteur A et vidanger l'huile du carter moteur.
7. 500- Retirez le boulon de vidange d'huile moteur B au bas du carter moteur et vidangez l'huile.
8. Moteur 800/500 – Installez une nouvelle rondelle d'étanchéité C sur le boulon de vidange, puis montez et serrez le boulon de vidange à un couple de 22 pieds-livres **(30 N•m)**.

REMARQUE :
Le moteur 500 possède une crépine interne du carter d'huile derrière le boulon de vidange couvercle qui peut être vérifiée et nettoyée durant un changement d'huile. La crépine interne du carter d'huile des moteurs 800 n'est pas réparable.

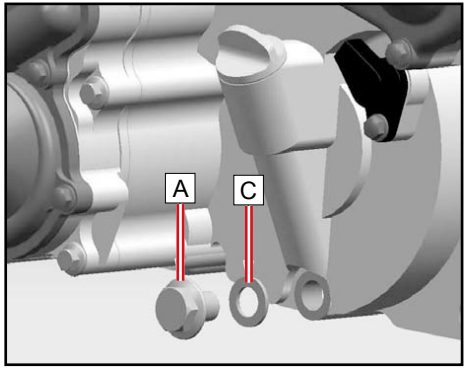

Boulon de vidange de l'huile moteur
Moteur 800

Boulon de vidange de l'huile moteur
Moteur 500

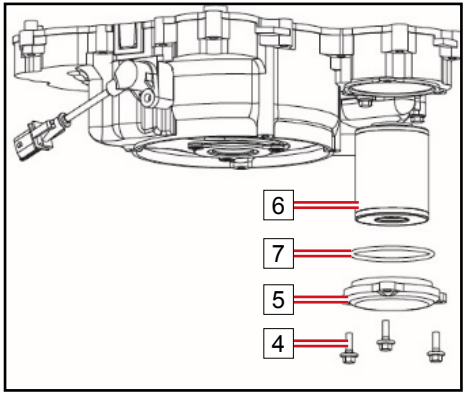

9. Enlevez les attaches du couvercle du filtre à huile 4 et le couvercle 5 du carter moteur.
10. Retirez la cartouche du filtre à huile 6 fdu boîtier du carter moteur.
11. Installez une nouvelle cartouche de filtre à huile dans le boîtier du carter moteur.
12. Inspectez le joint torique 7 ddu couvercle et assurez-vous qu'il peut être réutilisé; ensuite installez-le correctement dans la rainure du boîtier du carter moteur.
13. Installez le couvercle et les attaches du filtre à huile. Serrez les attaches à un couple de 7,3 pieds-livres (10 N•m).
14. Ajoutez la quantité prescrite d'huile moteur recommandée, puis réinstallez la jauge d'huile moteur en la serrant à la main.

REMARQUE :
Modèle 800 - Quantité d'huile prescrite avec filtre à huile : **3,59 pintes (3.4 L)**
Modèle 500 - Quantité d'huile prescrite avec filtre à huile : **3,06 pintes (2.9 L)**
Le moteur 800 des véhicules construits avant le 15/03/2022 contient un ensemble d'embrayage humide interne qui nécessite une huile moteur homologuée JASO. Pour éviter d'endommager l'embrayage à huile, utilisez toujours l'huile moteur homologuée JASO, généralement vendue sous le nom d'huile pour moteur de moto.

15. Démarrez le moteur et laissez-le tourner pendant 2 à 3 minutes. Alors que le moteur tourne, vérifiez qu'il n'y a pas de fuite d'huile. Si vous constatez une fuite d'huile, arrêtez le moteur immédiatement et vérifiez la cause.
16. Arrêtez le moteur. Revérifiez le niveau d'huile et rectifiez au besoin.

Entretien de l'huile moteur - 800 (construit après le 15/03/2022)

REMARQUE :

800 moteurs de véhicules construits après le 15/03/2022 ont un moteur séparé et les emplacements de vidange/remplissage d'huile de transmission. Il dispose également d'un intérieur crépine de puisard derrière un couvercle qui peut être vérifié et nettoyé lors d'une vidange d'huile.

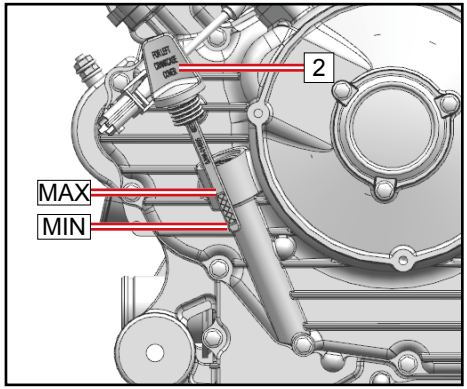

Contrôle du niveau d'huile - 800 (construit après le 15/03/2022)

1. Placer le véhicule sur une surface plane.
2. Si le moteur était en marche, attendez suffisamment longtemps pour que l'huile se dépose et refroidisse.
3. Dévissez la jauge d'huile de carter 2, retirez-la et essuyez-la avec un chiffon propre.
4. Réinsérez la jauge dans le trou de la jauge, faites en sorte que les filets de la jauge entrent en contact avec la surface du trou sans la visser.
5. Retirez la jauge et vérifiez l'indication du niveau d'huile. Maintenir le niveau d'huile entre les indicateurs supérieur et inférieur.
6. Réinstallez la jauge dans l'orifice de remplissage d'huile et serrez-la à la main.

Changement d'huile et de filtre - 800 (construit après le 15/03/2022)

1. Placer le véhicule sur une surface plane.
2. Si le moteur était en marche, attendez suffisamment longtemps pour que l'huile se dépose et refroidisse.
3. Placer un bac à huile sous le moteur pour récupérer l'huile usée.

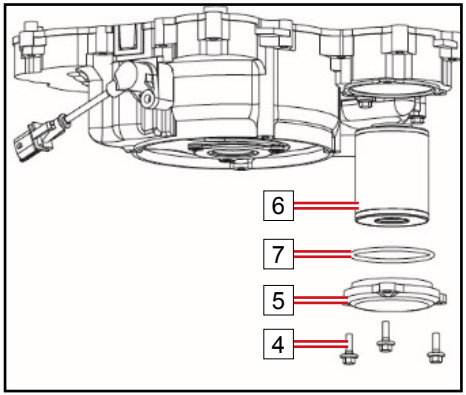

4. Retirez le boulon de vidange d'huile moteur du bas du carter et vidangez l'huile.
5. Placez une nouvelle rondelle d'étanchéité sur le boulon de vidange, puis assemblez et serrez le boulon de vidange à 22 lb-pi. (30 N•m). Retirez les fixations du couvercle du filtre à huile 4 et le couvercle 5 du carter.
6. Retirez la cartouche du filtre à huile 6 du carter du carter.
7. Installez une nouvelle cartouche de filtre à huile dans le carter du carter.
8. Inspectez et vérifiez que le joint torique du couvercle 7 peut être réutilisé, puis installez-le correctement dans la rainure du carter du carter.
9. Installez le couvercle du filtre à huile et les fixations. Serrez les fixations à 7,3 pi-lb. (10 N•m).
10. Ajoutez la quantité spécifiée d'huile moteur recommandée, puis réinstallez la jauge d'huile moteur et serrez-la à la main.

REMARQUE :

Changement d'huile avec filtre à huile : 2,64 qt. (2,5 L) Maintenir le niveau d'huile entre les indicateurs supérieur et inférieur.

11. Démarrez le moteur et laissez-le tourner pendant 2-3 minutes. Tandis que le moteur tourne, vérifiez s'il y a des fuites d'huile. Si une fuite d'huile est détectée, éteignez immédiatement le moteur et recherchez la cause.
12. Éteignez le moteur. Revérifiez le niveau d'huile et corrigez-le si nécessaire.

Entretien de l'huile de transmission - 800 (construit après le 15/03/2022)

Contrôle du niveau d'huile - 800 (construit après le 15/03/2022)

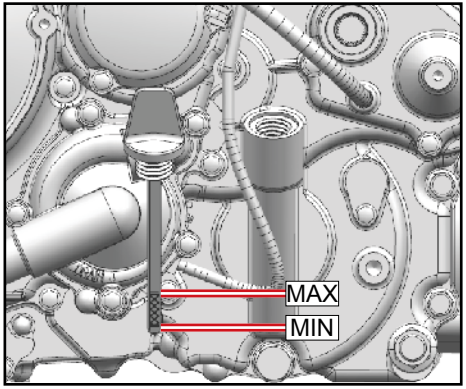

1. Placer le véhicule sur une surface plane.
2. Si le moteur était en marche, attendez suffisamment longtemps pour que l'huile se dépose et refroidisse.
3. Dévissez la jauge d'huile de transmission 2, retirez-la et essuyez-la avec un chiffon propre.
4. Réinsérez la jauge dans le trou de la jauge, faites en sorte que les filets de la jauge entrent en contact avec la surface du trou sans l'installer.
5. Retirez la jauge et vérifiez l'indication du niveau d'huile. Maintenir le niveau d'huile entre les indicateurs supérieur et inférieur.
6. Réinstallez la jauge dans l'orifice de remplissage d'huile et serrez-la à la main.

Vidange - 800 (construit après le 15/03/2022)

1. Placer le véhicule sur une surface plane.
2. Si le moteur était en marche, attendez suffisamment longtemps pour que l'huile se dépose et refroidisse.
3. Placer un bac de récupération sous le moteur pour récupérer l'huile usée.
4. Retirez le boulon de vidange d'huile au bas de l'emplacement de remplissage d'huile et vidangez l'huile.
5. Placez une nouvelle rondelle d'étanchéité sur le boulon de vidange, puis assemblez et serrez le boulon de vidange à 22 lb-pi. (30 N•m).
6. Ajoutez la quantité spécifiée d'huile de transmission, puis réinstallez la jauge d'huile de transmission et serrez-la à la main.

REMARQUE : Type d'huile de transmission - SAE75W-90 GL-5 • Capacité - 20 oz. (0.6L)

Réglage du jeu de soupapes du moteur

Le jeu des soupapes d'admission et d'échappement change avec l'utilisation du véhicule, ce qui peut provoquer une mauvaise alimentation de carburant/air ou un bruit du moteur. Pour éviter cette condition, le jeu des soupapes doit être réglé en conformité avec le programme d'entretien. Ce réglage doit être réalisé par un technicien d'entretien professionnel. Adressez-vous à votre concessionnaire pour l'entretien ou la réparation.

REMARQUE (tous les moteurs) :
Jeu de soupape d'admission (moteur froid) :
Modèle 500 : 0,003 po ~ 0,005 po (0,08 mm ~ 0,12 mm)
Modèle 800 : 0,0024 po ~ 0,0055 po (0,06 mm ~ 0,14 mm)

Jeu de souape d'échappement (moteur froid):
Modèle 500 : 0,005 po ~ 0,007 po (0,12mm ~ 0,18 mm)
Modèle 800 : 0,0043 po ~ 0,0075 po (0,11mm ~ 0,19 mm)

Vitesse de ralenti du moteur

Ce véhicule est équipé d'un système d'injection électronique de carburant. Le corps de papillon est une partie essentielle du circuit de carburant qui exige un ajustement très fin et qui a été réglé en usine. Aucune disposition n'est prévue pour permettre au consommateur de régler la vitesse de ralenti du moteur. Si les réglages d'origine sont perturbés, cela peut entraîner un mauvais rendement du moteur qui risque alors de subir des dommages. Vérifiez si la vitesse de ralenti du moteur est stable ou si le régime ralenti présente des anomalies, et adressez-vous au besoin à votre concessionnaire pour l'entretien ou la réparation.

REMARQUE :
Modèle 800 - **1300 rpm ± 100 rpm** (moteur à la température de fonctionnement)
Modèle 500 - **1500 rpm ± 150 rpm** (moteur à la température de fonctionnement)

Carter d'engrenage avant et arrière

Vous devez, avant de conduire le véhicule, vérifier qu'il n'y a pas de fuites d'huile dans le carter d'engrenages avant et arrière. En cas de fuite d'huile, adressez-vous à votre concessionnaire pour la vérification et la réparation du véhicule.

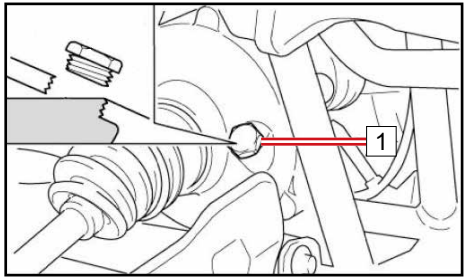

Vérification de l'huile du carter d'engrenage avant :

1. Placez le véhicule sur une surface de niveau.
2. Enlevez le boulon de remplissage d'huile 1 et vérifiez le niveau d'huile. Le niveau doit être à ras bord du goulot de remplissage. Si le niveau est bas, ajoutez suffisamment d'huile pour le ramener au niveau prescrit.
3. Installez le boulon de remplissage d'huile et serrer-le à un couple de **18,4 pieds-livres (25 N•m)**.

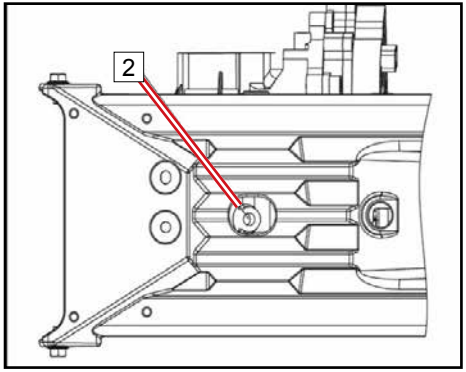

Remplacement de l'huile du carter d'engrenage avant

1. Placez le véhicule sur une surface de niveau.
2. Placez un bac à huile sous le carter d'engrenages pour récupérer l'huile usée.
3. Enlevez boulon de remplissage d'huile 1 et le boulon de vidange d'huile 2 comme illustré, puis vidangez l'huile.
4. Installez le boulon de vidange d'huile et serrez-le à un couple de 18,4 pieds-livres (25 N•m).
5. Enlevez le boulon de remplissage d'huile. Ajoutez suffisamment d'huile pour amener le niveau à ras bord du goulot de remplissage.
6. Installez le boulon de remplissage d'huile et serrez-le à un couple de 18,4 pieds-livres (25 N•m).

REMARQUE :
La capacité d'huile du carter d'engrenages avant est d'environ 11,2 oz (330 ml)

Vérification de l'huile du carter d'engrenages arrière :
En raison de sa conception unique, il est nécessaire de vidanger et de remplir le carter d'engrenage arrière pour atteindre le niveau d'huile correct. Reportez-vous au paragraphe « Remplacement de l'huile du carter d'engrenages arrière ».

Remplacement de l'huile du carter d'engrenages arrière :

1. Placez le véhicule sur une surface de niveau.
2. Placez un bac à huile sous le carter d'engrenages pour récupérer l'huile usée.
3. Enlevez boulon de remplissage d'huile 1 et le boulon de vidange d'huile 2 comme illustré, puis vidangez l'huile.
4. Installez le boulon de vidange d'huile et serrer-le à un couple de **18,4 pieds-livres (24 N•m)**.
5. Ajoutez la quantité d'huile d'engrenage recommandée d'engrenage dans le carter d'engrenage arrière.
6. Installez le boulon de remplissage d'huile et serrer-le à un couple de **18,4 pieds-livres (24 N•m)**.

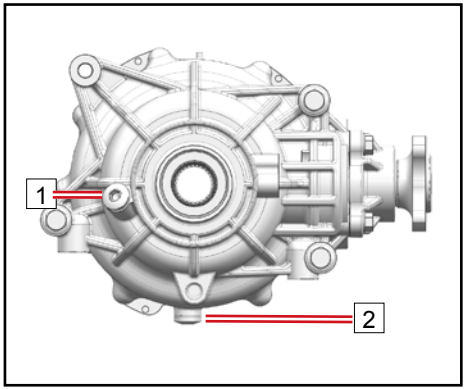

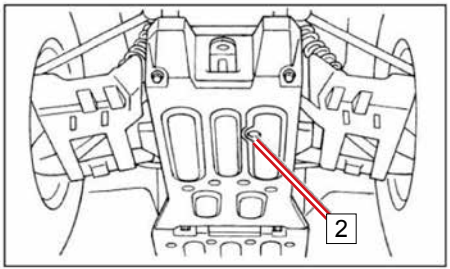

REMARQUE :
La capacité d'huile du carter d'engrenages avant est d'environ : **13,5 oz (400ml)**

Soufflets de cardan avant et arrière

Les soufflets de cardan avant et arrière 1 doivent être vérifiés, avant de conduire le véhicule, pour s'assurer qu'ils ne sont ni percés ni usés. Au cas où des dommages sont constatés, adressez-vous à votre concessionnaire pour faire réparer votre véhicule.

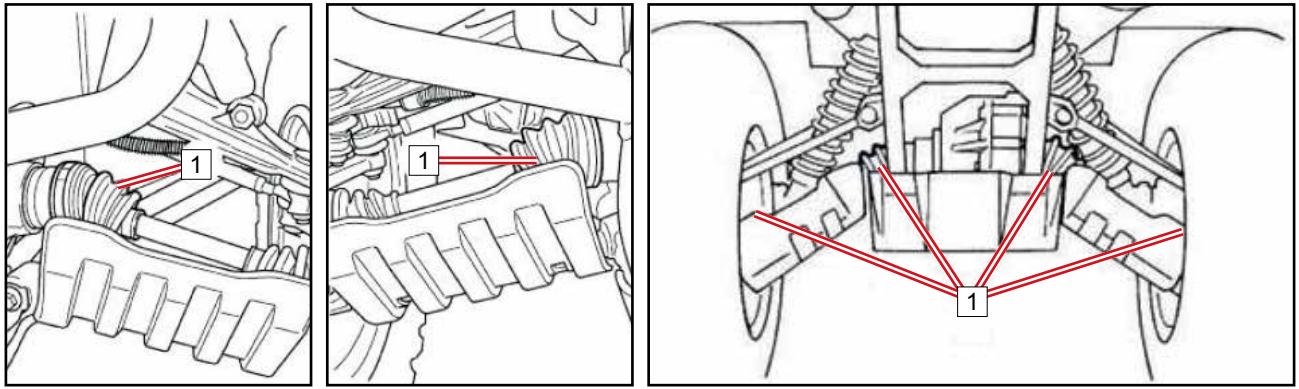

Godet de contrôle de sortie d'air de la TVC

Un godet de contrôle 4 se trouve à l'arrière du moteur, au bas du conduit de sortie de refroidissement de la TVC. Si vous pouvez voir de la poussière ou de l'eau dans ce godet, videz-le et nettoyez ou vidangez le boîtier de la TVC. Si le véhicule a été immergé, adressez-vous à votre concessionnaire local pour qu'il inspecte minutieusement le boîtier et les composants de la TVC.

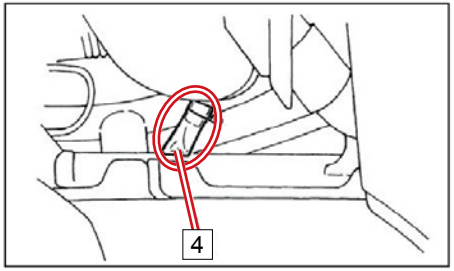

Que faire si de l'eau s'accumule dans le boîtier de la TVC

Si le véhicule a été immergé dans de l'eau à une profondeur suffisante pour que de l'eau pénètre dans le boîtier de la TVC, retirez le boulon de vidange 5 situé au bas du boîtier pour drainer l'eau.

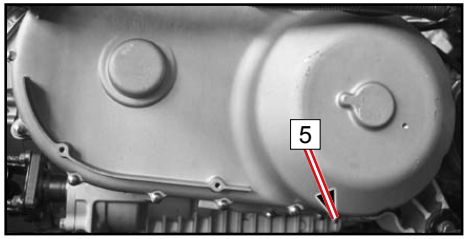

ATTENTION
Si de l'eau s'écoule du boîtier de la TVC après l'enlèvement du boulon, faites inspecter le véhicule par votre concessionnaire, car l'eau pourrait avoir altéré le système de TVC et d'autres pièces du moteur.

Séchage d'un système de TVC mouillé

Si le système de TVC a été submergé et que la courroie de transmission glisse, toute humidité résiduelle dans le boîtier de la TVC après la vidange peut être expulsée en faisant tourner le moteur à une vitesse supérieure à 2000 tr/min en position « P » ou « N » pendant 30 à 60 secondes, puis en vérifiant le bon fonctionnement de la TVC en position de vitesse basse. Répétez si nécessaire. Si le système de TVC continue de glisser ou montre de mauvaises performances, adressez-vous à votre concessionnaire.

Système de refroidissement

Contrôle du niveau de liquide de refroidissement

1. Placez le véhicule sur une surface de niveau.
2. Inspectez le niveau du liquide de refroidissement dans le réservoir 1, que vous pouvez voir à l'intérieur de la partie gauche de l'aile.
3. Si le liquide de refroidissement est en dessous ou juste à la limite inférieure, retirez le capot d'accès et le bouchon du réservoir 2. Ajoutez du liquide de refroidissement jusqu'à la limite supérieure, rebouchez le réservoir, puis réinstallez le capot d'accès.

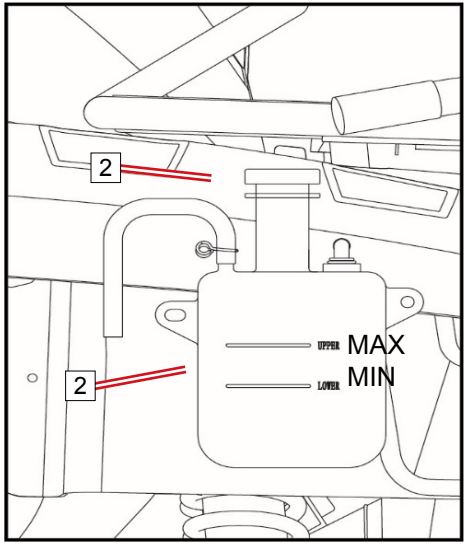

REMARQUE :

Vérifiez le niveau de liquide de refroidissement lorsque le moteur est froid, car le niveau du liquide varie avec la température du moteur.

La capacité du liquide de refroidissement est de **3,1 pintes (3 L)**.

La capacité du réservoir de liquide de refroidissement ne doit pas être plus basse que **0,24 pinte (230 ml)**.

CAUTION
Si de l'eau est ajoutée, demandez à votre concessionnaire de vérifier dès que possible le contenu en antigel du liquide de refroidissement. N'ajoutez jamais d'eau dure ou d'eau salée, car cela serait dangereux pour le moteur. De l'eau du robinet adoucie peut être utilisée si de l'eau distillée n'est pas disponible. Le ventilateur de refroidissement se met en marche et s'arrête de façon automatique vu qu'il dépend de la température du liquide de refroidissement dans le radiateur.

Remplacement du liquide de refroidissement

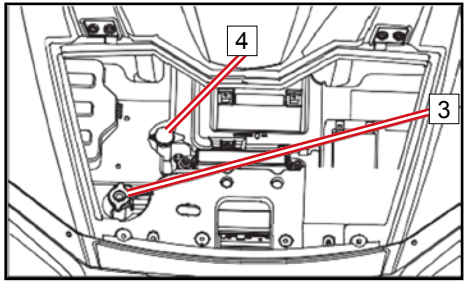

⚠ATTENTION
Ne retirez jamais le bouchon de radiateur immédiatement ou peu après avoir arrêté votre moteur. Attendez que le moteur refroidisse avant d'enlever le bouchon du radiateur. Un liquide de refroidissement très chaud peut causer de graves brûlures.

1. Placez le véhicule sur une surface de niveau.
2. Retirez le capot d'accès avant.
3. Retirez le bouchon du radiateur 3.
4. Retirez le bouchon du réservoir du liquide de refroidissement 4.
5. Placez un bac à vidange sous le moteur, puis retirez le boulon de vidange du liquide de refroidissement 5.
6. Débranchez la durite du réservoir de liquide de refroidissement et vidangez le liquide dans un récipient.
7. Après la vidange, rincez le circuit de refroidissement avec de l'eau propre. Laissez l'eau se vider complètement.
8. Remplacez la rondelle du boulon de vidange du liquide de refroidissement si elle est endommagée, puis replacez et serrez le boulon de vidange, mais sans le serrer au couple de serrage prescrit.
9. Réinstallez la durite du réservoir de liquide de refroidissement.
10. Remplissez le radiateur avec le liquide de refroidissement recommandé jusqu'à ras bord.

REMARQUE :

Lorsque vous ajoutez le liquide de refroidissement, desserrez en même temps le boulon de vidange 5 pour expulser les bulles d'air éventuelles dans le liquide de refroidissement jusqu'à ce que le liquide s'écoule, puis serrez le boulon à un couple de **7,3 pieds-livres. (10 N•m)**.

11. Replacez le bouchon du radiateur.
12. Démarrez le moteur et laissez-le tourner au ralenti pendant quelques minutes. Arrêtez le moteur et laissez-le refroidir. Vérifiez le niveau du liquide de refroidissement dans le radiateur. Si le niveau est trop bas, remplissez le radiateur jusqu'à ras bord. Répétez selon les besoins.
13. Remplissez le réservoir de liquide de refroidissement jusqu'à la limite supérieure.
14. Replacez le bouchon du réservoir de liquide de refroidissement et vérifiez qu'il n'y a pas de fuite de liquide. Si vous constatez une fuite, faites vérifier le système de refroidissement par votre concessionnaire.
15. Réinstallez le capot d'accès avant.

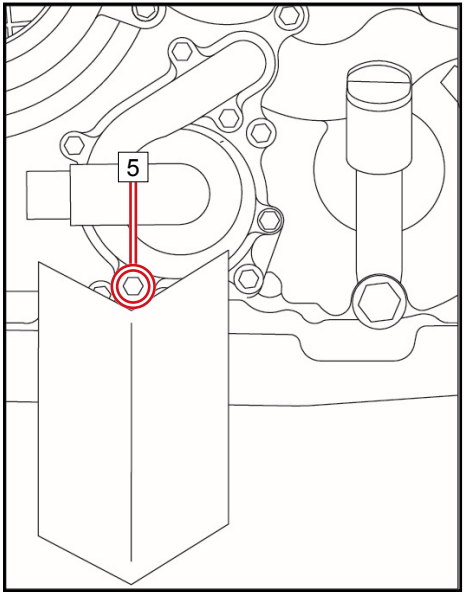

REMARQUE :
Antigel recommandé :
Tout antigel de qualité à base d'éthylène-glycol contenant des inhibiteurs de corrosion pour moteurs en aluminium.
Rapport de mélange antigel-eau : **1:1**
Quantité totale de liquide de refroidissement : **3,1 pintes (3 L)**
Liquide de refroidissement de remplacement : **3 pintes (2,8 L)**
Contenance du réservoir
de liquide de refroidissement : **CF800-3 : 0,72 pinte (680 ml) • CF500UU : 0,43 pinte (410 mL)**

Nettoyage
Nettoyez les surfaces externes du radiateur s'il est couvert de boue ou de débris, car cela lui permettra de continuer à refroidir efficacement le moteur. Utilisez seulement de l'eau à basse pression pour nettoyer le radiateur. Les nettoyeurs à haute pression risquent d'endommager des composants. Assurez-vous que l'eau circule librement à travers les ailettes du radiateur, ce qui indique que l'air de refroidissement pourra également les traverser.

Bougie d'allumage

La bougie d'allumage est un composant important du moteur et facile à inspecter. La couleur et l'état de la bougie sont indicatifs de l'état du moteur. La couleur idéale sur l'isolant autour de l'électrode centrale est une couleur beige moyen à pâle pour un moteur utilisé normalement. Si l'électrode présente une érosion excessive ou des dépôts excessifs de carbone et autres éléments, remplacez la bougie par une bougie neuve du type préconisé.

Enlevez et inspectez périodiquement la ou les bougies d'allumage pour détecter d'éventuels dommages dus à la chaleur et des dépôts susceptibles de provoquer leur dégradation et leur érosion. Ne tentez pas de diagnostiquer vous-même la couleur de la bougie ou des problèmes de moteur. Adressez-vous plutôt à votre concessionnaire pour la réparation.

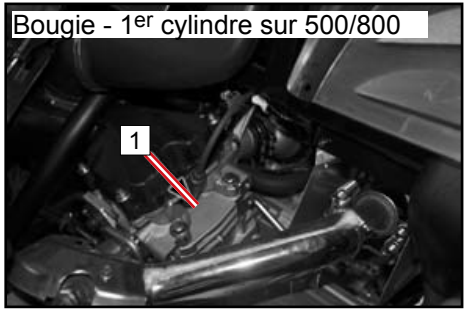

Bougie - 1er cylindre sur 500/800

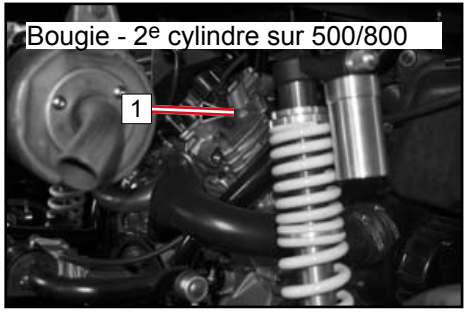

Bougie - 2e cylindre sur 500/800

Enlèvement et inspection des bougies d'allumage

1. Basculez le panneau d'accès de la benne de chargement :
2. Nettoyez la saleté ou les débris accumulés sur la bougie et le cylindre.
3. Enlevez le capuchon de la bougie 1.

4. Utilisez la douille de bougie et la clé à bougie 2 fournie dans la trousse à outils pour retirer la bougie d'allumage.
5. Mesurez l'écartement des électrodes a de la bougie à l'aide d'une jauge d'épaisseur une mesure d'épaisseur. Ajustez l'écartement au besoin

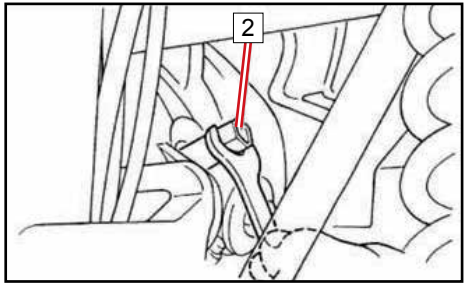

REMARQUE :
Type de bougie préconisé : **DCPR8E (NGK)**
Écartement des électrodes : **0,035 po ~ 0,045 po (0,8 mm ~ 0,9 mm)**

6. Nettoyez la surface du joint. Essuyez la crasse sur les fils.
7. Installez la bougie puis serrez selon le couple de serrage préconisé.

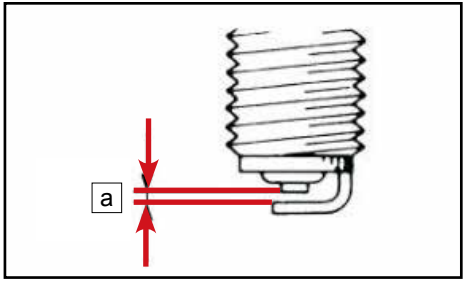

REMARQUE :
Couple de serrage des bougies : **14,8 pieds-livres (20 N•m)**. Si vous n'avez pas de clé dynamométrique pour installer une nouvelle bougie, il suffit de bien serrer à la main puis d'ajouter de 1/4 à 1/2 tour supplémentaire avec la clé à bougie classique.

8. Installez le capuchon de la bougie.
9. Replacez le panneau d'accès de la benne de chargement. Serrez les attaches à un couple de serrage de **7,3 pieds-livres (10 N•m)**.

Enlèvement des bougies pour expulser l'eau du moteur

Si de l'eau s'est infiltrée dans le moteur, il est important de l'expulser aussitôt que possible : pour cela, il suffit d'enlever la ou les bougies, de démarrer le moteur et de le faire tourner pendant une quelques instants pour chasser l'eau infiltrée dans le ou les cylindres. Vérifiez que l'eau été vidangée de la boîte à vent avant de tenter d'expulser l'eau. Adressez-vous à votre concessionnaire pour faire réparer le moteur immédiatement.

⚠ ATTENTION
Le moteur du véhicule peut subir de graves dommages si de l'eau s'y est infiltrée. Faites rapidement réparer le véhicule par votre concessionnaire s'il a été immergé ou s'il a calé dans de l'eau plus profonde que le niveau des repose-pieds. Il est important de vous adresser à votre concessionnaire pour la réparation avant de remettre en marche le moteur si de l'eau s'y est infiltrée, car de l'eau dans le moteur risque de provoquer un « verrouillage hydraulique » qui peut endommager des composants du démarreur et du moteur. Il faut vérifier l'huile moteur pour s'assurer qu'elle ne contienne pas d'eau. Si vous trouvez de l'eau dans le carter moteur, vidangez l'huile moteur et remplacez-la par une huile neuve.

Pare-étincelles d'échappement

Nettoyez périodiquement les dépôts de carbone sur le pare-étincelles en vous assurant que le silencieux et l'échappement sont à une température ambiante normale.

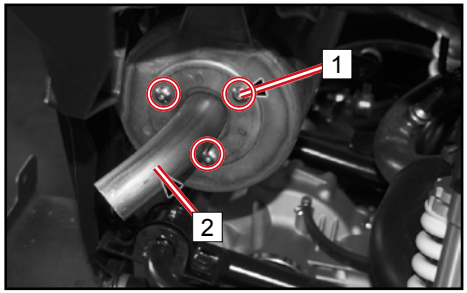

⚠ ATTENTION
Assurez-vous que le silencieux et le pot d'échappement sont entièrement refroidis avant d'entreprendre l'entretien du pare-étincelles.

1. Retirez les attaches 1 .
2. Tapez légèrement le tuyau arrière d'échappement pour le desserrer, puis enlevez le pare-étincelles 2 du silencieux.
3. Utilisez une brosse métallique pour déloger tous les dépôts de carbone de la partie pare-étincelles du tuyau arrière d'échappement 3 .
4. Insérez le tuyau arrière d'échappement dans le silencieux et alignez les trous des boulons.
5. 5. Installez les attaches puis serrez-les à un couple de **7,3 pi-lb (10 N•m).**

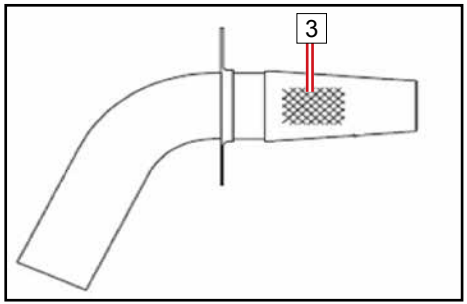

Batterie

Ce véhicule est équipé d'une batterie scellée 12 V/30 Ah, à entretien minime A, située sous le capot d'accès avant (voir page 265). Comme il s'agit d'une batterie scellée, il est inutile d'en vérifier l'électrolyte ou de lui ajouter de l'eau distillée. Si la batterie semble déchargée, consultez votre concessionnaire. Vérifiez que les branchements de la batterie sont propres et solidement fixés pendant l'entretien régulier.

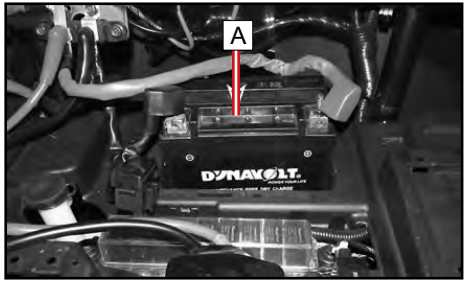

Directives d'entretien de la batterie :

- Si vous prévoyez de ne pas utiliser le véhicule pendant plus d'un mois, enlevez la batterie et entreposez-la dans un endroit frais et sec. Rechargez complètement la batterie avant sa réinstallation.
- Un chargeur de batterie spécial (à basse tension/intensité constantes) est nécessaire pour recharger les batteries à entretien minime. L'utilisation d'un chargeur de batterie classique risque de réduire la durée de vie de la batterie.
- Lorsque vous réinstallez la batterie, assurez-vous toujours que les câbles sont raccordés selon la polarité correcte : cosse ROUGE (+) positive / cosse noire (-) négative. Déconnectez toujours le câble ROUGE (+) positif) en dernier lorsque vous enlevez la batterie, et reconnectez-le en premier lors de la réinstallation.
- Des connexions de batterie corrodées peuvent être nettoyés à l'aide d'un mélange de bicarbonate de soude et d'eau.

ENTRETIEN

⚠ ATTENTION
Évitez tout contact avec la peau, les yeux ou les vêtements, et protégez toujours vos yeux lorsque vous travaillez près des batteries. Gardez les batteries hors de portée des enfants. Gardez les batteries à l'écart des étincelles, des flammes, des cigarettes ou d'autres sources d'inflammation. Aérez l'endroit si vous chargez ou utilisez la batterie dans un lieu clos. **ANTIDOTE À L'ACIDE DE BATTERIE :** EXTERNE : Rincez à grande eau. INTERNE : Consultez un médecin dans les plus brefs délais. YEUX : Rincez à grande eau pendant 15 minutes et consultez un médecin dans les plus brefs délais.

Freins

Réservoir du liquide de frein et indicateur de niveau

Le niveau du réservoir de liquide du maître-cylindre de frein A peut être observé sous le capot d'accès avant. Avant de conduire le véhicule, vérifiez le niveau de liquide du maître-cylindre de frein. Si le niveau de liquide est au-dessus du repère inférieur, déterminez la cause ou ajoutez du liquide le cas échéant.

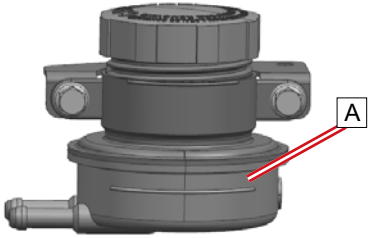

Précautions à prendre :

- Lorsque vous vérifiez le niveau du fluide, assurez-vous que le véhicule est sur une surface de niveau.
- Utilisez uniquement le même type de liquide de frein de qualité. Autrement, les joints en caoutchouc risquent de se détériorer, entraînant des fuites et pouvant nuire aux performances des freins.
- Liquide de frein recommandé : DOT 4
- Remplissez avec le même type de liquide de frein. Le mélange de fluides peut entraîner une réaction chimique nocive et nuire aux performances des freins.
- Faites attention à ne pas faire entrer d'eau dans le réservoir du maître-cylindre. L'eau abaissera de façon notable le point d'ébullition du liquide de frein, ce qui nuira aux performances du freinage.
- Le liquide de frein peut endommager les surfaces peintes ou les pièces en plastique. Nettoyez immédiatement toute giclure.
- Vu que les plaquettes de frein s'usent, il est normal que le niveau du liquide de frein baisse graduellement. Un niveau bas du liquide de frein peut indiquer des plaquettes de frein usées ou une fuite dans le circuit de freinage. Par conséquent, assurez-vous d'examiner les plaquettes de frein pour vérifier l'usure possible, et pour vérifier que le circuit de freinage ne fuit pas.
- Demandez à votre concessionnaire de vérifier la cause d'un niveau de liquide de frein anormalement bas.

Inspection des plaquettes de frein

Vérifiez si les plaquettes et les disques des freins avant et arrière sont endommagés ou usés. Si l'épaisseur des plaquettes A est inférieure à 0,059 po (1,5 mm) ou si l'épaisseur des disques B est inférieure à 0,118 po (3 mm), faites-les remplacer par votre concessionnaire. Le remplacement des composants de freins exige des connaissances professionnelles. Ce travail devrait être exécuté par votre concessionnaire.

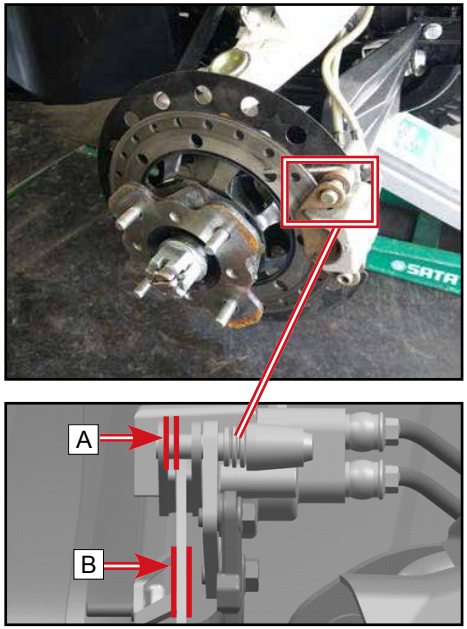

REMARQUE

Les roues du véhicule doivent être enlevées pour vérifier les plaquettes de freins.

⚠ ATTENTION

Après la réparation :

- Assurez-vous que les freins fonctionnent sans à-coup et que le jeu libre de levier est correct.
- Assurez-vous que les freins ne frottent pas et que leur fonctionnement ne présente pas une course spongieuse.
- Assurez-vous que tout l'air est évacué du circuit de freinage.

Inspection des plaquettes de frein

Le remplacement complet du liquide du circuit de freinage doit être réalisé uniquement par le personnel d'entretien qualifié. Demandez à votre concessionnaire de faire remplacer les composants suivants lors de l'entretien périodique, ou en cas de freins endommagés ou qui fuient :

- Remplacez les joints tous les deux (2) ans.
- Remplacez les flexibles de frein tous les quatre (4) ans.

Fonctionnement du contacteur des feux d'arrêt

Le contacteur des feux d'arrêt est activé par la pression exercée sur la pédale de frein, et fonctionne correctement lorsque les feux d'arrêt s'allument au moment même de l'actionnement du freinage. Vérifiez que le contacteur ou le circuit électrique fonctionne correctement en cas de défaillance des feux d'arrêt.

Câbles de commande

Inspection et lubrification

Inspectez fréquemment les câbles de l'accélérateur et des freins. Lubrifiez le câble intérieur et les extrémités de câble. Remplacez les câbles endommagés lorsqu'ils sont dénudés. L'immersion du véhicule peut entraîner une corrosion ou un grippage des câbles. Si les câbles ne fonctionnent pas en douceur, demandez à votre concessionnaire de les faire remplacer.

REMARQUE

Lubrifiant recommandé : SAE 10W-30 ou un lubrifiant pour câbles offert dans le commerce.

Suspension

Certains composants de la suspension avant du véhicule ne nécessitent ni entretien ni lubrification. Assurez-vous, avant de conduire le véhicule, que ces composants sont nettoyés régulièrement et qu'ils ne sont ni desserrés ni endommagés.

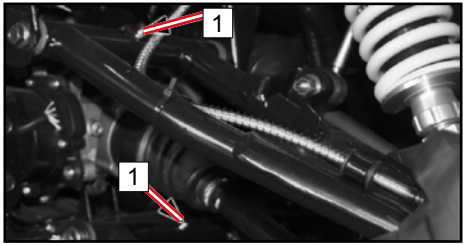

Lubrification des embouts de graissage

Graissez les embouts supérieur et inférieur des suspensions avant et arrière:

1. Ajoutez de la graisse dans les graisseurs de pivot supérieur et inférieur [1] situés sur le cadre, à l'aide d'un pistolet graisseur, jusqu'à ce qu'un peu de graisse sorte de l'embout des graisseurs.

Lubrification des embouts de graissage

Graissez les embouts supérieur et inférieur des suspensions avant et arrière:

1. Démontez les roues arrière.
2. Ajoutez de la graisse dans les embouts de graissage supérieur et inférieur [2] du porte-moyeu, à l'aide d'un pistolet graisseur, jusqu'à ce qu'un peu de graisse sorte de l'embout.
3. Remontez les roues arrière. Serrez les attaches au couple prescrit.

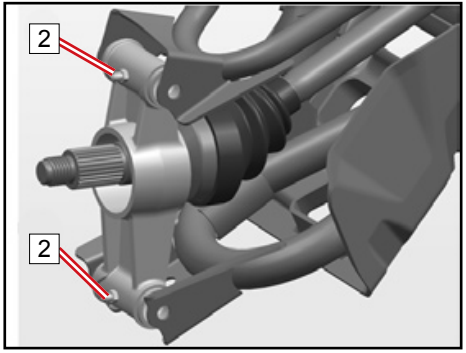

REMARQUE

Lubrifiant recommandé : graisse toutes saisons

Réglage de la tension des ressorts d'amortisseurs et amortissement

La tension des ressorts des amortisseurs avant et arrière et l'amortissement peuvent être réglés en fonction du poids du pilote, de la charge dans la benne et des conditions de conduite. Réglez toujours à l'identique les amortisseurs des côtés gauche et droit, puis ramenez-les à leur réglage initial une fois la benne dechargée.

Réglage de la tension des ressorts des amortisseurs :

A = Souple ~ B = Ferme

- Pour augmenter la tension du ressort, desserrez le contre-écrou 2 et tournez la bague de réglage 1 en direction 'B'.
- Pour diminuer la tension du ressort, desserrez le contre-écrou 2 et tournez la bague réglage 1 dans la direction 'A'.

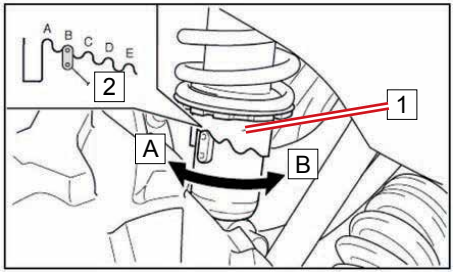

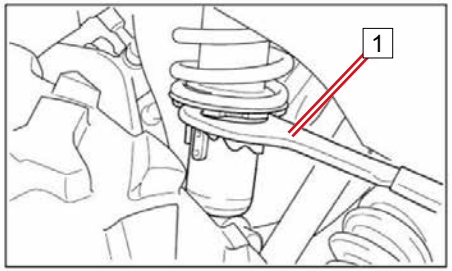

REMARQUE

Une clé à collier spéciale dans la trousse à outils du véhicule permet de faire les réglages de la tension des ressorts d'amortisseurs.

Roues

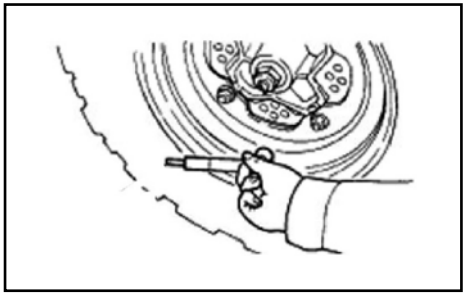

Pression des pneus

Inspectez la pression de pneus avant de conduire :

Pneus avant : 10,1 psi (70kPa)
Pneus arrière : 14,5 psi (100kPa)

Profondeur de la bande de roulement

Inspectez régulièrement la profondeur de la bande de roulement et remplacez les pneus si la profondeur minimale est inférieure à :
Profondeur minimale de la bande de roulement :
3/32 po (3 mm)

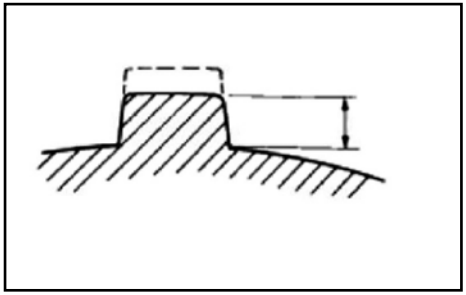

Roulement de roue

1. Soulevez le véhicule et sécurisez-le en plaçant une cale sous le châssis, les pneus étant au-dessus du sol.
2. En la tenant par les bords extérieurs, poussez et tirez chaque roue dans un mouvement alternatif avant-arrière pour vérifier qu'il n'y a pas de jeu latéral et qu'elles ne sont pas desserrées. Dans le cas contraire, adressez-vous à votre concessionnaire.

Démontage des roues

1. Assurez-vous que le levier des vitesses du véhicule est en position « P ».
2. Desserrez les boulons de fixation de la roue.
3. Surélevez le véhicule en plaçant une cale appropriée sous le châssis.
4. Retirez les boulons de fixation de la roue.
5. Retirez la roue.

Remontage des roues

1. Assurez-vous que le levier des vitesses du véhicule est en position « P ».
2. Remontez la roue.
3. Remettez les écrous de fixation en les vissant à la main.
4. Surélevez le véhicule, retirez la cale de sous le châssis, puis abaissez doucement le véhicule au sol.
5. Serrez les écrous de fixation au couple prescrit ci-dessous :

- Jantes en acier : de **37 à 44 pieds-livres (50 à 60 N•m)**
- Jantes en aluminium : de **52 à 59 pieds-livres (70 à 80 N•m)**

REMARQUE

Si des jantes en aluminium sont utilisées avec des fixations coniques, installez la fixation avec le côté conique orienté vers la roue. Pour les jantes en acier, installez la fixation avec la surface plate orientée vers la roue.

Circuit électrique

Fusibles

Le boîtier à fusible 1 est situé sous le capot d'accès avant. Si un fusible a sauté, placez le contacteur d'allumage du moteur sur OFF et installez un nouveau fusible avec le calibre prescrit. Placez le contacteur d'allumage du moteur sur ON. Si le fusible saute immédiatement encore une fois, adressez-vous à votre concessionnaire.

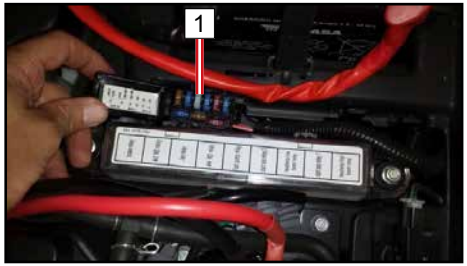

Ref	FUSIBLE	CALIBRE
F1	Prise CC / Secours	15 A
F2	Relais auxiliaire de démarrage / Clignotant / Klaxon	10 A
F3	Pompe à carburant	15 A
F4	Feux de route	25 A
F5	Moteur du ventilateur	15 A
F6	Alimentation électrique ECU	5 A
-	Fusible principal (près de la batterie)	40 A
-	Fusible EPS (près du module EPS)	40 A

⚠ ATTENTION

Afin d'empêcher un court-circuit accidentel, placez le contacteur d'allumage du moteur sur OFF avant de vérifier ou de remplacer des fusibles. Utilisez toujours un fusible du même calibre que celui prescrit. N'utilisez jamais un matériau conducteur à la place du fusible préconisé. L'usage d'un fusible incorrect peut endommager le système électrique et provoquer un incendie.

Fusible principal et fusible EPS

Le fusible principal de 40A 2 est situé à gauche de la batterie. Le fusible EPS de 40 A est situé à droite du module EPS. Si le fusible a sauté, placez le contacteur d'allumage du moteur sur OFF et installez un nouveau fusible de même calibre que celui prescrit. Placez le contacteur d'allumage du moteur sur ON. Si le fusible saute immédiatement encore une fois, adressez-vous à votre concessionnaire.

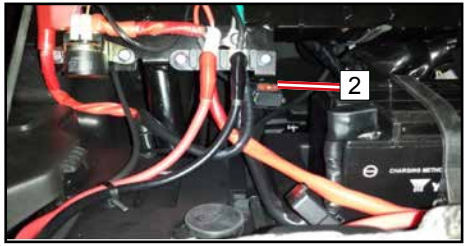

Relais

Les relais électriques 3 aident à activer les diverses fonctionnalités du véhicule, et sont situés sous le capot d'accès principal. Pour un remplacement de relais ou un diagnostic relatif aux relais, adressez-vous à votre concessionnaire.

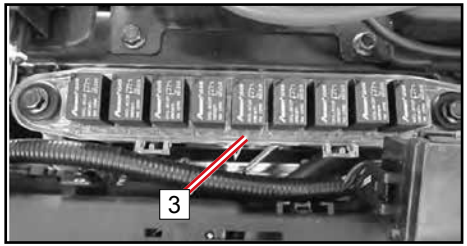

Fonctions de commande des relais

Relais feux de route	Relais auxiliaire de démarrage 1
Relais feux de croisement	Relais auxiliaire de démarrage 2
Relais pompe à carburant	Relais 4x4 LOCK
Relais ventilateur	Relais 2x4
Relais freins	Relais clignotants (si équipé)

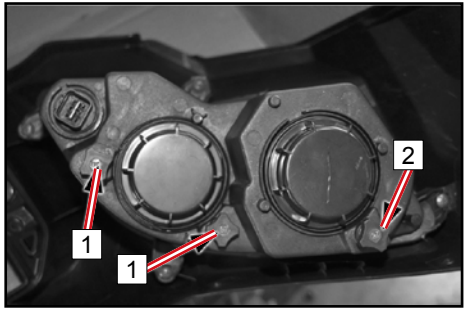

Réglage des feux avant

Pour régler les feux avant :

- Tournez la molette 1 pour ajuster le faisceau de direction des feux de route verticalement et horizontalement.
- Tournez la molette 2 pour ajuster les feux de croisement verticalement.

⚠ AVERTISSEMENT

Il est recommandé de faire effectuer les réglages des feux avant par votre concessionnaire. Un mauvais ajustement peut provoquer un accident et entraîner des blessures graves ou la mort.

Remplacement des feux avant

1. Allez aux feux avant :
   - Retirez le couvercle 2 et 3 du phare 1 en le tournant dans le sens antihoraire.
   - Retirez le couvercle pour exposer l'ampoule du phare.
2. Enlevez le ressort de blocage de l'ampoule du phare.
3. Déconnectez l'ampoule grillée, tirez-la pour la sortir.
4. Réinstallez une ampoule neuve ainsi que le ressort de blocage dans le boîtier du phare.
5. Réinstallez le couvercle en le tournant dans le sens horaire.
6. Testez le feu avant pour vous assurer qu'il fonctionne correctement.

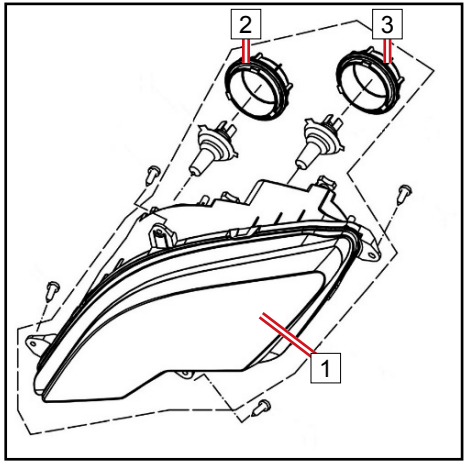

⚠ AVERTISSEMENT
Surface très chaude. Ne touchez l'ampoule qu'après vous être assuré qu'elle est refroidie. Évitez de toucher la surface de l'ampoule. Portez des gants ou utilisez une autre protection pour empêcher des huiles et de la saleté de salir l'ampoule.

REMARQUE : Les ensembles de feux de position et de feux de clignotants (si le véhicule en est équipé) utilisent des DEL (diodes électroluminescentes) qui sont irréparables si elles sont endommagées ou grillées. Si c'est le cas, demandez à votre concessionnaire de les faire remplacer.

Remplacement des feux arrière/de freinage, de position et clignotants

Les feux arrière/de freinage, les feux de position avant et les clignotants (si le véhicule en est équipé) sont du type DEL. Demandez à votre concessionnaire de faire remplacer tout l'ensemble si une DEL est endommagée ou grillée.

Remplacement de la lumière de la plaque d'immatriculation

Si la lumière de la plaque d'immatriculation a grillé :

1. Tirez la douille de l'arrière du boîtier de la lumière de la plaque d'immatriculation.
2. Sortez l'ampoule grillée et remplacez-la par une ampoule neuve.
3. Réinstallez la douille dans l'arrière du boîtier de la lumière de la plaque d'immatriculation.

Spécifications de l'ampoule : 12 V, 5 W, W5W

⚠ ATTENTION
Surface très chaude. Ne touchez l'ampoule qu'après vous être assuré qu'elle est refroidie. Ne touchez pas la surface de l'ampoule.

Système de recyclage des vapeurs de carburant (EVAP)
Votre véhicule est équipé d'un système de recyclage des vapeurs de carburant (EVAP) qui empêche les vapeurs de carburant d'être émises dans l'atmosphère depuis le réservoir de carburant et le circuit d'alimentation en carburant. Ne modifiez jamais une ou plusieurs parties de ce système, car cela constituerait une violation des règlements sur les émissions de vapeurs de carburant.

Lors de l'entretien régulier, inspectez visuellement tous les raccordements pour déceler la possibilité de fuites et de colmatage, et inspectez les tuyaux flexibles pour vérifier qu'ils ne sont ni déformés ni endommagés.
Aucun autre entretien n'est nécessaire.
Adressez-vous à votre concessionnaire si une réparation est requise.

REMARQUE
L'information s'applique uniquement aux véhicules équipés d'un système de recyclage des vapeurs de carburant.

Nettoyage et remisage

Lavage du véhicule

Garder votre véhicule propre vous permet à la fois de maintenir une belle apparence et de prolonger la durée de vie des différentes pièces. À quelques précautions près, ce nettoyage est comparable à celui de tout véhicule automobile :

- La méthode la meilleure et la plus sûre pour nettoyer votre véhicule est d'utiliser un seau rempli d'eau et de savon doux et un tuyau d'arrosage de jardin. Les détergents puissants risquent de détériorer les pièces en caoutchouc.
- Utilisez un chiffon ou une mitaine de lavage professionnel, en commençant par le haut de la carrosserie et en finissant par les parties inférieures.
- Veillez en particulier à nettoyer méticuleusement le radiateur du système de refroidissement et les soufflets d'essieu pour en déloger tous les débris et saletés.
- Rincez fréquemment à l'eau douce et essuyez le véhicule avec une peau de chamois pour éviter les taches d'eau.
- Graissez tous les embouts de graissage juste après le lavage.
- Laissez le moteur tourner pendant un certain temps pour évaporer toute eau qui aurait pu s'infiltrer dans l'admission d'air du moteur ou l'échappement.

CFMOTO ne recommande pas l'usage d'un système à haute pression pour le lavage de votre véhicule, car l'eau peut s'infiltrer dans les joints et endommager ou arracher les autocollants. Si vous utilisez un système à haute pression, faites très attention à ne pas détériorer les autocollants, les roulements de roue, les joints de transmission, les panneaux de la carrosserie, les freins, les étiquettes d'avertissement, le système d'admission du filtre à air et les circuits électriques. Assurez-vous également que l'eau n'atteigne pas le filtre à air ou le boîtier de TVC. Si des autocollants d'avertissement et de sécurité sont endommagés, Adressez-vous à votre concessionnaire pour un remplacement.

NETTOYAGE ET REMISAGE

Lustrage du véhicule
Votre véhicule peut être lustré avec n'importe quelle cire ou pâte non abrasive pour automobiles. Évitez d'utiliser des produits de nettoyage abrasifs car ils pourraient rayer la couche de finition de la carrosserie.

⚠ ATTENTION
Certains produits, tels que les insectifuges, insecticides et autres produits chimiques, endommagent les surfaces en plastique. Faites très attention lorsque vous utilisez ces produits à proximité des surfaces en plastique du véhicule.

Effectuez les réparations
Effectuez les réparations nécessaires à votre véhicule avant l'entreposage afin d'empêcher d'autres dommages la prochaine fois que vous le conduirez.

Vérifiez les pneus
Inspectez les bandes de roulement et l'état général des pneus. Gonflez les pneus à la pression prescrite.

Huile et filtre à huile
Chauffez le moteur, puis arrêtez le moteur et remplacez l'huile et le filtre à huile.

Filtre à air / boîte à vent
Inspectez et nettoyez ou remplacez le filtre à air. Nettoyez la boîte à vent et le tube à sédiments.

NETTOYAGE ET REMISAGE

Vérifiez les niveaux des liquides

Inspectez les niveaux des liquides suivants et changez les liquides au besoin :

- Liquide du carter d'engrenages avant
- Liquide du carter d'engrenages arrière
- Liquide de frein (changez tous les deux ans ou au besoin si le liquide semble foncé ou contaminé)
- Liquide de refroidissement (changez tous les deux ans ou au besoin si le liquide semble contaminé)
- Niveau de carburant (ajoutez du stabilisateur de carburant selon les instructions sur l'étiquette du produit)

Stabilisez le carburant

Remplissez le réservoir de carburant avec du carburant frais qui a été traité avec un stabilisateur de carburant selon les instructions sur l'étiquette de produit. Ne laissez pas du carburant non traité dans le réservoir plus de 30 jours, car le carburant commence à se dégrader et peut endommager les composants du circuit d'alimentation de carburant.

Remisez la batterie

Retirez la batterie du véhicule et assurez-vous qu'elle est pleinement chargée avant de la remiser. Protégez la batterie contre le gel, car des températures au-dessous du point de congélation peuvent l'endommager.

Lubrifiez

Inspectez tous les câbles et graissez-les avec du lubrifiant pour câble selon les instructions sur l'étiquette du produit. Graissez les points de lubrification du véhicule avec une graisse toutes saisons.

« Brumisez » le moteur

1. Basculez la benne pour accéder à la bougie ou aux bougies d'allumage.
2. Enlevez la ou les bougies, tournez le piston jusqu'au fond de sa course, puis versez environ 2 onces (15 à 20 ml) d'huile moteur dans l'ouverture.

REMARQUE :
Faites cette opération avec précaution ! Si vous ratez le trou de la bougie, de l'huile s'écoulera du logement de la bougie, ce qui peut être confondu avec une fuite d'huile. Pour accéder au trou de la bougie, utilisez un morceau de tuyau propre et un petit flacon comprimable en plastique rempli de la quantité d'huile voulue.

3. Réinstallez la bougie (ou les bougies) puis serrez-la(les) au couple de serrage prescrit.
4. Faites tourner le moteur plusieurs fois lentement. De l'huile sera forcée dans le piston et autour, dans les segments de piston et les recouvrira d'une couche d'huile fraîche protectrice.
5. Réinstallez les capuchons de la ou des bougies, puis remettez le panneau en place.

REMARQUE :
Le démarrage du moteur lors de la période de remisage perturbera la couche d'huile protectrice créée par la brumisation. De la corrosion pourrait se produire. Ne démarrez jamais le moteur durant la période de remisage.

Lieu de remisage et bâchage

Soutenez le véhicule à l'aide de cales posées sous le châssis avec les pneus à 1/2 po (30 à 40 mm) au-dessus du sol. Assurez-vous que le lieu du remisage est bien aéré, et couvrez le véhicule à l'aide d'une bâche approuvée.

REMARQUE :

Ne couvrez pas le véhicule avec des bâches en matière plastique ou revêtues, car elles n'auront pas assez d'aération pour empêcher la condensation, ce qui favorise la corrosion et l'oxydation.

Transport du véhicule

Suivez les procédures ci-après lorsque vous transportez le véhicule sur une remorque :

- Arrêtez le moteur et retirez la clé de contact pour ne pas la perdre lors du transport.
- Assurez-vous que le bouchon du réservoir de carburant est correctement installé et bien fermé.
- Assurez-vous que les sièges sont bien installés et solidement fixés.
- Enlevez tous les objets du véhicule qui ne sont pas attachés ou solidement fixés.
- Placez le levier des vitesses dans n'importe quelle position, sauf « P » stationnement, puis bloquez les roues avant et arrière pour empêcher le véhicule de bouger.

ATTENTION
Ne transportez jamais le véhicule avec le levier des vitesses en position « P » (stationnement) car La transmission risque de subir des dommages.

- Immobilisez solidement l'avant et arrière du châssis du véhicule au plateau de la remorque en utilisant des sangles d'arrimage très résistantes pour empêcher le véhicule de glisser ou de se déplacer.

Diagnostic des problèmes du véhicule

Cette section est destinée à guider un conducteur moyen sur les éléments simples qui pourraient poser des problèmes de conduite. Diagnostiquer des problèmes de véhicule peut exiger l'expérience d'un technicien qualifié. Veuillez vous adresser à votre concessionnaire si la solution d'un problème n'est pas évidente.

Le démarreur ne marche pas

Cause possible	Solution
Un des fusibles est grillé	Réinitialisez le fusible ou remplacez le fusible
Faible tension de la batterie	Rechargez la batterie à 12,8 V c.c. – confirmez l'état de batterie de santé
Connexions de batterie desserrées	Vérifiez toutes les connexions et resserrez au besoin
Connexions électriques du système de démarrage desserrées	Vérifiez toutes les connexions et resserrez au besoin
Interrupteur d'arrêt du moteur	Vérifiez qu'il fonctionne correctement
Circuit de démarrage non complété – transmission en prise	Enfoncez la pédale de frein ou placez le levier des vitesses sur la position « N » (point mort) ou « P » (stationnement)

Cognements du moteur

Cause possible	Solution
Carburant de qualité médiocre ou à faible indice d'octane	Remplacez par un carburant sans plomb avec un indice d'octane d'au moins 89
Calage de l'allumage incorrect	Communiquez avec votre concessionnaire
Mauvais écartement des électrodes de bougie ou mauvaise plage de chaleur	Réglez l'écartement selon les spécifications ou remplacez la bougie

Le moteur s’arrête ou perd de la puissance

Cause possible	Solution
Surchauffe du moteur	Nettoyez la grille du radiateur et le faisceau; nettoyez l’extérieur du moteur. Communiquez avec votre concessionnaire
Pas de carburant	Ajoutez du carburant sans plomb avec un indice d'octane d’au moins 89
Conduite de mise à l’air libre de carburant entortillée ou encrassée	Inspectez et remplacez. Communiquez avec votre concessionnaire
Eau dans le carburant	Remplacez par du carburant neuf
Bougie encrassée ou défectueuse	Inspectez et nettoyez ou remplacez la bougie
Fils de bougie usés ou défectueux	Communiquez avec votre concessionnaire
Mauvais écartement des électrodes de bougie ou mauvaise plage de chaleur	Réglez l’écartement selon les spécifications ou remplacez la bougie
Fils de bougie desserrés	Vérifiez toutes les connexions et les resserrer
Faible tension de la batterie	Rechargez la batterie à 12,8 V c.c. – confirmez l'état de batterie de santé
Filtre à air colmaté	Inspectez et remplacez au besoin
Défaillance du limiteur de vitesse de la marche arrière	Communiquez avec votre concessionnaire
Mauvais fonctionnement de la commande électronique de l’accélérateur	Communiquez avec votre concessionnaire
Autre panne mécanique	Communiquez avec votre concessionnaire

Le moteur tourne mais ne démarre pas

Cause possible	Solution
Pas de carburant	Ajoutez du carburant
Filtre à carburant colmaté	Inspectez et remplacez au besoin
Eau dans le carburant	Remplacez par du carburant sans plomb avec un indice d'octane d'au moins 89
Pompe à carburant inopérante	Inspectez la pompe et le fusible; remplacer au besoin
Carburant vieux ou non recommandé	Remplacez par du carburant sans plomb avec un indice d'octane d'au moins 89
Bougie(s) encrassée(s) ou défectueuse(s)	Inspectez et remplacez au besoin la ou les bougies
Pas d'étincelle à la bougie	Vérifiez la bougie (ou les bougies), vérifiez que l'interrupteur d'arrêt du moteur est en position ON
Eau ou carburant dans le carter moteur	Allez immédiatement voir votre concessionnaire
Filtre à air colmaté	Inspectez et remplacez au besoin; remplacez au besoin la ou les bougies
Injecteur de carburant colmaté	Communiquez avec votre concessionnaire
Faible tension de la batterie	Rechargez la batterie à 12,8 V c.c. confirmez l'état de batterie de santé
Défaillance mécanique	Communiquez avec votre concessionnaire

Retour de flamme

Cause possible	Solution
Étincelle faible à la bougie ou aux bougies	Vérifiez et remplacez la ou les bougies
Mauvais écartement des électrodes de bougie ou mauvaise plage de chaleur	Réglez l'écartement selon les spécifications ou remplacez la bougie
Carburant vieux ou non recommandé	Remplacez par du carburant sans plomb avec un indice d'octane d'au moins 89
Fils de bougie mal installés	Communiquez avec votre concessionnaire
Calage de l'allumage incorrect	Communiquez avec votre concessionnaire
Panne mécanique	Communiquez avec votre concessionnaire
Défaillance du limiteur de vitesse	Communiquez avec votre concessionnaire

Le moteur tourne irrégulièrement, cale ou a des ratés

Cause possible	Solution
Bougie(s) encrassée(s) ou défectueuse(s)	Vérifiez et remplacez au besoin la ou les bougies
Fils de bougie usés ou défectueux	Communiquez avec votre concessionnaire
Mauvais écartement des électrodes de bougie ou mauvaise plage de chaleur	Réglez l'écartement selon les spécifications ou remplacez la bougie
Connexions électriques desserrées	Vérifiez toutes les connexions et resserrez-les
Eau dans le carburant	Remplacez par du carburant neuf
Faible tension de la batterie	Rechargez la batterie à 12,8 V c.c. Vérifiez le système de charge

DIAGNOSTIC DU VÉHICULE

Cause possible	Solution
Conduite de mise à l'air libre de carburant entortillée ou encrassée	Inspectez et remplacez
Carburant incorrect	Remplacez par du carburant sans plomb avec un indice d'octane d'au moins 89
Filtre à air colmaté	Inspectez et remplacez; remplacez au besoin la ou les bougies
Défaillance du limiteur de vitesse de la marche arrière	Communiquez avec votre concessionnaire
Mauvais fonctionnement de la commande électronique de l'accélérateur	Communiquez avec votre concessionnaire
Autre panne mécanique	Communiquez avec votre concessionnaire
Mélange de carburant possiblement pauvre ou trop riche	Communiquez avec votre concessionnaire
Carburant trop bas ou contaminé	Ajoutez du carburant ou changez le carburant; nettoyez le circuit d'alimentation de carburant
Carburant à indice d'octane trop bas	Remplacez par du carburant sans plomb avec un indice d'octane d'au moins 89
Filtre à carburant colmaté	Remplacez le filtre
Carburant à indice d'octane trop élevé	Remplacez par du carburant sans plomb avec un indice d'octane d'au moins 89

Voyant d’anomalie du système d’injection électronique (EFI)

Le système d’injection électronique (EFI) sur votre véhicule comprend une fonction d’autodiagnostic qui consiste en une série de 4 chiffres qui clignotent, provoquant l’illumination du voyant d’anomalie de fonctionnement (ADF) si un problème est détecté. Si le voyant ADF est allumé, cessez de conduire votre véhicule et communiquez immédiatement avec votre concessionnaire.

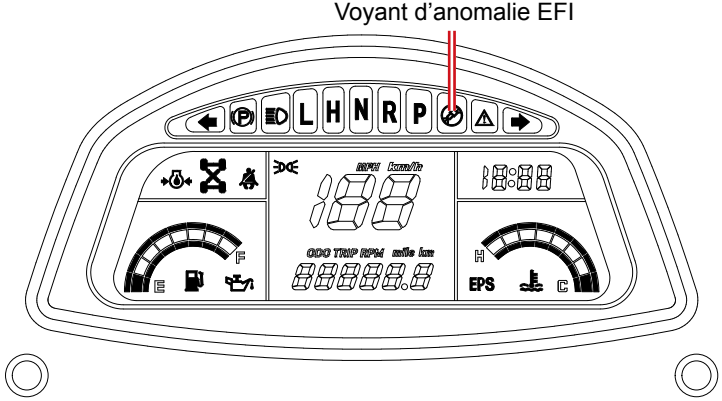

Exemple: CODE ‘0650’

- “0” – le voyant clignote 10 fois
- “6” – le voyant clignote 6 fois
- “5” – le voyant clignote 5 fois
- “0” – le voyant clignote 10 fois

Si plusieurs codes sont détectés, le système attendra environ 3 secondes puis affichera le prochain code. Inscrivez la séquence de clignotement et contactez votre concessionnaire pour obtenir un diagnostic. Votre concessionnaire possède un outil spécial EFI pour diagnostiquer, réparer et effacer les codes de panne. Tous les codes disparaîtront une fois que le problème a été diagnostiqué et corrigé par votre concessionnaire.

Voyant d'anomalie du système de direction assistée électronique (EPS)

Le système de direction assistée électronique (EPS) sur votre véhicule contient une fonction d'autodiagnostic qui allumera le voyant d'anomalie de fonctionnement (ADF) s'il détecte un problème. En fonctionnement normal, le voyant EPS s'allume dès que le contacteur d'allumage est tourné à la position « ON », mais l'EPS ne fonctionnera pas. C'est uniquement lorsque le moteur a démarré, et le voyant éteint, que l'EPS commencera à fonctionner.

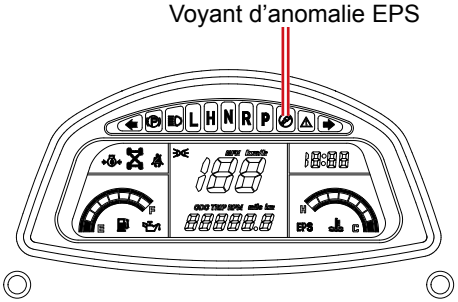

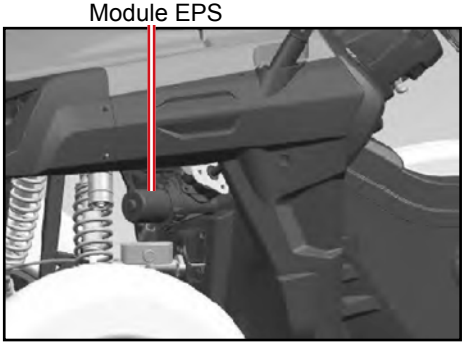

Chaque code de panne se compose de 2 chiffres, indiqués par les temps de clignotement long et court du voyant d'anomalie EPS. En cas de défaillance, le voyant EPS commencera à clignoter. NE coupez PAS le moteur. Vérifiez la séquence de clignotement du voyant EPS. Inscrivez la séquence de clignotement puis communiquez avec votre concessionnaire pour le diagnostic. Votre concessionnaire possède un outil spécial EPS pour diagnostiquer, corriger et effacer les codes de panne. Tous les codes disparaîtront une fois que le problème aura été diagnostiqué et corrigé par votre concessionnaire.

Les durées de clignotements longs sont indiquées par deux chiffres (dizaines).
Les durées de clignotements courts sont indiquées par un seul chiffre.

Durée du clignotement long :	2 sec.
Durée du clignotement court :	1 sec.
Intervalle de clignotement :	1 sec.

Ce cycle de clignotement se répète une fois que le voyant d'anomalie EPS s'éteint pendant 3 secondes.

Cessez de conduire le véhicule et communiquez immédiatement avec votre concessionnaire si le voyant d'anomalie EPS clignote ou si vous constatez une perte d'assistance de direction alors que le moteur tourne.

Diagnostic de défaillance du système de direction assistée électronique (EPS) et solution

Défaillance	Cause possible	Solution
Aucune assistance de direction	1. Mauvais contact ou déconnexion des connecteurs de fils 2. Fusilble grillé 3. Défaillance du relais 4. Défaillance du contrôleur, du moteur ou du capteur	1. Vérifiez si les connecteurs de fil et les prises sont bien insérés 2. Remplacer le fusible (30 A) 3. Contactez concessionnaire 4. Contactez concessionnaire
Durcissement du volant vers la droite ou la gauche	1. Déviation de la tension de sortie médiane 2. Défaillance du contrôleur, du moteur ou du capteur	1. Contactez concessionnaire 2. Contactez concessionnaire
Jeu dans le volant lorsque le système est sur « ON »	1. Bornes du moteur inversées 2. Défaillance du contrôleur ou du capteur	1. Contactez concessionnaire 2. Contactez concessionnaire
Faible direction assistée	1. Batterie trop faible 2. Pression insuffisante dans les pneus avant 3. Panne moteur (puissance réduite)	1. Rechargez la batterie 2. Gonflez les pneus 3. Contactez concessionnaire
Système EPS bruyant	1. Panne du moteur 2. Écartement trop grand des pièces d'assemblage de l'arbre de direction inférieur ou d'assemblage de la direction mécanique 3. Pièces d'assemblage de l'arbre de direction inférieur ou d'assemblage de la direction mécanique desserrées	1. Contactez concessionnaire 2. Contactez concessionnaire 3. Contactez concessionnaire

GARANTIE LIMITÉE DE CFMOTO

POUR LES PROPRIÉTAIRES SITUÉS AU CANADA,
UN MANUEL DE GARANTIE EST FOURNI SÉPARÉMENT.

Changement de propriétaire

Si vous vendez le produit, la balance de la garantie valide peut être transférée au nouveau propriétaire. Veuillez enregistrer les détails de l'échange ci-dessous et informer un concessionnaire CFMOTO agréé :

Changement de propriétaire	Acheteur initial	2e propriétaire	3e propriétaire	4e propriétaire
Nom propriétaire				
Adresse				
Ville				
Province				
Téléphone				
Courriel				
Date d'achat				
Relevé du compteur				
Signature du nouveau propriétaire				

REMARQUE : Si un formulaire de changement de propriétaire rempli ne comprend pas les détails requis ou est inexact, CFMOTO se réserve le droit d'enquêter sur la propriété réelle du produit, l'historique des maintenances et éventuellement, de refuser la demande de transfert de garantie si les conditions ne sont pas remplies.

5BRV-380101-1400-13US215

MANUFACTURED BY / FABRIQUÉ PAR :
ZHEJIANG CFMOTO POWER CO., LTD
NO. 166, Wuzhou Road, Yuhang Economic Development Zone, Hangzou 311100, Zhejiang Province, China
service@cfmoto.com.cn
http://globalcfmoto.com

DISTRIBUTED BY / DISTRIBUÉ PAR :
CANADA MOTOR IMPORT INC.
24, rue Industrielle, Saint-Benoît-Labre
(Québec) CANADA
Tél : 418 227-2077
www.cfmoto.ca